| Разрешение | Обозначение | 131-23-ГП2 |
|---|---|---|
| 179-23 | Наименование объекта строительства | Ж/д пути от испытательного центра до обкаточной линии с удлинением трансбордера, расположенные по адресу: Московская область, г.о. Мытищи, ул. Колонцова, 4 |

| Изм. | Лист | Содержание изменения | Код | Примечание |
|---|---|---|---|---|
| 1 | Зам. | 131-23-ГП2 лист 1<br>В ведомостях рабочих чертежей и прилагаемых документов указаны номера измененных документов, входящих в состав тома | 1 | |
| 1 | Зам. | 131-23-ГП2 лист 2<br>Уточнено отображение проектируемого ограждения на плане. | 1 | |
| 1 | Зам. | 131-23-ГП2 лист 4<br>В связи с разработкой проектируемого ограждения, в местах пересечения с проектируемыми ж/д путями скорректированы существующие отметки рельефа. | 1 | |
| 1 | Зам. | 131-23-ГП2 лист 6<br>Скорректированы объемы земляных масс в части проектируемой подсыпки территории. | 1 | |
| 1 | Зам. | 131-23-ГП2 лист 7<br>Уточнено отображение проектируемого ограждения на плане. | 1 | |
| 1 | Нов | 131-23-ГП2 лист 9<br>В связи с разработкой проектируемого ограждения, добавлена информация о «ситуационном» разложении ограждения. | 1 | |
| 1 | Нов | 131-23-ГП2 лист 10<br>В связи с разработкой проектируемого ограждения, добавлена «спецификация элементов ограждения» а также информация о его конструктиве. | 1 | |
| 1 | Зам. | 131-23-ГП2.ВР<br>Скорректированы объемы работ в части разработки грунта, погрузки и отвозки излишка грунта, требуемого грунта для устройства планировочной насыпи. | 1 | |

Согласовано

Н.контр

| | | | | | |
|---|---|---|---|---|---|
| Изм. внёс | Герасимова | | 27.06.23 | ООО НПП «ОВИСТ» | Лист / Листов |
| Составил | Герасимова | | 27.06.23 | | |
| | | | | | 1 |
| Утвердил | Лемехов | | 27.06.23 | | |

ООО «КиКГЕОСТРОЙ»

РФ, 109004, Москва, ул. Земляной вал 65

Тел.: (495) 915-24-71

**Заказчик - АО «МЕТРОВАГОНМАШ»**

# «Ж/Д ПУТИ ОТ ИСПЫТАТЕЛЬНОГО ЦЕНТРА ДО ОБКАТОЧНОЙ ЛИНИИ С УДЛИНЕНИЕМ ТРАНСБОРДЕРА, РАСПОЛОЖЕННЫЕ ПО АДРЕСУ: МОСКОВСКАЯ ОБЛАСТЬ, Г.О. МЫТИЩИ, УЛ. КОЛОНЦОВА, 4»

***РАБОЧАЯ ДОКУМЕНТАЦИЯ***

**Генеральный план**

**131-23-ГП2**

| Изм. | № док. | Подп. | Дата |
|---|---|---|---|
| 1 | 179-23 | | 27.06.23 |
| | | | |
| | | | |

**Руководитель проекта** **В.Е. Липатов**

2023

Взам. инв. №

Подп. и дата

Инв. № подл.

**ОБЩЕСТВО С ОГРАНИЧЕННОЙ ОТВЕТСТВЕННОСТЬЮ**
**НАУЧНО-ПРОИЗВОДСТВЕННОЕ ПРЕДПРИЯТИЕ « О В И С Т »**

**Заказчик - АО «МЕТРОВАГОНМАШ»**

# «Ж/Д ПУТИ ОТ ИСПЫТАТЕЛЬНОГО ЦЕНТРА ДО ОБКАТОЧНОЙ ЛИНИИ С УДЛИНЕНИЕМ ТРАНСБОРДЕРА, РАСПОЛОЖЕННЫЕ ПО АДРЕСУ: МОСКОВСКАЯ ОБЛАСТЬ, Г.О. МЫТИЩИ, УЛ. КОЛОНЦОВА, 4»

## РАБОЧАЯ ДОКУМЕНТАЦИЯ

**Генеральный план**

**131-23-ГП2**

**Директор по проектированию** **А.А. Лемехов**

2023

| | |
|---|---|
| Взам. инв. № | |
| Подп. и дата | |
| Инв. № подл. | |

## Ведомость основного комплекта рабочих чертежей

| Лист | Наименование | Примечание |
|---|---|---|
| 1 | Общие данные по рабочим чертежам | Изм.1 (Зам.) |
| 2 | Разбивочный план. План благоустройства территории. М 1:500 | Изм.1 (Зам.) |
| 3 | Разбивочный план. План благоустройства территории. Продолжение. М 1:500 | |
| 4 | План организации рельефа. М 1:500 | Изм.1(Зам.) |
| 5 | План организации рельефа. Продолжение М 1:500 | |
| 6 | План земляных масс. М 1:500 | Изм.1(Зам.) |
| 7 | Сводный план сетей инженерно-технического обеспечения. М 1:500 | Изм.1(Зам.) |
| 8 | Сводный план сетей инженерно-технического обеспечения. Продолжение М 1:500 | |
| 9 | Ситуационный план (ограждение) | Изм.1(Нов.) |
| 10 | Разрез 1-1 | Изм.1(Нов.) |

## Ведомость ссылочных и прилагаемых документов

| Обозначение | Наименование | Примечание |
|---|---|---|
| | Прилагаемые документы: | |
| 131-23-ГП2.СО | Спецификация оборудования, материалов | |
| 131-23-ГП2.ВР | Ведомость объемов работ | Изм.1 (Зам.) |
| ИЖ 31-77(лист 14, лист 29) | ИЖ 31-77 "Сборные железобетонные ограды высотой 1,2, 2,0 и 2,25 м" | |

### Общие указания

1. Настоящая рабочая документация разработана на основании Задания на проектирование по титулу "Ж/д пути от испытательного центра до обкаточной линии с удлинением трансбордера, расположенные по адресу: Московская область, г.о. Мытищи, ул. Колонцова, 4"
2. Топографическая съемка разработана в
   - Системе координат - МСК 50
   - Системе высот - Балтийская 1977 г.
3. Разработанная рабочая документация соответствует:
   - Заданию на проектирование по титулу "Ж/д пути от испытательного центра до обкаточной линии с удлинением трансбордера, расположенные по адресу: Московская область, г.о. Мытищи, ул. Колонцова, 4"
   - Требованиям Федерального закона №384-ФЗ от 30.12.2009 г. «Технический регламент о безопасности зданий и сооружений;
   - Требованиям Федерального закона №123-ФЗ от 22.07.2008 «Технический регламент о требованиях пожарной безопасности"
4. Рабочая документация разработана в соответствии с требованиями следующих нормативных документов:
   - СП 18.13330.2019"Генеральные планы промышленных предприятий" (Актуализированная редакция СНиП II-89-80*);
   - СП 4.13130.2013 "Системы противопожарной защиты. Ограничение распространения пожара на объектах защиты. Требования к объемно-планировачным и конструктивным решениям";
   - ГОСТ 21.508-2020 "Правила выполнения рабочей документации генеральных планов предприятий, сооружений и жилищно-гражданских объектов";
   - ГОСТ 21.110-2013 "Система проектной документации для строительства. Спецификация оборудования, изделий и материалов".
5. Перед началом земляных работ уточнить местоположение всех существующих подземных коммуникаций и согласовать проведение работ с их собственниками.
6. При производстве работ, в том числе в зимних условиях, необходимо руководствоваться указаниями проекта производства работ, выполненных на основании ПОС, а также положениями СП 45.13330.2017 "Земляные сооружения, основания и фундаменты", СП 70.13330.2012 "Несущие и ограждающие конструкции", СНиП 12-03-2001 "Безопасность труда в строительстве. ч. I. Общие требования".
7. Ведомость основных комплектов рабочих чертежей по титулу "Ж/д пути от испытательного центра до обкаточной линии с удлинением трансбордера, расположенные по адресу: Московская область, г.о. Мытищи, ул. Колонцова, 4" смотри № 131-23-ВПК2

Взам. инв.N

Подп. и дата

Инв.N подл.

| | | | | | | | | |
|---|---|---|---|---|---|---|---|---|
| | | | | | | 131-23-ГП2 | | |
| 1 | - | Зам | 179-23 | | 27.06.23 | Ж/д пути от испытательного центра до обкаточной линии с удлинением трансбордера, расположенные по адресу: Московская область, г.о. Мытищи, ул. Колонцова, 4 | | |
| Изм. | Колуч. | Лист | № док. | Подп. | Дата | | | |
| Разраб. | | Герасимова | | | 02.06.23 | Генеральный план | Стадия | Лист | Листов |
| Пров. | | Ильичева | | | 02.06.23 | | Р | 1 | 10 |
| Н. контр. | | Лемехов | | | 02.06.23 | Общие данные по рабочим чертежам | ООО НПП «ОВИСТ» | | |
| ГИП | | Зайчиков | | | 02.06.23 | | | | |

Формат А3

Лист 2
Линия совмещения

Ограждение выполнено в отдельном томе см. 131-23-АС2

ПК 0
ПК 1
ПК 1+50
ПК 2
ПК 2+50
ПК 3
ПК 3+50
ПК 4
ПК 4+50
ПК 5
ПК 5+50
ПК 6
ПК 6+50
ПК 7
ПК 7+50
ПК 8
ПК 8+50
ПК 9
ПК 9+50
ПК 10
ПК 10+50
ПК

С
З В
Юз

СП №241 1/9

ПК 0

ПК 1

ПК 0+50

ПК 1

СП №240 1/9

ПК 0

ПК 0+50

ПК 1

СП №240 1/9

ПК 0

ПК 1

СП №240 1/9 ПК1+52

Граница проектирования

Линия Ж.Д. путей

Покрытие из асфальтобетона

Отсыпка территории щебнем

Схема совмещения листов

Лист 2

Лист 1

Линия совмещения
Лист 1

| | | | | | | | |
|---|---|---|---|---|---|---|---|
| | | | | | | 131-23-ГП2 | |
| Изм. | Кол.уч. | Лист | N док. | Подп. | Дата | Ж/д пути от испытательного центра до обкаточной линии с удлинением производорда, расположенные по адресу Московская область, г.о. Митищи, ул.Колпакова, 4 | |
| Разраб. | | Грассгейль | | | 12.06.22 | Генеральный план | Стадия: Р; Лист: 3; Листов: 10 |
| Пров. | | Ивличев | | | 12.06.22 | | |
| Н.контр. | | Ленцов | | | 12.06.22 | Разбивочный план. План благоустройства территории. Продольники. М 1:500 | ООО НПП «ОВИСТ» |
| ГИП | | Зорчев | | | 12.06.22 | | |

Инв.№ подл. | Подпись и дата | Взам.инв.№

Лист 2
Линия совмещения

Экспликация зданий и сооружений

| Номер на плане | Наименование | Примечание |
|---|---|---|
| 1 | Дом №1259/18 | Демонтаж (частично) |
| | | |
| | | |

Условные обозначения

| Наименование | Обозначение существ. | Обозначение проектир. |
|---|---|---|
| Здания | | |
| Водопровод | В | |
| Газопровод | Г | |
| Канализация ливневая | Кл | |
| Граница проектирования | | |
| Демонтаж | | |
| Линия ЖД пути | | |
| Водоотводный лоток | | |
| Проектная отметка рельефа | | 151.43 |
| Существующая отметка рельефа | 151.43 | |
| Отметка верха головки рельса | | 151.47 |
| Орошение | | |

Продольный профиль водоотводного лотка

М 1:1000 по горизонтали
М 1:100 по вертикали

| | | | | | |
|---|---|---|---|---|---|
| Схема водоотводного лотка | | Существующий рельеф | | Верх проектируемого лотка | |
| | | Дно проектируемого лотка | | | |
| | | Проектируемый ж.д. путь | | | |
| | | Ось проектируемого лотка | | | |
| пкт местности по удалению расстояние от ж.д. пути до оси лотка | | 0 | 50 | 100 | 120 |
| Продольный профиль | Лот укреплений | Бетонный лоток, Standartpark | | Бетонный лоток, Standartpark | |
| | уклон, ‰, длина, м | 100 | 2.7 | 63 | 2.4 |
| | отметка дна лотка | 150.33 | 150.71 | | 150.68 |
| Фасадная сторона | отметка проектируемой поверхности | 150.27 | 150.16 | | 150.15 |
| | расстояние, м | 100 | | 63 | |
| Пикет по оси лотка | | ПК0 | | ПК1 | ПК1+63 |

Поперечный разрез водоотводного лотка(частно)

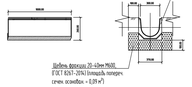


Схема совмещения листов

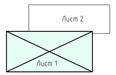


Примечания:
1. Система координат - МСК 50
2. Система высот - Балтийская 1977 г.
3. Все размеры даны в метрах
4. Устройство ЖД пути, смотреть лист 131-23-ПМ
5. В рамках настоящей рабочей документации, при устройстве водоотводных лотков ВЕТОРИЯ DRAIN (ЛОКО КОЛ) или аналога, в комплекте с ними, так же предусматривается устройство водоприемных решеток "РЕШЕТКА ВОДОПРИЕМНАЯ DRAIN ЩЕЛЕВАЯ ЧУГУННАЯ В Н.К. С.СК 27.B.D.D-S.C Standartpark", или аналога. Грузоподъемность лотков соответствует 16 т.

| | | | | | | | |
|---|---|---|---|---|---|---|---|
| | | | | | | 131-23-ГПР | |
| | | | | | | ЖД путь от испытательного центра до обязательного пункта с удлинением тупиков-бойков, расположенные по адресу: Московская область, г.о. Мытищи, ул. Колпакова, д. | |
| 1 | | Зам. | ПЛ-23 | | 27.06.23 | | |
| Изм. | Кол.уч. | Лист | N док. | Подп. | Дата | | |
| Разраб. | | Гаврилова | | | 27.06.23 | Генеральный план | Стадия: Р; Лист: 4; Листов: 10 |
| Пров. | | Ильичёв | | | 27.06.23 | | |
| Н. контр. | | Алексей | | | 27.06.23 | План организации рельефа. М 1:500 | ООО НПП «ОВИС Т» |
| ГИП | | Ярославов | | | 27.06.23 | | |

Формат А1х1

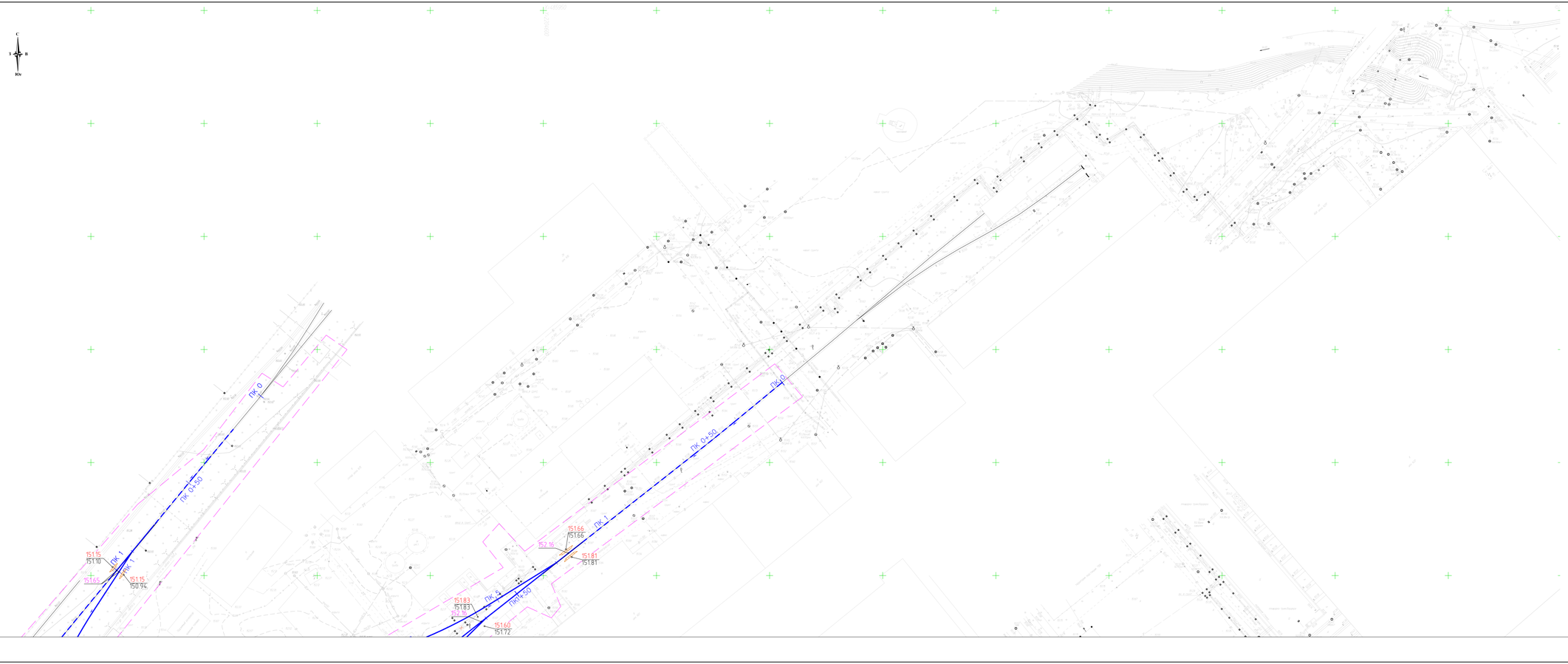


| | |
|---|---|
| 151.47 | Отметка верха головки рельса |
| 151.43 | Существующая отметка рельефа |
| 151.43 | Проектная отметка рельефа |
| | Граница проектирования |
| | Линия Ж.Д. путей |

Схема совмещения листов

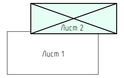


Линия совмещения
Лист 1

| | | | | | | | | | |
|---|---|---|---|---|---|---|---|---|---|
| | | | | | | | 131-23-ГПЗ | | |
| Изм. | Кол.уч. | Лист | N док. | Подп. | Дата | Жд путь от испытательного центра до обкаточной линии с удлинением тупиковых, расположенные по адресу Московская область, г.о. Раменский, ул. Коломенская, 4 | | | |
| Разраб. | | Грассгоф | | | 10.06.23 | Генеральный план | Стадия | Лист | Листов |
| Пров. | | Ивачев | | | 10.06.23 | | Р | 5 | 10 |
| Н.контр. | | Алексей | | | 10.06.23 | План организации рельефа. Продольный М 1:500 | ООО НПП «ОВИСТ» | | |
| ГИП | | Зорький | | | 10.06.23 | | | | |

Формат А2×4

Инв.№ подл. | Подп. и дата | Взам.инв.№

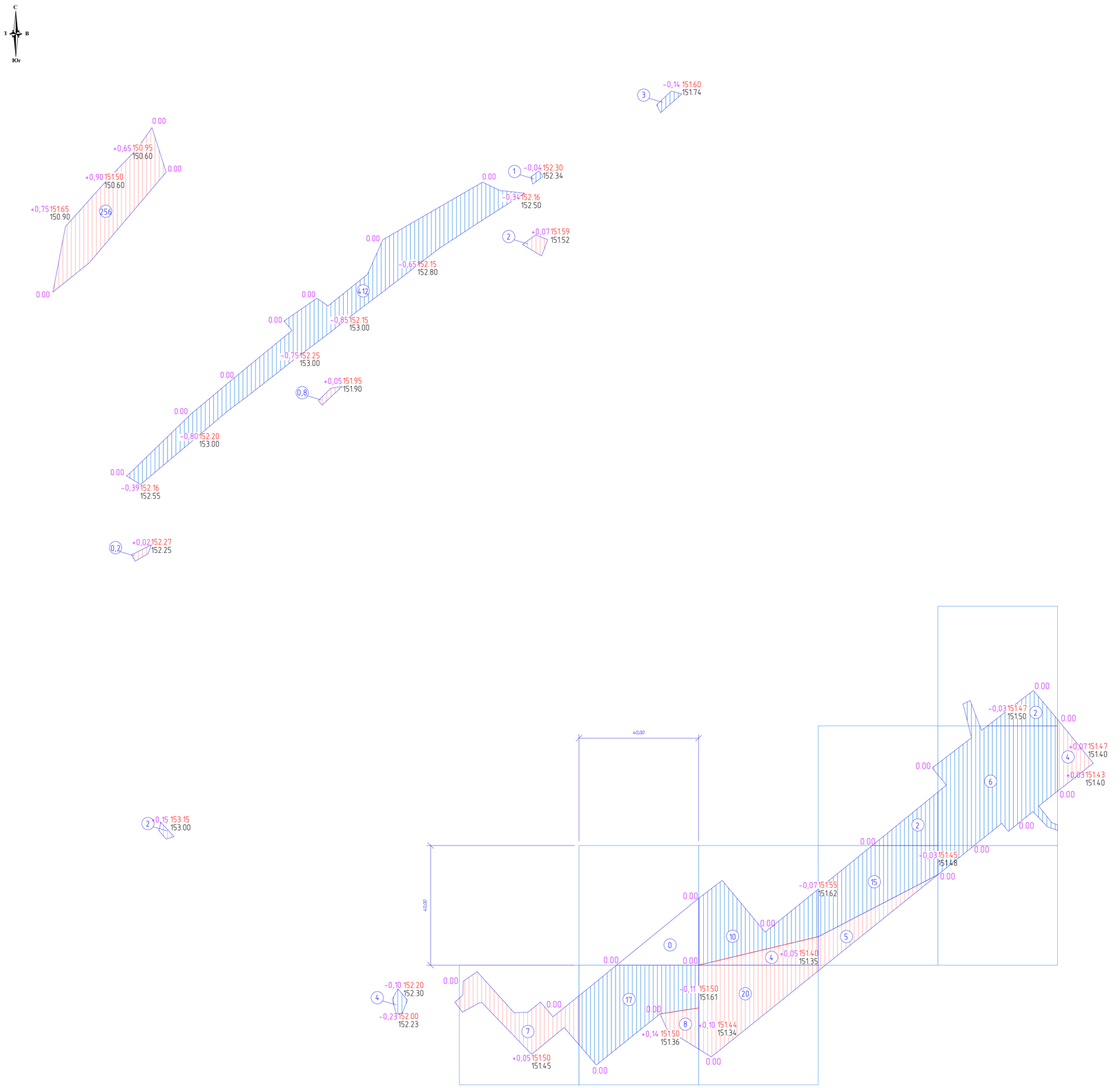


Ведомость объемов земляных масс

| Наименование грунта | Количество, м³ | |
|---|---|---|
| | Территория работ | |
| | Насыпь(+) | Выемка(-) |
| 1. Грунт планировки территории | 309,0 | 472,00 |
| Грунт при устройстве: | | |
| -отсыпки территории щебнем | | 538,50 |
| -покрытия из асфальтобетона (выемка для замен. техноген грунта) | | 2 117,10 |
| 2. Поправка на уплотнение грунта К=0,1 | 30,90 | - |
| 3. Поправка на потери при транспортировке К=0,02 | 6,18 | - |
| 4. Замена на плодородный грунт h=0,20 | 104,00* | 104,00 |
| 5. Количество нужного пригодного, плодородного грунта | 104,00* | |
| 6. Итого грунта | 346,08 | 3 231,60 |
| 7. Излишек грунта | 2 885,52 | |
| 8. Итого перерабатываемого грунта | 3 231,60 | 3 231,60 |

* - предусматривается подвозка плодородного грунта

Условные обозначения

Рабочая отметка

Отметка планировочной поверхности

-0,03 151,47
151,50

Отметка существующего рельефа

Проектируемая выемка

Проектируемая насыпь

Граница нулевых работ

| | | | | | | |
|---|---|---|---|---|---|---|
| Объем, м³ | Насыпь(+) | 268,0 | 8,0 | 24,0 | 5,0 | 4,0 | Всего, м³ | 309,0 |
| | Выемка(-) | 420,0 | 17,0 | 10,0 | 17,0 | 8,0 | | 60,0 |

| | | | | | | | |
|---|---|---|---|---|---|---|---|
| | | | | | | | 131-23-ГП2 |
| 1 | - | Зам | 119-23 | | 27.06.23 | Ж/д пути от испытательного центра до обкаточной линии с удлинением транспортера, расположенные по адресу: Московская область, г.о. Мытищи, ул. Колонцова, 4. | |
| Изм. | Кол.уч | Лист | № док. | Подп. | Дата | | |
| Разраб. | | Герасимова | | | 27.06.23 | Генеральный план | Стадия: Р; Лист: 6; Листов: 10 |
| Пров. | | Ильичева | | | 27.06.23 | | |
| Н. контр. | | Лемехов | | | 27.06.23 | План земляных масс. М 1:500 | ООО НПП «ОВИСТ» |
| ГИП | | Зайчиков | | | 27.06.23 | | |

Формат А0

Взам. инв.№ | Подп. и дата | Инв.№ подл.

Лист 2
Линия совмещения

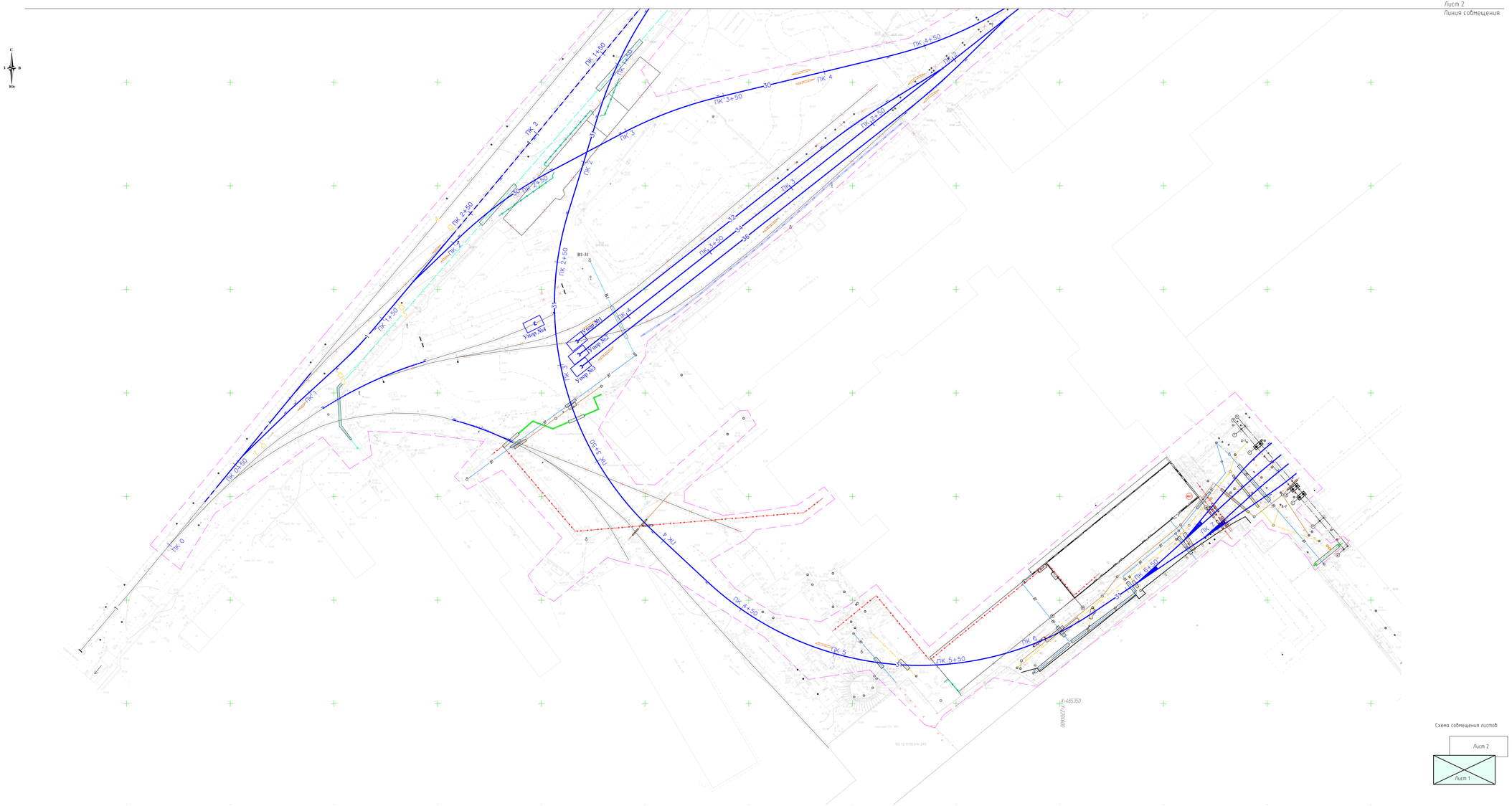

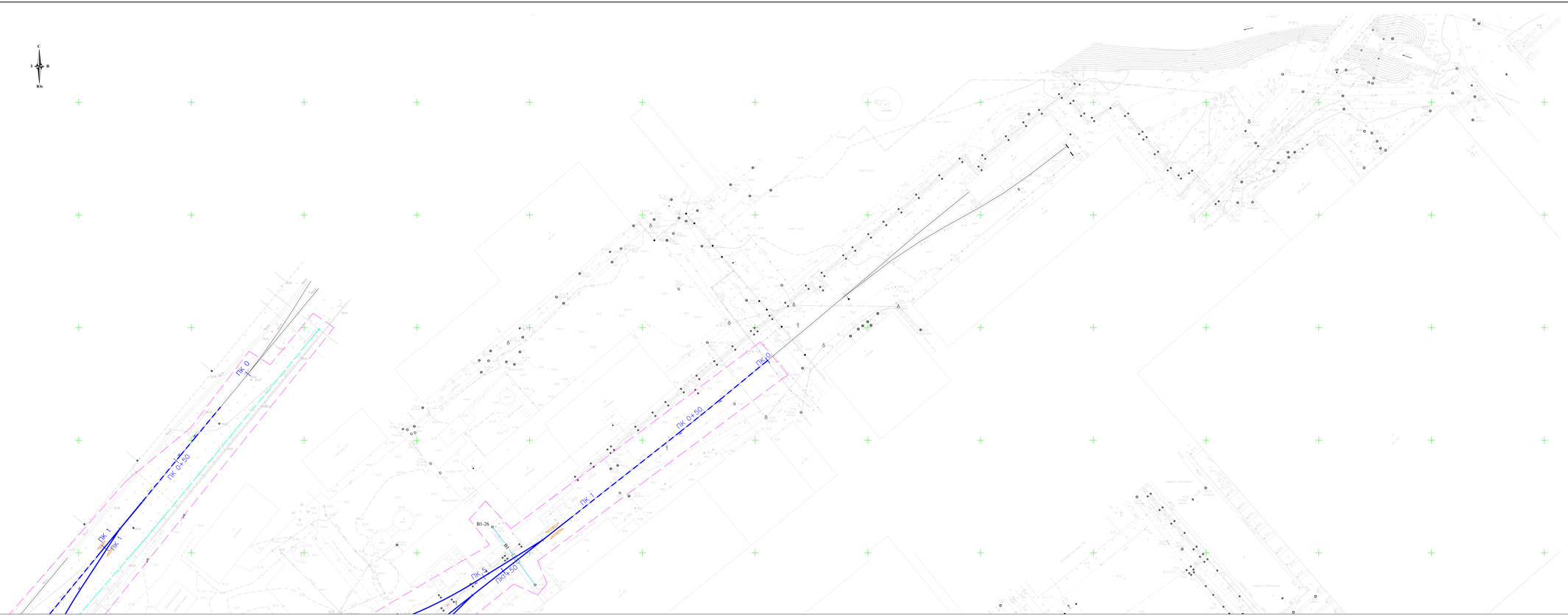


Граница проектирования
Линия Ж.Д путей
В1 Хозяйственно-питьевой водопровод
Газопровод

Схема совмещения листов

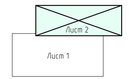


Линия совмещения
Лист 1

| | | | | | | | | | |
|---|---|---|---|---|---|---|---|---|---|
| | | | | | | 131-23-ГПЗ | | | |
| Изм. | Кол.уч. | Лист | N док. | Подп. | Дата | Ж/Д пути от испытательного центра до обкаточной линии с удлинением громкоборов, расположенные по адресу Московская область, г.о. Митищи, ул. Колпакова, 4. | | | |
| Разраб. | | Грассгоф | | | 12.06.23 | Генеральный план | Стадия | Лист | Листов |
| Пров. | | Ивичев | | | 12.06.23 | | Р | 8 | 10 |
| Н.контр. | | Алексей | | | 12.06.23 | Сводный план сетей инженерно-технического обеспечения. Продольная М 1:500 | ООО НПП «ОВИСТ» | | |
| ГИП | | Горжий | | | 12.06.23 | | | | |

Формат А2х4

# Ситуационный план

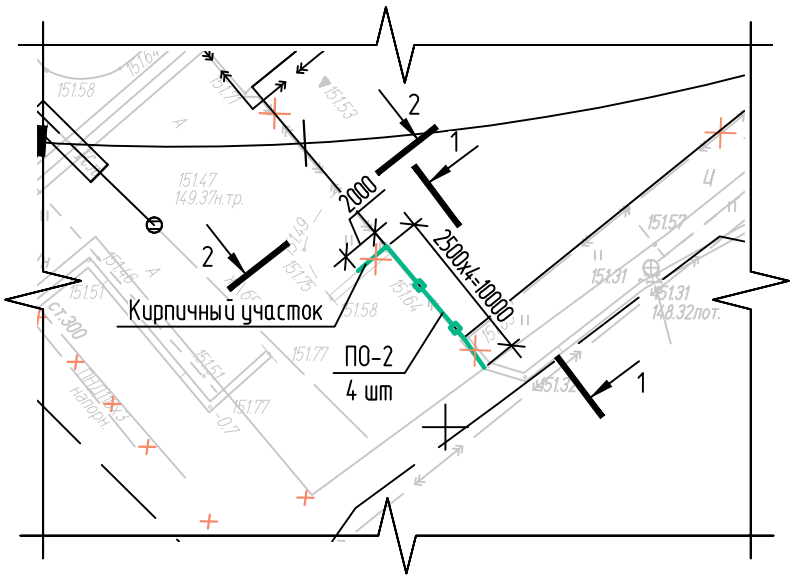


| | | | | | | | | |
|---|---|---|---|---|---|---|---|---|
| | | | | | | 131-23-ГП2 | | |
| 1 | - | Нов | 179-23 | | 27.06.23 | Ж/д пути от испытательного центра до обкаточной линии с удлинением трансбордера, расположенные по адресу: Московская область, г.о. Мытищи, ул. Колонцова, 4 | | |
| Изм. | Колуч. | Лист | № док. | Подп. | Дата | | | |
| Разраб. | | Герасимова | | | 02.06.23 | Генеральный план | Стадия | Лист | Листов |
| Пров. | | Ильичева | | | 02.06.23 | | Р | 9 | 10 |
| Н. контр. | | Лемехов | | | 02.06.23 | Ситуационный план (ограждение) | ООО НПП «ОВИСТ» | | |
| ГИП | | Зайчиков | | | 02.06.23 | | | | |

Взам. инв. №

Подп. и дата

Инв. № подл.

Формат А4

1-1

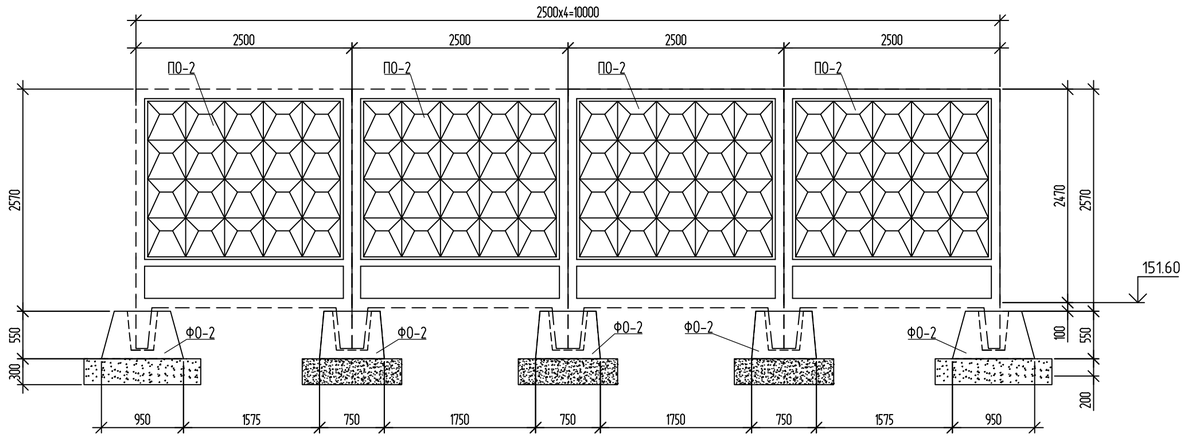


## Спецификация элементов ограждения

| Поз. | Обозначение | Наименование | Кол. | Масса ед. кг | Примеч. |
|---|---|---|---|---|---|
| | | Сборные железобетонные изделия | | | |
| ПО-2 | Альбом ИЖ 31-77 | Панель ограждения ПО-2 | 4 | 1420 | |
| ФО-2 | Альбом ИЖ 31-77 | Фундамент ограждения ФО-2 | 5 | 630 | |
| | | | | | |
| | | Материалы | | | |
| | ГОСТ 26633-2015 | Бетон В20, W6, F150 | | 1,1 | $м^3$ |
| | ГОСТ 8267-93 | Щебень | | 2,7 | $м^3$ |
| | | | | | |

2-2

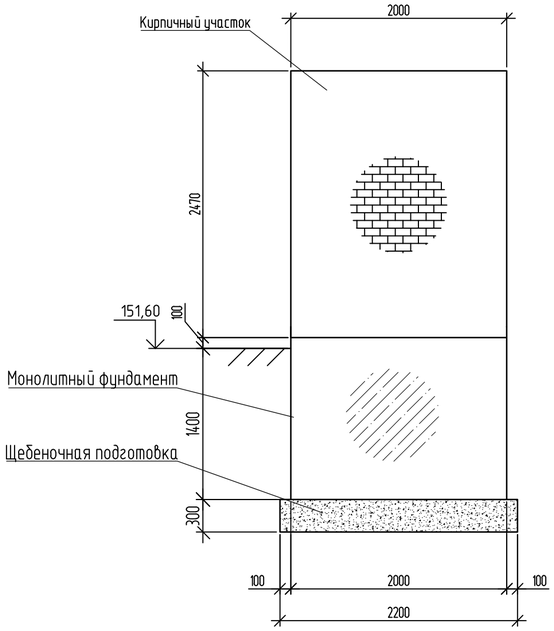


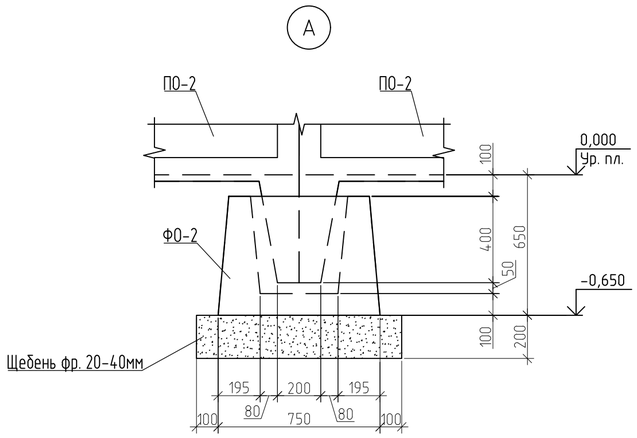


1. Кирпичные участки (1,9 м3) ограждения выполнить из кирпича полуторного полнотелого марки КР-р-по 250×120×88/1,4НФ/150/2,0/50 по ГОСТ 530-2012 на растворе М100 толщиной 380 мм.
2. Под кирпичные участки ограждения выполнить фундамент из бетона кл. В20 (W6, F75) глубиной 1400 мм и шириной 400 мм по щебеночной подушке толщиной 300 мм превышающей габариты фундамента на 100 мм в каждую сторону.
3. По верху кирпичных участков выполнить цементную стяжку с уклоном толщиной 10-15 мм.
4. Фундаменты ФО-2 установить на щебеночную подушку толщиной 200 мм и превышающую габариты фундамента на 100 мм в каждую сторону.
5. Панели ограждения ПО-2 в фундаментах заделать бетоном кл. В20 (W6, F150). Расход 0,12 $м^3$.
6. Кирпичные участки стен оштукатурить и окрасить фасадной краской "Полифан" за 2 раза.

151,60 – Абсолютная отметка уровня вертикальной планировки согласно генплану

0,000 – Относительная отметка уровня вертикальной планировки
Ур. план.

| Взам. инв. № | Подп. и дата | Инв. № подл. |
|---|---|---|
| | | |

| Изм. | Кол.уч. | Лист | № док. | Подп. | Дата | 131-23-ГП2 | | |
|---|---|---|---|---|---|---|---|---|
| 1 | - | Нов | 179-23 | | 27.06.23 | Ж/д пути от испытательного центра до обкаточной линии с удлинением трансбордера, расположенные по адресу: Московская область, г.о. Мытищи, ул. Колонцова, 4 | | |
| Разраб. | | Герасимова | | | 02.06.23 | Генеральный план | Стадия | Лист | Листов |
| Пров. | | Ильичева | | | 02.06.23 | | Р | 10 | 10 |
| Н. контр. | | Лемехов | | | 02.06.23 | Разрез 1-1 | ООО НПП «ОВИСТ» | | |
| ГИП | | Зайчиков | | | 02.06.23 | | | | |

Формат А2

| Позиция | Наименование и техническая характеристика | Тип, марка. Обозначение документа, опросного листа | Код оборудования, изделия материала | Завод – изготовитель | Единица измерения | Коли-чество | Масса единицы, кг | Примечание |
|---|---|---|---|---|---|---|---|---|
| 1 | 2 | 3 | 4 | 5 | 6 | 7 | 8 | 9 |
| | **Благоустройство(Водоотводной лоток)** | | | | | | | |
| 1 | Лоток водоотводной (BETOMAX DRIVE DN300 H26,Standartpark) | | | | м | 163,00 | 0,046 $м^3$ | |
| | | | | | | | | |
| 2 | Щебень фракции 20-40мм М600 | ГОСТ 8267-93 | | | $м^3$ | 14,67 | | |
| | (подстилающий слой щебня для лотка) | | | | | | | |
| | | | | | | | | |
| 3 | Водоприемная решетка | DRIVE ЩЕЛЕВАЯ ЧУГУННАЯ ВЧ КЛ | | | м | 163,00 | 13,72 | |
| | | С250 273033-D, Standartpark) | | | | | | |
| | | | | | | | | |
| 4 | Щебень фракции 20-40мм М600, (щебеночная наброска) | ГОСТ 8267-93 | | | $м^3$ | 0,64 | | |
| | | | | | | | | |
| | **Благоустройство** | | | | | | | |
| | **(Устройство асфальтового покрытия проездов)** | | | | | | | |
| 1 | Асфальтобетон плотный горячий на битуме БНД марки 60/90, | ГОСТ 9128-2013 | | | $м^3$ | 352,85 | | |
| | Тип В, Марки III h=0,05 | | | | | | | |
| | | | | | | | | |
| 2 | Щебень М600(5-20 мм) с пропиткой вязким битумом h=0,08 | ГОСТ 8267-93 | | | $м^3$ | 564,56 | | |
| | | | | | | | | |
| 3 | Щебень М600 (20-70мм) ГОСТ 8267-93 h=0,15 | ГОСТ 8267-93 | | | $м^3$ | 1058,55 | | |
| | | | | | | | | |
| 4 | Песок крупный h=0,30 | ГОСТ 8736-2014 | | | $м^3$ | 4 234,20 | | |
| | | | | | | | | |

Взам. инв. N

Подп. и дата

Инв.N подл.

| Изм. | Кол.уч | Лист | N док | Подп. | Дата | 131-23-ГП2.СО | | |
|---|---|---|---|---|---|---|---|---|
| | | | | | | Ж/д пути от испытательного центра до обкаточной линии с удлинением трансбордера, расположенные по адресу: Московская область, г.о. Мытищи, ул. Колонцова, 4 | | |
| Разраб. | | Герасимова | | | | Генеральный план | Стадия | Лист | Листов |
| | | | | | | | П | 1 | 3 |
| Н. контр | | Лемехов | | | | Спецификация оборудования, материалов | ООО НПП «ОВИСТ» | | |

| Позиция | Наименование и техническая характеристика | Тип, марка. Обозначение документа, опросного листа | Код оборудования, изделия материала | Завод – изготовитель | Единица измерения | Коли-чество | Масса единицы, кг | Примечание |
|---|---|---|---|---|---|---|---|---|
| 1 | 2 | 3 | 4 | 5 | 6 | 7 | 8 | 9 |
| 5 | Бортовой камень БР 100.30.15 | | | | шт. | 144 | | |
| | | | | | | | | |
| | **Планировка (Отсыпка территории щебнем)** | | | | | | | |
| 1 | Щебень М600 (20–70мм) h=0,30 | ГОСТ 8267-93 | | | $м^3$ | 538,5 | | |
| | | | | | | | | |
| | **Благоустройство (Резинокордовое покрытие из плит)** | | | | | | | |
| 1 | Плита внутренняя (номер по проекту 2741.001) | | | | шт. | 22 | | |
| | | | | | | | | |
| 2 | Плита наружная (номер по проекту 2741.002) | | | | шт. | 44 | | |
| | | | | | | | | |
| 3 | Прокладка наружная (номер по про-екту 2741.003) | | | | шт. | 44 | | |
| | | | | | | | | |
| 4 | Прокладка внутренняя (номер по проекту 2741.004) | | | | шт. | 22 | | |
| | | | | | | | | |
| 5 | Комплект узлов крепления | | | | комплект | 1 | | |
| | | | | | | | | |
| | **Благоустройство(восстановление сущ. газона)** | | | | | | | |
| 1 | Посев многолетних трав механизированным способом: | | | | $м^2$ | 520,00 | | |
| | Кострец безостный | | | | кг | 1,41 | | |
| | Овсянка луговая | | | | кг | 1,17 | | |
| | Ежа сборная | | | | кг | 1,20 | | |
| | | | | | | | | |
| | | | | | | | | |
| | | | | | | | | |

Взам. инв. N

Подп. и дата

Инв.N подл.

| Позиция | Наименование и техническая характеристика | Тип, марка. Обозначение документа, опросного листа | Код оборудования, изделия материала | Завод – изготовитель | Единица измерения | Коли-чество | Масса единицы, кг | Примечание |
|---|---|---|---|---|---|---|---|---|
| 1 | 2 | 3 | 4 | 5 | 6 | 7 | 8 | 9 |
| | | | | | | | | |
| | **Сборные железобетонные, монолитные и кирпичные конструкции** | | | | | | | |
| 1 | Бетон В20 W6 F75 | ГОСТ 26633-2015 | | | $м^3$ | 1,1 | | |
| 2 | Щебень фр. 20-40 | ГОСТ 8267-93 | | | $м^3$ | 2,7 | | |
| 3 | Кирпич КР-р-по 250х120х88/1,4НФ/150/2,0/50 | ГОСТ 530-2012 | | | шт | 580 | | |
| 4 | Фундаменты ограждения ФО-2 | Альбом ИЖ 31-77 | | | шт | 5 | 630 | |
| 5 | Панели ограждения ПО-2 | Альбом ИЖ 31-77 | | | шт | 4 | 1420 | |
| 6 | Цементный раствор М100 | ГОСТ 28013-98 | | | м3 | 0,54 | | |
| 7 | Покрытие Полифан | Стандат ВД-КЧ-1ФА | | | кг | 0,4 | | |
| 8 | Битумная мастика Технониколь №24 | ТЕХНОНИКОЛЬ | | | кг | 8,5 | | |
| 9 | Битумная грунтовка Технониколь №01 | ТЕХНОНИКОЛЬ | | | кг | 5,2 | | |

Взам. инв. N

Подп. и дата

Инв.N подл.

| Изм. | Кол.уч | Лист | N док | Подп. | Дата |
|---|---|---|---|---|---|

| № п/п | № в ЛСР | Наименование работ | Ед. изм. | Кол-во | Ссылка на чертежи, спецификации | Формула расчета, расчет объемов работ и расхода материалов |
|---|---|---|---|---|---|---|
| 1 | 2 | 3 | 4 | 5 | 6 | 7 |
| | | **Вертикальная планировка (земляные работы)** | | | | |
| 1 | | Выемка грунта при устройстве: дорожной одежды и планировки | м³ | 3231,60 | 131-23-ГП2, лист 6 | |
| 2 | | Разработка грунта с перемещением до 50 м, бульдозером из выемки в отвал | м³ | 3231,60 | 131-23-ГП2, лист 6 | |
| 3 | | Погрузка, перевозка на 30 км, утилизация излишка грунта автосамосвалом КАМАЗ-5511 г.п. 10 т | м³ | 2885,52 | 131-23-ГП2, лист 6 | |
| 4 | | Устройства планировочной насыпи бульдозером 130 л.с. из оставшегося грунта | м³ | 346,08 | 131-23-ГП2, лист 6 | |
| 5 | | Послойное уплотнение насыпи кулачковыми катками 8т при 4 проходах по одному следу. | м³ | 346,08 | 131-23-ГП2, лист 6 | |
| 6 | | Подвозка недостающего плодородного грунта (h = 0,2 м) для благоустройства, автосамосвалом КАМАЗ-5511 | м³ | 104,00 | 131-23-ГП2, лист 6 | |
| | | - | | | | |

Согласовано

Взам. инв. №

Подп. и дата

Инв. № подл.

| Изм. | Кол.уч | Лист | № док. | Подп. | Дата |
|---|---|---|---|---|---|
| 1 | Все | Зам | 179-23 | | 27.06.23 |
| Разраб. | | Герасимова | | | 02.06.23 |
| Н. контр. | | Лемехов | | | 02.06.23 |

131-23-ГП2.ВР

Ж/д пути от испытательного центра до обкаточной линии с удлинением трансбордера, расположенные по адресу: Московская область, г.о. Мытищи, ул. Колонцова, 4

Генеральный план

| Стадия | Лист | Листов |
|---|---|---|
| П | 1 | 6 |

Ведомость объемов работ

ООО НПП «ОВИСТ»

| | 2 | 3 | 4 | 5 | 9 | 10 |
|---|---|---|---|---|---|---|
| | | **Благоустройство (Водоотводной лоток)** | | | | |
| 1 | | Устройство лотка водоотводного (BETOMAX DRIVE DN300 H26,Standartpark), или аналога | м | 163,0 | 131-23-ГП2, лист 4 | |
| 2 | | Устройство слоя из щебня фракции 20-40мм М600, (ГОСТ 8267-93) (подстилающий слой щебня для лотка) | м³ | 14,67 | 131-23-ГП2, лист 4 | 0,09*163,0= 14,67 |
| 3 | | Устройство водоприемной решетки (РЕШЕТКА ВОДОПРИЕМНАЯ DRIVE ЩЕЛЕВАЯ ЧУГУННАЯ ВЧ КЛ. С250 273033-D, Standartpark), или аналога | м | 163,0 | 131-23-ГП2, лист 4 | |
| 4 | | Устройство щебеночной наброски из щебня фракции 20-40мм М600, (ГОСТ 8267-93) | м³ | 0,64 | 131-23-ГП2, лист 4 | Щебеночная наброска = 0,1*6,4= 0,64 |
| | | | | | | |
| | | **Благоустройство (Устройство асфальтового покрытия проездов)** | | | | |
| 1 | | Укладка асфальтобетона плотного горячего на битуме БНД марки 60/90, Тип В, Марки III ГОСТ 9128-2013 h=0,05 | м³/тонн | 352,85/ 705,70 | 131-23-ГП2, лист 2 | 7057,00*0,05= 352,85<br>1м$^3$ = 2 тонны.<br>352,85*2 = 705,70 |
| 2 | | Устройство слоя из щебня М600 (5-20 мм) с пропиткой вязким битумом h=0,08 | м³ | 564,56 | 131-23-ГП2, лист 2 | 7057,00*0,08= 564,56 |
| 3 | | Устройство слоя из щебня М600 (20-70мм) ГОСТ 8267-93, h=0,15 | м³ | 1058,55 | 131-23-ГП2, лист 2 | 7057,00*0,15= 1058,55 |

| | 2 | 3 | 4 | 5 | 9 | 10 |
|---|---|---|---|---|---|---|
| 4 | | Устройство слоя из песка крупного ГОСТ 8736-2014, h=0,30 | м³ | 2117,10 | 131-23-ГП2, лист 2 | 7057,00*0,30= 2117,10 |
| 5 | | Устройство слоя из песка крупного ГОСТ 8736-2014 h=0,30 (замена техногенного грунта) | м³ | 2117,10 | 131-23-ГП2, лист 2 | 7057,00*0,30= 2117,10 |
| 6 | | Укладка бортового камня БР 100.30.15 | шт. | 144 | 131-23-ГП2, лист 2 | |
| | | | | | | |
| | | **Демонтаж (Существующее асфальтовое покрытие проездов)** | | | | |
| 1 | | Демонтаж слоя из асфальтобетона с помощью метода холодного фрезерования. (Асфальтобетон плотный горячий на битуме БНД марки 60/90, Тип В, Марки III ГОСТ 9128-2013 h=0,05) | м³/тонн | 336,25/ 672,50 | 131-23-ГП2, лист 2 | 6725,00 *0,05= 336,25<br>1м³ = 2 тонны.<br>336,25*2 = 672,50 |
| 2 | | Демонтаж слоя из щебня М600 (5-20 мм) с пропиткой вязким битумом h=0,08 с К упл.= 1,05 | м³ | 538,00 | 131-23-ГП2, лист 2 | 6725,00 *0,08= 538,00 |
| 3 | | Демонтаж слоя из щебня М600 (20-70мм) ГОСТ 8267-93 h=0,15 с К упл.= 1,05 | м³ | 1008,75 | 131-23-ГП2, лист 2 | 6725,00 *0,15= 1008,75 |
| 4 | | Демонтаж слоя из песка крупного-ГОСТ 8736-2014 h=0,30 с К упл.= 1,10 | м³ | 2017,50 | 131-23-ГП2, лист 2 | 6725,00 *0,30= 2017,50 |
| 5 | | Демонтаж бортовых камней БР 100.30.15 | шт/м³. | 136/ 5,85 | 131-23-ГП2, лист 2 | |
| 6 | | Погрузка 80%-механизировано<br>Погрузка 20% вручную | т | 4677,49<br>1169,37 | | (136*0,1+672,5+(538+1008,75)*1,38+2017,5*1,5)*0,8<br>(136*0,1+672,5+(538+1008,75)*1,38+2017,5*1,5)*0,2 |
| 7 | | перевозка и утилизация строительного мусора автосамосвалом КАМАЗ-5511 на расстояние 30 км | м3 | 3906,35 | | 336,25+538,00+1008,75+2017,50+5,85 |

Взам. инв. №

Подп. и дата

Инв. № подл.

| | 2 | 3 | 4 | 5 | 9 | 10 |
|---|---|---|---|---|---|---|
| | | | | | | |
| | | **Благоустройство (Резинокордовое покрытие из плит)** | | | | |
| 1 | | Укладка плиты внутренней (номер по проекту 2741.001) | шт. | 22 | 131-23-ГП2, лист 2 | |
| 2 | | Укладка плиты наружней (номер по проекту 2741.002) | шт. | 44 | 131-23-ГП2, лист 2 | |
| 3 | | Устройство прокладки наружней (номер по проекту 2741.003) | шт. | 44 | 131-23-ГП2, лист 2 | |
| 4 | | Устройство прокладки внутренней (номер по проекту 2741.004) | шт. | 22 | 131-23-ГП2, лист 2 | |
| 5 | | Устройство крепежей для резинокор-дового настила (комплект узлов крепления) | комплект | 1 | 131-23-ГП2, лист 2 | |
| | | | | | | |
| | | **Благоустройство (восстановление сущ. газона)** | | | | |
| 1 | | Отсыпка плодородного грунта, из них:<br>- 80 % механизированным способом<br>- 20% ручным способом | $м^3$ | 104,00 (83,20/20,80) | 31-23-ГП2, лист 6 | Отсыпка плодородного грунта, h=0,2 |
| 2 | | Посев многолетних трав, из них:<br>- 80 % механизированным способом<br>- 20% ручным способом | $м^2$ | 520,00 (416/104) | 131-23-ГП2, лист 2 | |
| | | Кострец безостный | кг | 1,41 | 131-23-ГП2, лист 2 | |
| | | Овсянка луговая | кг | 1,17 | 131-23-ГП2, лист 2 | |
| | | Ежа сборная | кг | 1,20 | 131-23-ГП2, лист 2 | |

Взам. инв. №

Подп. и дата

Инв. № подл.

| Изм. | Кол.уч | Лист | № док. | Подп. | Дата |
|---|---|---|---|---|---|

| | 2 | 3 | 4 | 5 | 9 | 10 |
|---|---|---|---|---|---|---|
| 3 | | (Отсыпка территории щебнем) Щебень М600 (20-70мм) ГОСТ 8267-93 h=0,30 с К упл.= 1,05 | $м^3$ | 538,50 | 131-23-ГП2, лист 2 | 1795,00 *0,30= 538,50 |
| | | **Земляные работы** | | | | |
| 1 | | Разработка грунта вручную | $м^3$ | 11,8 | | $V_2$=(2,6+0,5x1,7)x1,7x2=11,8 $м^3$ |
| 2 | | Обратная засыпка грунта вручную | $м^3$ | 10,3 | | |
| 3 | | Погрузка, перевозка и утилизация лишнего грунта на 30 км. | м3 | 1,5 | | |
| | | **Сборные железобетонные, монолитные и кирпичные конструкции** | | | | |
| 1 | | Устройство фундаментов ограждения ФО-2 «Альбом ИЖ 31-77» массой 0,63 т | шт/ $м^3$ | 5/1,26 | | V=0,252x5 =1,26 $м^3$ |
| 2 | | Устройство панелей ограждения ПО-2 «Альбом ИЖ 31-77» массой 1420 кг | шт. $м^3$ | 4/2,28 | | |
| 3 | | Устройство кирпичной кладки из кирпича КР-р-по 250x120x88/1,4НФ/150/2,0/50 на растворе М50 | $м^3$ | 1,9 | | V=2x0,38x2,5=1,9 $м^3$ |
| 4 | | Устройство монолитных фундаментов из бетона кл. В20, W6, F75 | $м^3$ | 1,1 | | V=2x1,4x0,4=1,1 $м^3$ |
| 5 | | Устройство щебеночной подготовки из щебня фр. 20-40 мм под фундаменты | $м^3$ | 2,7 | | (0,3x1,35x1,15)x5=2,3 $м^3$ – под фундаменты<br>0,3x2,2x0,6=0,4<br>2,3+0,4= 2,7 $м^3$ |
| 6 | | Устройство цементной стяжки толщ. 30 мм по верху кирпичной кладки из цементного раствора М100 | $м^2$ | 0,8 | | 2x0,4=0,8 $м^2$ |

Взам. инв. №

Подп. и дата

Инв. № подл.

| | 2 | 3 | 4 | 5 | 9 | 10 |
|---|---|---|---|---|---|---|
| 7 | | Штукатурка поверхности кирпичных стен | $м^2$ | 10,7 | | 2х2,47х2+0,38х2= 10,7 $м^2$ |
| 8 | | Окраска поверхности кирпичных стен фасадной краской типа «Полифан» за 2 раза | $м^2$ | 10,7 | | |
| 9 | | Очистка поверхности сборных железобетонных и монолитных фундаментов перед обмазкой | $м^2$ | 17,3 | | |
| 10 | | Обмазка поверхностей сборных железобетонных и монолитных фундаментов битумной мастикой (ТЕХНОНИКОЛЬ № 24. Расход 0,7 кг/м² на один слой) за 2 раза по битумной грунтовке (ТЕХНОНИКОЛЬ № 01 - 0,20…0,30 кг/$м^2$) за 1 раз. | $м^2$ | 17,3 | | |
| 11 | | Демонтаж ограждения из кирпича | м3 | 2,66 | | |
| 12 | | Демонтаж фундамента | м3 | 1,4 | | |
| 13 | | погрузка 80% механизировано<br>погрузка 20% вручную | тонн | 6,63<br>1,66 | | (2,66*1,8+1,4*2,5)*0,8<br>(2,66*1,8+1,4*2,5)*0,2 |
| 14 | | перевозка и утилизация мусора строительного на расстояние 30 км | м3 | 4,06 | | 2,66+1,4 |

Взам. инв. №

Подп. и дата

Инв. № подл.

| РЕГ.№ |
|---|
| 988-17 |

| ХАРАКТЕРИСТИКА ЭЛЕМЕНТА | | | |
|---|---|---|---|
| МАССА Т. | ОБЪЕМ БЕТОНА М³ | МАРКА БЕТОНА | РАСХОД СТАЛИ КГ. |
| 1,42 | 0,566 | 200 | 27,2 |

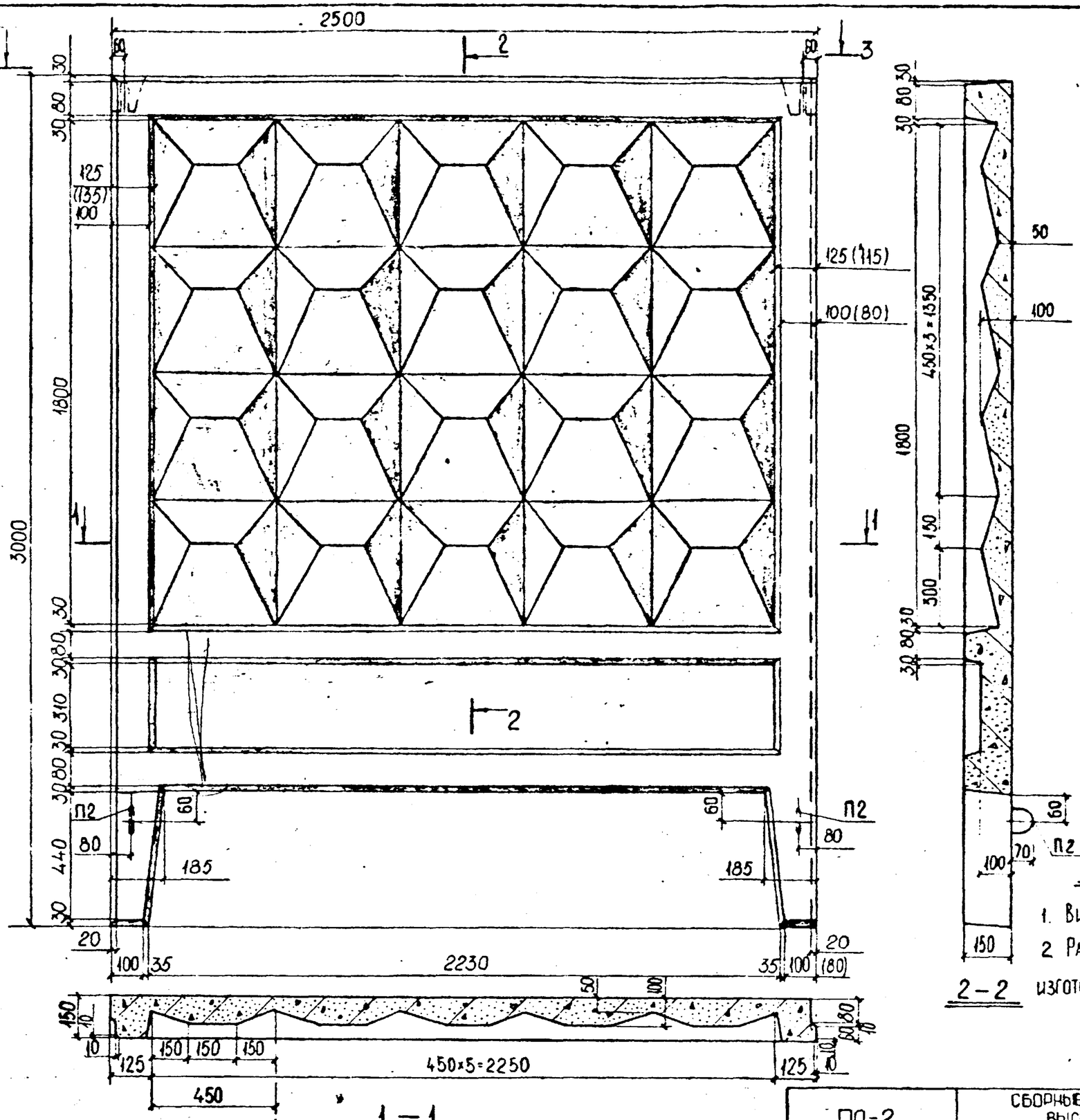


Примечание:

1. Вид 3-3 см. на листе №17.
2. Размеры в скобках допускаются при изготовлении панелей в существующих формах.

| | | | |
|---|---|---|---|
| ЗАВ.ОТДЕЛОМ | ШУКИН | | |
| ГЛ. КОНСТР | АЙЗИНСОН | | |
| ВЕД. КОНСТР | МЕЛЬНИЧЕНКО | | |
| СТ. ТЕХНИК | НОВИКОВА | | |
| 1977 | М-6 1:15 | | |

КТБ МОСОРГСТРОЙМАТЕРИАЛЫ

ОДЧ

АРХ. №

ПО-2

СБОРНЫЕ ЖЕЛЕЗОБЕТОННЫЕ ОГРАДЫ ВЫСОТОЙ 1,2М; 2,0М, 2,25М.

ОБЩИЙ ВИД

ИЖ 31-77

ВЗАМЕН | ЛИСТ 14

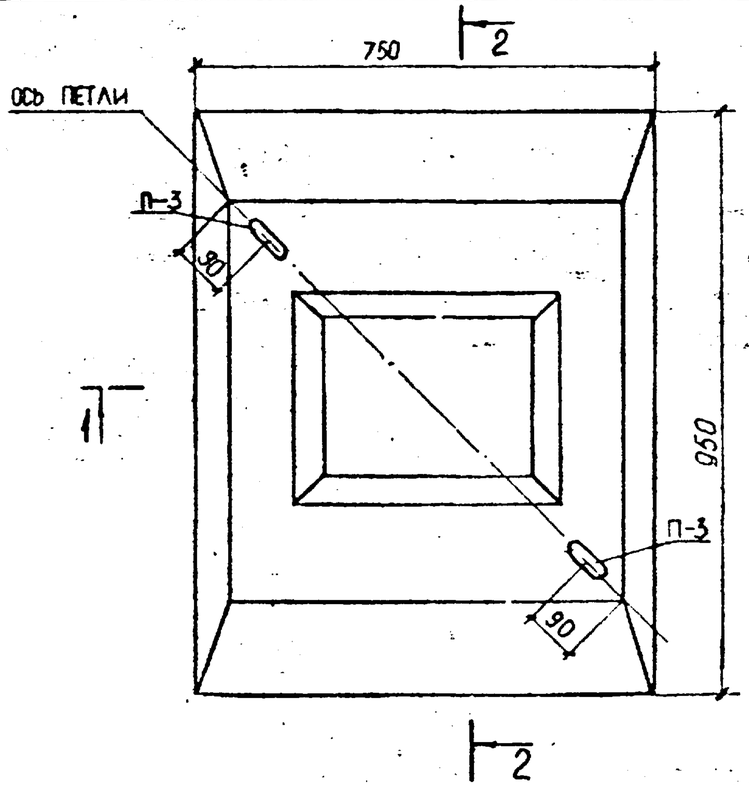


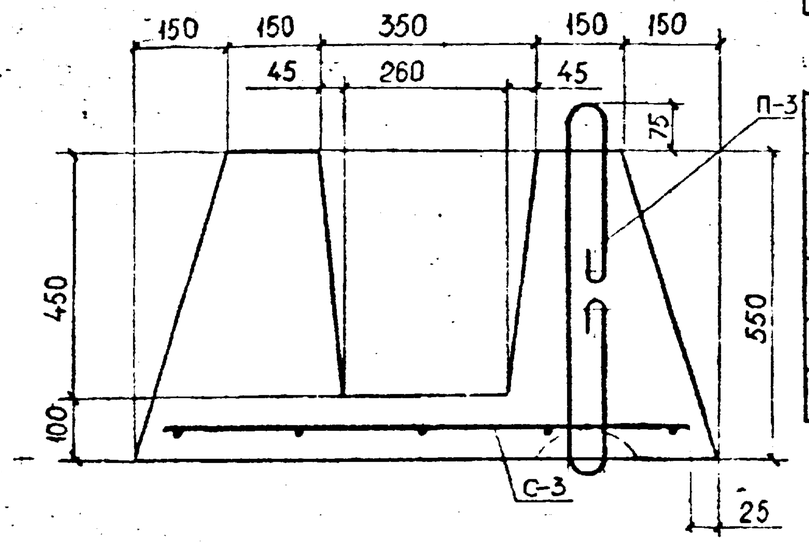


2-2

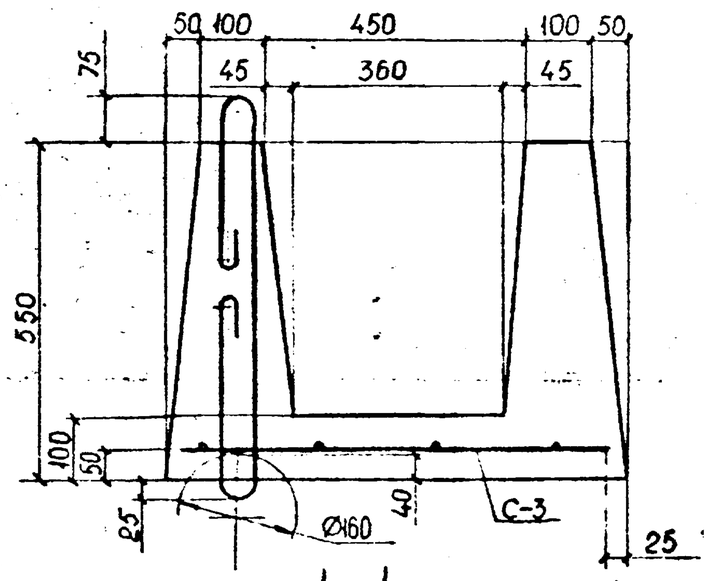


1-1

| ХАРАКТЕРИСТИКА ЭЛЕМЕНТА | | | | |
|---|---|---|---|---|
| МАРКА ЭЛЕМЕНТА | МАРКА БЕТОНА | РАСХОД БЕТОНА $M^3$ | МАССА ИЗДЕЛИЯ Т. | МАССА СТАЛИ КГ. |
| ФО-2 | 200 | 0,253 | 0,630 | 2,18 |

| СПЕЦИФИКАЦИЯ АРМАТУРНЫХ ИЗДЕЛИЙ | | | | |
|---|---|---|---|---|
| МАРКА АРМАТУРНОГО ИЗДЕЛИЯ | КОЛ-ВО ШТ | МАССА КГ. | | №№ ЛИСТОВ |
| | | ОДНОГО | ВСЕХ | |
| С-3 | 1 | 1,05 | 1,05 | 33 |
| П-3 8А | 2 | 0,566 | 1,13 | 36 |
| | | ИТОГО: | 2,18 | |

| | | | |
|---|---|---|---|
| РЕГ.N: 988-32 | | | |
| 1977 | ЗАВ ОТДЕЛОМ: ШУКИН | | |
| | ГА КОНСТР. АЙЗИНСОН | | |
| | ВЕД. КОНСТР. МЕЛЬНИЧЕНКО | | |
| | СТ. ТЕХНИК НОВИКОВА | | |
| М-6 1:10 | | | |
| КТБ МОСОРГСТРОЙМАТЕРИАЛЫ | ПДЧ | | |
| АРХ N: | | | |

| | | |
|---|---|---|
| ФО-2 | СБОРНЫЕ ЖЕЛЕЗОБЕТОННЫЕ ОГРАДЫ ВЫСОТОЙ 1,2 м, 2,0 м, 2,25 м | 1.ИЖ 31-77 |
| | Общий вид. Армирование | ВЗАМ. N: ЛИСТ 29 |