ООО «КиКГЕОСТРОЙ»

РФ, 109004, Москва, ул. Земляной вал 65

Тел.: (495) 915-24-71

Заказчик - АО «МЕТРОВАГОНМАШ»

«ЦЕХ № 8, РАСПОЛОЖЕННЫЙ ПО АДРЕСУ: МОСКОВСКАЯ ОБЛАСТЬ, Г.О. МЫТИЩИ, УЛ. КОЛОНЦОВА, 4. КАПИТАЛЬНЫЙ РЕМОНТ»

РАБОЧАЯ ДОКУМЕНТАЦИЯ

Здание АБК.

Устройства автоматики

130-23-УА1

Руководитель проекта **В.Е. Липатов**

2024

Взам. инв. №	
Подп. и дата	
Инв. № подл.	

Ведомость рабочих чертежей основного комплекта

Лист	Наименование	Примечание
1	2	3
1	Общие данные.	
2	Приточная вентиляционная установка П1. Схема функциональная и внешних соединений_шкафа управления.	
3	Приточная вентиляционная установка П1. Схема функциональная и внешних соединений_шкафа управления.	
4	Вентиляционная установка В1. Схема функциональная и внешних соединений_шкафа управления.	
5	Вентиляционная установка В2. Схема функциональная и внешних соединений_шкафа управления.	
6	Вентиляционная установка В3. Схема функциональная и внешних соединений_шкафа управления.	
7	Вентиляционная установка В4. Схема функциональная и внешних соединений_ шкафа управления.	
8	Вентиляционная установка В5. Схема функциональная и внешних соединений_шкафа управления.	
9	Вентиляционная установка В6. Схема функциональная и внешних соединений_шкафа управления.	
10	Шкаф автоматизации противодымной вентиляции ПД1. Схема электрическая соединений.	
11	Шкаф автоматизации противодымной вентиляции ВД1. Схема электрическая соединений.	
12	Лестничный проем 1-2 этаж. Шкаф пожарной сигнализации ШПС-24 №1. Схема подключения.	
13	Журнал контрольных кабелей	
14	Содержание	
15	Журнал контрольных кабелей	
16	Журнал контрольных кабелей	
17	Журнал контрольных кабелей	
18	Журнал контрольных кабелей	
19	Журнал контрольных кабелей	
20	Журнал контрольных кабелей	
21	Журнал контрольных кабелей	
22	Журнал контрольных кабелей	
23	Журнал контрольных кабелей	
24	Журнал контрольных кабелей	
25	Журнал контрольных кабелей	
26	Сводная ведомость потребности в кабеле	
27	План раскладки контрольных кабелей в здании АБК	

Ведомость ссылочных и прилагаемых документов

Обозначение	Наименование	Примечание
	Прилагаемые документы	
130-23-УА1.СО	Спецификация оборудования, изделий и материалов	
130-23-УА1.ВР	Ведомость объемов работ	

Общие указания

Данный раздел рабочей документации выполнен на основании задания на проектирование рабочей документации по объекту "Цех №8, расположенный по адресу: Московская область, г. о. Мытищи, ул. Колонцова, 4. Капитальный ремонт".

Данный раздел рабочей документации соответствует:

- заданию на проектирование;
- требованиям Федерального закона от 30.12.2009 № 384-ФЗ "Технический регламент о безопасности зданий и сооружений";
- требованиям Федерального закона от 22.07.2008 № 123-ФЗ"Технический регламент о требованиях пожарной безопасности".

Данный раздел рабочей документации выполнен в соответствии с действующими в РФ стандартами:

- ГОСТ Р 53246-2008 Информационные технологии. Системы кабельные структурированные. Проектирование основных узлов системы. Общие требования;
- ГОСТ Р 21.101-2020. СПДС. Основные требования к проектной и рабочей документации;
- ПУЭ, 7-е издание, раздел 7.

Подключение и наладка устройств УА должна выполняться квалифицированным персоналом в соответствии с рабочей документацией, требованиями технической документации от изготовителя оборудования, ПУЭ. Заземление оборудования и должно выполняться в соответствии с требованиями ПУЭ, технической документацией предприятий-изготовителей.

Ведомость полного комплекта смотри в документе 130-23-ВПК.

Взам. инв. №

Подп. и дата

Инв. № подл.

Изм.	Кол.уч.	Лист	№док.	Подп.	Дата	130-23-УА1			
						Цех №8, расположенный по адресу: Московская область, г.о. Мытищи, ул. Колонцова, 4. Капитальный ремонт			
Разраб.		Елисеева			18.03.24	Здание АБК. Устройства автоматики.	Стадия	Лист	Листов
Пров.		Лемехов			18.03.24		Р	1	27
Н. контр.		Монаенкова			18.03.24	Общие данные.	ООО НПП «ОВИСТ»		
ГИП		Зайчиков			18.03.24				

Формат А3

Функциональная схема

Приточная вентиляционная установка П1

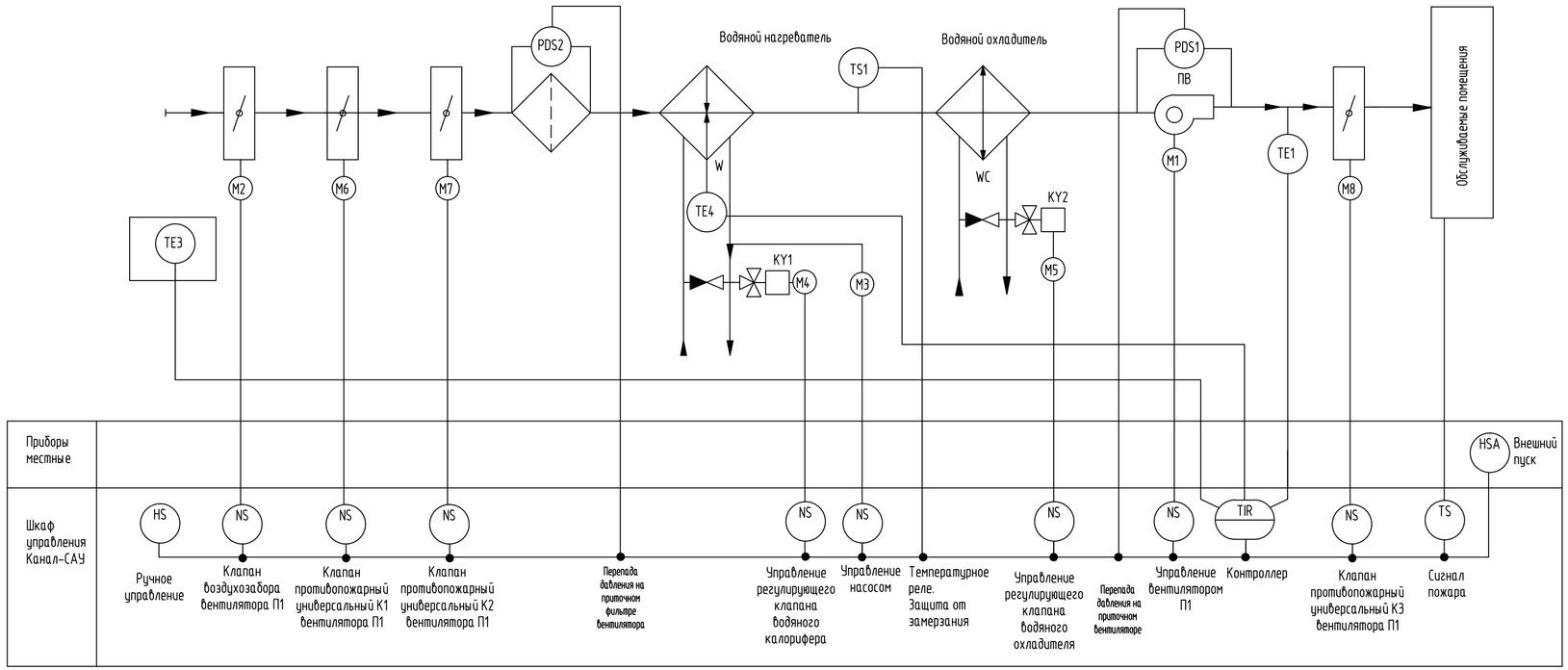

Перечень элементов

Поз. обозначение	Наименование	Кол.	Примечание
	АБК. Помещение 212. Шкаф управления Канал-САУ-WP-3-ТО 06 приточной установки П1		
M1	Электропривод вентилятора	1	
M2	Электропривод воздушной (220В, 3-х поз. управление)	1	
M3	Насос циркуляционный теплоносителя 220 В	1	
M4	Электропривод клапана воздушного воздухонагревателя 24 В, управления 0-10В	1	
M5	Электропривод клапана водяного воздухоохладителя 24 В, 0-10 В	1	
TS1	Температурное реле TP-30 AC230В УХЛ2 4640016935116	1	МЕАНДР
TE 4	Датчик температуры обратного теплоносителя NTC 10K	1	
	Размер монтажной коробки:64х68х35 мм, поставл. в комплекте с монт. фланцем		
PDS2	Датчик-реле перепада давления на приточном фильтре 30-300 Па	1	
PDS1	Датчик-реле перепада давления на приточном вентиляторе 50-500 Па	1	
TE1	Канальный датчик температуры приточного воздуха (NTC 10K) Тпр=+14°С	1	
	Размер монтажной коробки:64х68х35 мм, поставл. в комплекте с монт. фланцем		
TE3	Настенный датчик температуры наружного воздуха NTC 10K -26С -+20°С	1	
K1,K2	Реле PT570730 с колодкой PT7874P и клипсой PT28800 Schrack	2	Установить дополнительно
M6-M8	Электропривод противопожарного клапана 220В	3	Подключение клапанов
	КПУ-1Н-0-Н-500х250-2*ф-МВ220-СН-0-0-0-0-0-0		уточнить по месту
KZ1-KZ7	Коробка клеммная D 9125 88х88х53 IP55/IP65 серая	7	HENSEL
	АБК. Помещение 212. Шкаф управления Канал-САУ-WP-3-ТО 06 приточной установки П1		
	(у входной двери в помещение)		
SB1	Пост кнопочный	1	
	ПКУ 15-21.121-54 У2 (1хКЕ081/2 (1з+1р) черн. + 1хКЕ081/2 (1з+1р) красн. + PG-19)		(цилиндрические кнопки)

Схема выполнена на листах: 2,3

Изм.	Кол.уч.	Лист	N°док.	Подп.	Дата	130-23-УА1			
						Цех N°8, расположенный по адресу: Московская область, г.о. Мытищи, ул. Колонцова, 4. Капитальный ремонт			
Разраб.		Елисеева			18.09.23	Здание АБК. Устройства автоматики.	Стадия	Лист	Листов
Пров.		Лемехов			18.09.23		Р	2	
Н. контр.		Миронова			18.09.23	Приточная вентиляционная установка П1. Схема функциональная и внешних соединений шкафа управления.	ООО НПП «ОВИСТ»		

Взам. инв. №

Подп. и дата

Инв. № подл.

Формат А4х3

Схема внешних соединений

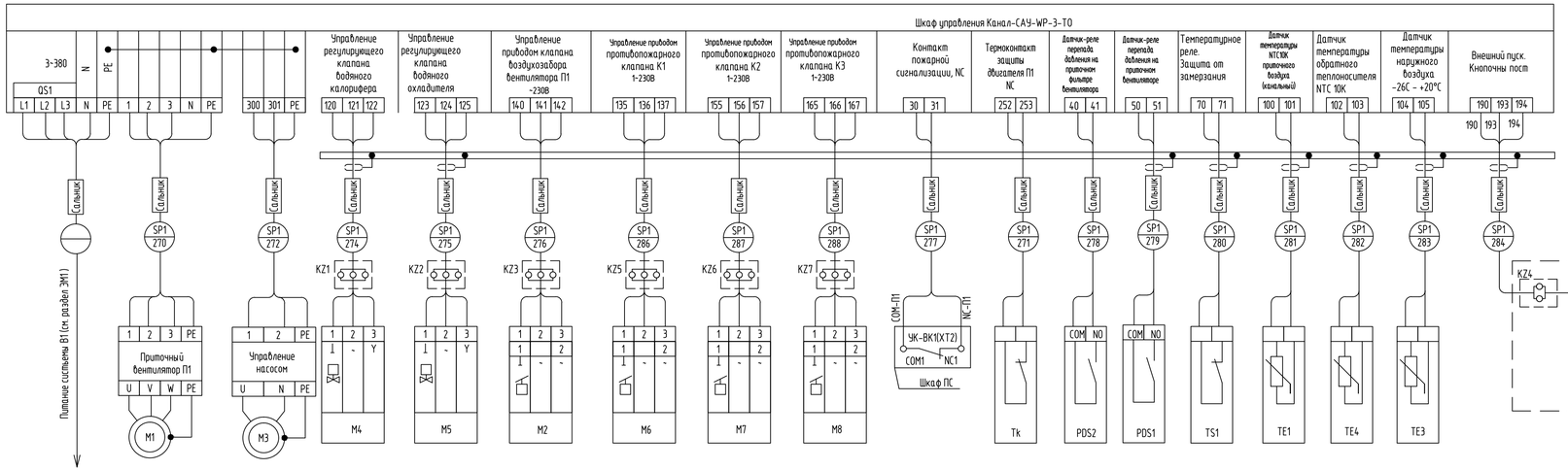

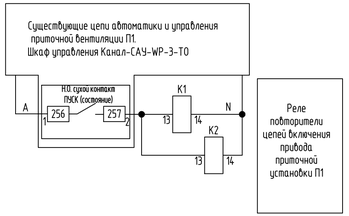

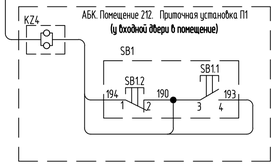

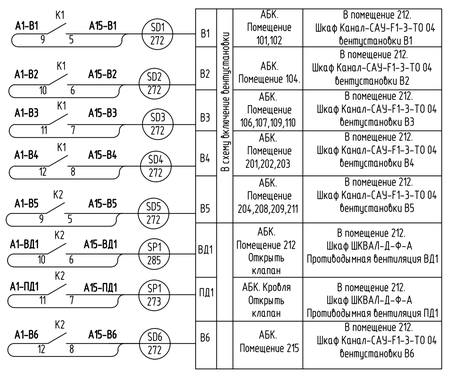

Схема выполнена на листах: 2,3

Схемы функциональная и внешних соединений выполнены на основании информации "Система канальной вентиляции " ООО "ВЕЗА".

Изм.	Кол.уч.	Лист	№док.	Подп.	Дата	130-23-УА1		
						Цех №8, расположенный по адресу: Московская область, г.о. Мытищи, ул. Колонцова, 4. Капитальный ремонт		
Разраб.		Елисеева			18.09.23	Здание АБК. Устройства автоматики.	Стадия	Лист	Листов
Пров.		Лемехов			18.09.23		Р	3	
Н. контр.		Миронова			18.09.23	Приточная вентиляционная установка П1. Схема функциональная и внешних соединений шкафа управления.	ООО НПП «ОВИСТ»		

Взам. инв. №

Подп. и дата

Инв. № подл.

Формат А4х4

Схема внешних соединений

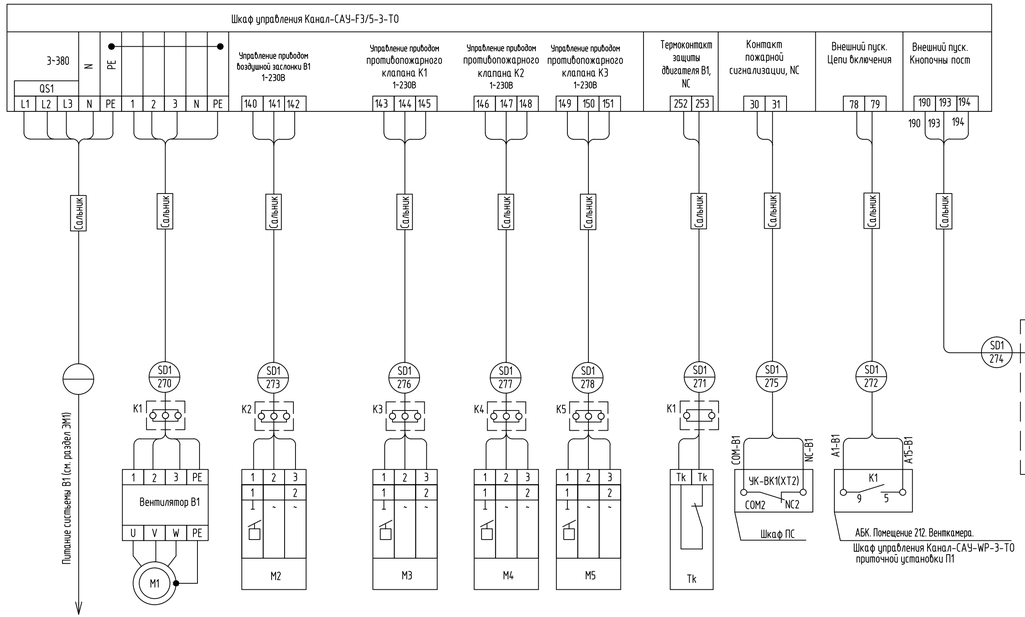

Схемы функциональная и внешних соединений выполнены на основании информации "Система канальной вентиляции " ООО "ВЕЗА".

Функциональная схема

Вентиляционная установка В1

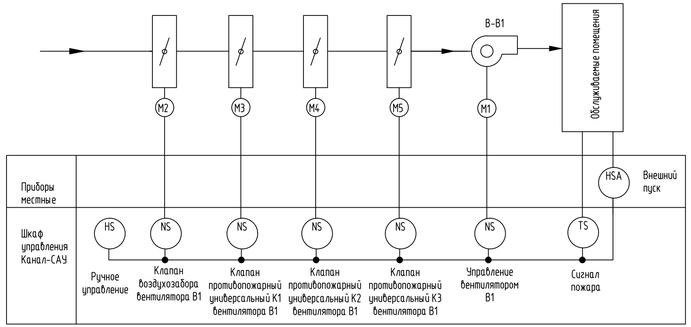

Перечень элементов

Поз. обозначение	Наименование	Кол.	Примечание
	АБК. Помещение 212. Шкаф управления Канал-САУ-F3/5-3-ТО 04 Вентустановка В1		
M1	Электропривод вентилятора	1	
M2	Электропривод воздушной (220В, 3~х поз. управление)	1	Подключение клапанов
M3-M5	Электропривод противопожарного клапана 220В	3	уточнить по месту
	КПУ-1Н-0-Н-200-2*ф-МВ220-СН-0-0-0-0-0-0		
QF	Автомат защиты двигателя	1	
K1-K6	Коробка клеммная D 9125 88x88x53 IP55/IP65 серая	6	HENSEL выносные
	АБК. Помещение 101. Вентустановка В1 **(у входной двери в помещение)**		
SB1	Пост кнопочный	1	
	ПКУ 15-21.121-54 У2 (1xKE081/2 (1з+1р) черн. + 1xKE081/2 (1з+1р) красн. + PG-19)		(цилиндрические кнопки)

Изм.	Кол.уч.	Лист	№док.	Подп.	Дата	130-23-УА1			
						Цех №8, расположенный по адресу: Московская область, г.о. Мытищи, ул. Колонцова, 4. Капитальный ремонт			
Разраб.		Елисеева			18.09.23	Здание АБК. Устройства автоматики.	Стадия	Лист	Листов
Пров.		Лемехов			18.09.23		Р	4	
Н. контр.		Миронова			18.09.23	Вентиляционная установка В1. Схема функциональная и внешних соединений шкафа управления.	ООО НПП «ОВИСТ»		

Взам. инв. №

Подп. и дата

Инв. № подл.

Формат А4х4

Схема внешних соединений

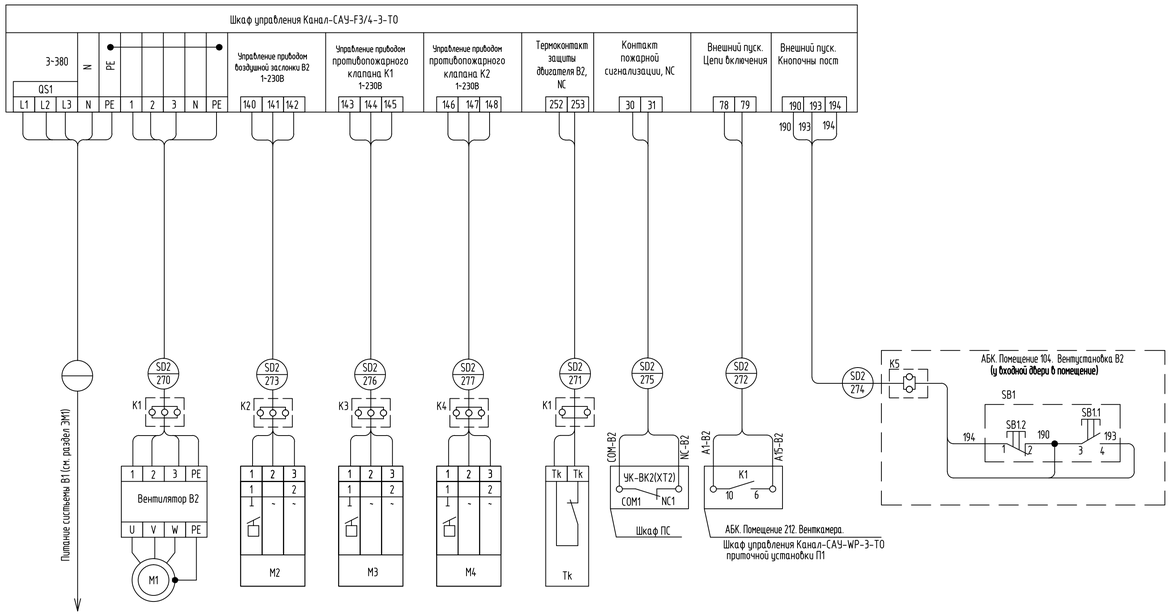

Функциональная схема

Вентиляционная установка В2

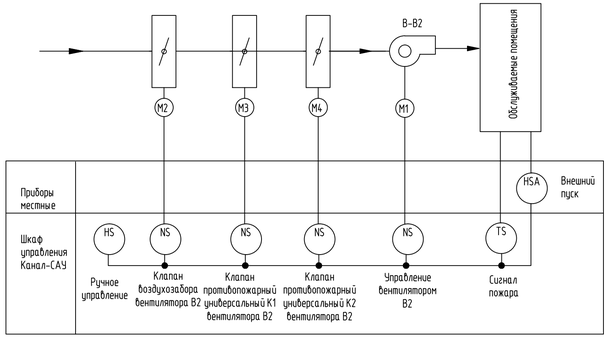

Перечень элементов

Поз. обозначение	Наименование	Кол.	Примечание
	АБК. Помещение 212. Шкаф управления Канал-САУ-F3/4-3-ТО 06 Вентустановка В2		
M1	Электропривод вентилятора	1	
M2	Электропривод воздушной (220В, 3-х поз. управление)	1	
M3,M4	Электропривод противопожарного клапана 220В	2	Подключение клапанов
	КПУ-1Н-0-Н-200-2*ф-МВ220-СН-0-0-0-0-0-0		уточнить по месту
QF	Автомат зхащиты двигателя	1	
K1 - K5	Коробка клеммная D 9125 88x88x53 IP55/IP65 серая	5	HENSEL выносные
	АБК. Помещение 104. Вентустановка В2 **(у входной двери в помещение)**		
SB1	Пост кнопочный	1	
	ПКУ 15-21.121-54 У2 (1xKE081/2 (1з+1р) черн. + 1xKE081/2 (1з+1р) красн. + PG-19)		(цилиндрические кнопки)

Схемы функциональная и внешних соединений выполнены на основании информации "Система канальной вентиляции " ООО "ВЕЗА".

Изм.	Кол.уч	Лист	№док.	Подп.	Дата	130-23-УА1			
						Цех №8, расположенный по адресу: Московская область, г.о. Мытищи, ул. Колонцова, 4. Капитальный ремонт			
Разраб.		Елисеева			18.09.23	Здание АБК. Устройства автоматики.	Стадия	Лист	Листов
Пров.		Лемехов			18.09.23		Р	5	
Н. контр.		Миронова			18.09.23	Вентиляционная установка В2. Схема функциональная и внешних соединений шкафа управления.	ООО НПП «ОВИСТ»		

Взам. инв. №

Подп. и дата

Инв. № подл.

Формат А4х4

Схема внешних соединений

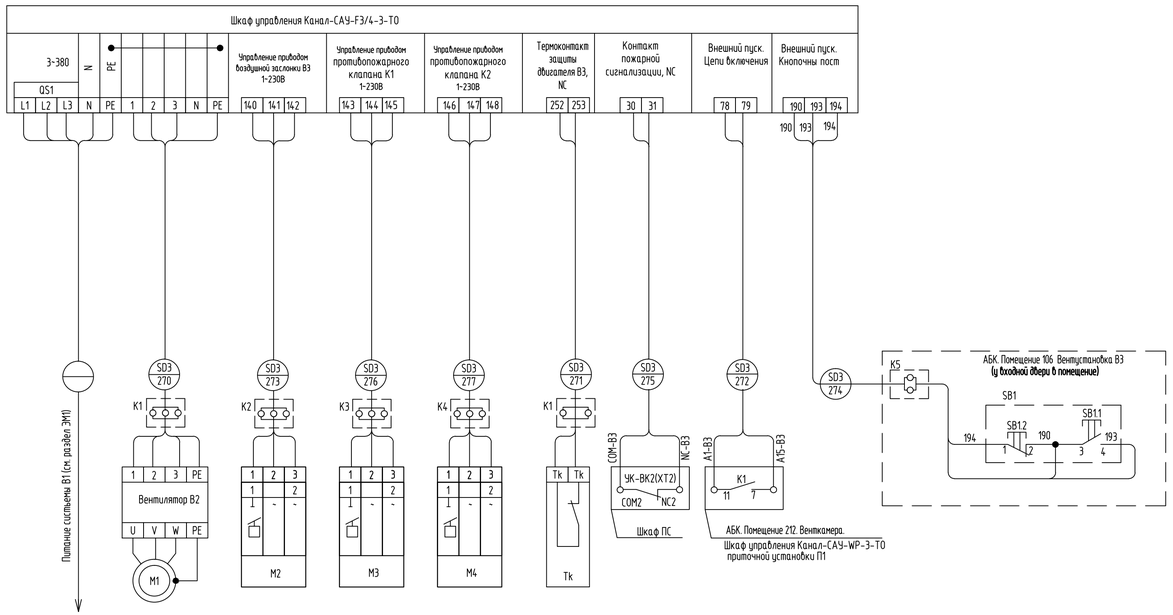

Схемы функциональная и внешних соединений выполнены на основании информации "Система канальной вентиляции " ООО "ВЕЗА".

Функциональная схема

Вентиляционная установка В3

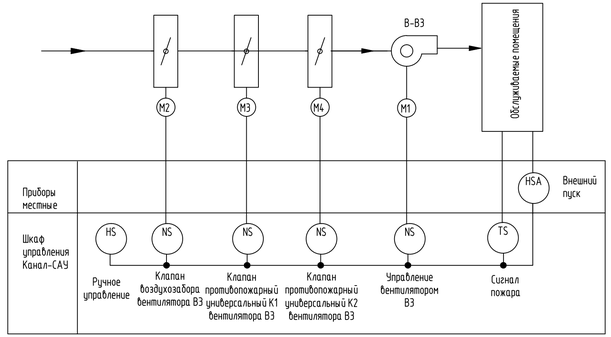

Перечень элементов

Поз. обозначение	Наименование	Кол.	Примечание
	АБК. Помещение 212. Шкаф управления Канал-САУ-F3/4-3-ТО 06 Вентустановка В3		
M1	Электропривод вентилятора	1	
M2	Электропривод воздушной (220В, 3-х поз. управление)	1	
M3,M4	Электропривод противопожарного клапана 220В	2	Подключение клапанов
	КПУ-1Н-0-Н-200-2*ф-МВ220-СН-0-0-0-0-0-0		уточнить по месту
QF	Автомат зхащиты двигателя	1	
K1 - K6	Коробка клеммная D 9125 88x88x53 IP55/IP65 серая	6	HENSEL выносные
	АБК. Помещение 106. Вентустановка В3 **(у входной двери в помещение)**		
SB1	Пост кнопочный	1	
	ПКУ 15-21.121-54 У2 (1хKE081/2 (1з+1р) черн. + 1хKE081/2 (1з+1р) красн. + PG-19)		(цилиндрические кнопки)

Взам. инв. №

Подп. и дата

Инв. № подл.

Изм.	Колич	Лист	№док.	Подп.	Дата
Разраб.		Елисеева			18.09.23
Пров.		Лемехов			18.09.23
Н. контр.		Миронова			18.09.23

130-23-УА1

Цех N8, расположенный по адресу:
Московская область, г.о. Мытищи, ул. Колонцова, 4. Капитальный ремонт

Здание АБК.
Устройства автоматики.

Стадия	Лист	Листов
Р	6	

Вентиляционная установка В3.
Схема функциональная и внешних соединений шкафа управления.

ООО НПП «ОВИСТ»

Формат А4х4

Схема внешних соединений

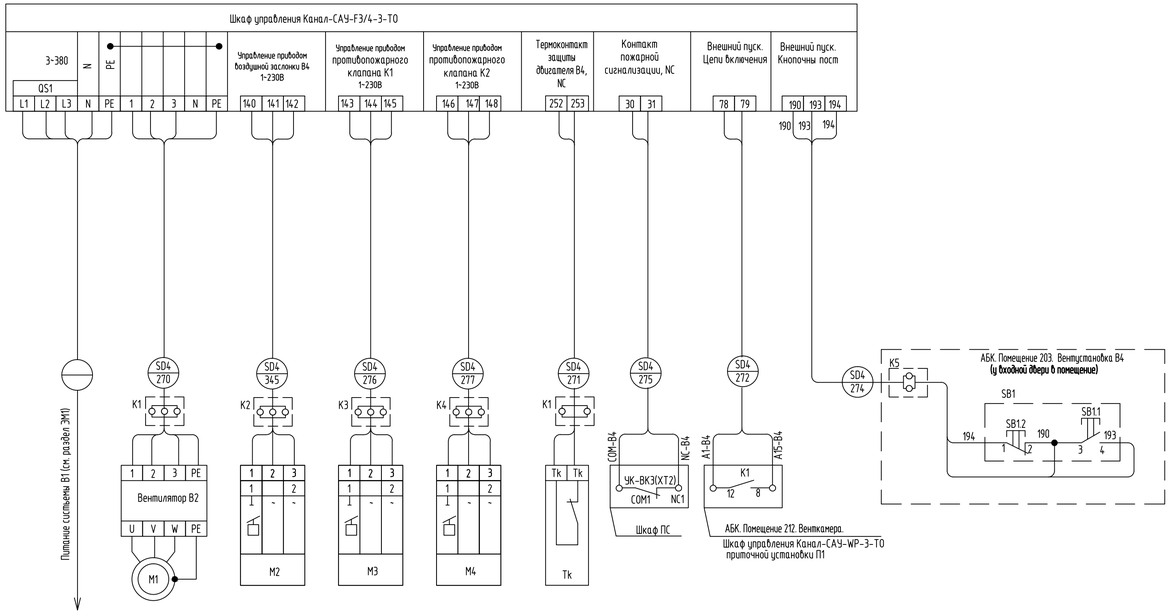

Схемы функциональная и внешних соединений выполнены на основании информации "Система канальной вентиляции " ООО "ВЕЗА".

Функциональная схема

Вентиляционная установка В4

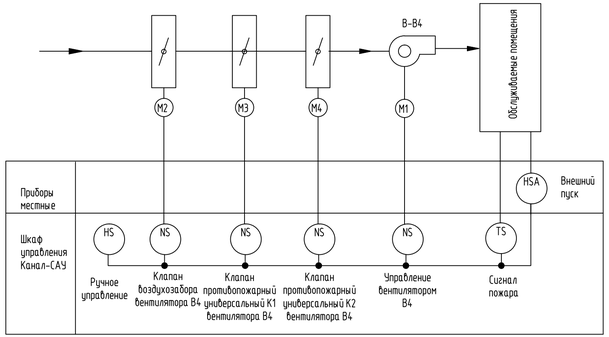

Перечень элементов

Поз. обозначение	Наименование	Кол.	Примечание
	АБК. Помещение 212. Шкаф управления Канал-F3/4-3-ТО 06 Вентустановка В4		
M1	Электропривод вентилятора	1	
M2	Электропривод воздушной (220В, 3-х поз. управление)	1	
M3,M4	Электропривод противопожарного клапана 220В	2	Подключение клапанов
	КПУ-1Н-0-Н-200-2*ф-МВ220-СН-0-0-0-0-0-0		уточнить по месту
QF	Автомат зхащиты двигателя	1	
K1 - K5	Коробка клеммная D 9125 88x88x53 IP55/IP65 серая	5	HENSEL выносные
	АБК. Помещение 104. Вентустановка В2 **(у входной двери в помещение)**		
SB1	Пост кнопочный	1	
	ПКУ 15-21.121-54 У2 (1xKE081/2 (1з+1р) черн. + 1xKE081/2 (1з+1р) красн. + PG-19)		(цилиндрические кнопки)

Изм.	Кол.уч	Лист	№док.	Подп.	Дата	130-23-УА1			
						Цех №8, расположенный по адресу: Московская область, г.о. Мытищи, ул. Колонцова, 4. Капитальный ремонт			
Разраб.		Елисеева			18.09.23	Здание АБК. Устройства автоматики.	Стадия	Лист	Листов
Пров.		Лемехов			18.09.23		Р	7	
Н. контр.		Миронова			18.09.23	Вентиляционная установка В4. Схема функциональная и внешних соединений шкафа управления.	ООО НПП «ОВИСТ»		

Формат А4х4

Взам. инв. №

Подп. и дата

Инв. № подл.

Схема внешних соединений

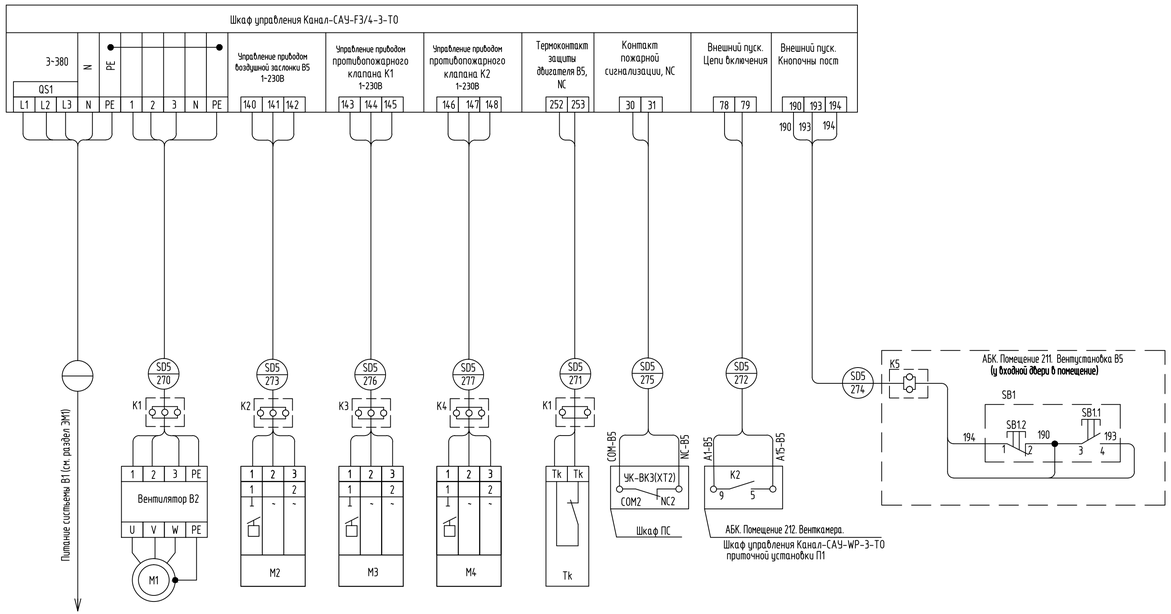

Функциональная схема

Вентиляционная установка В5

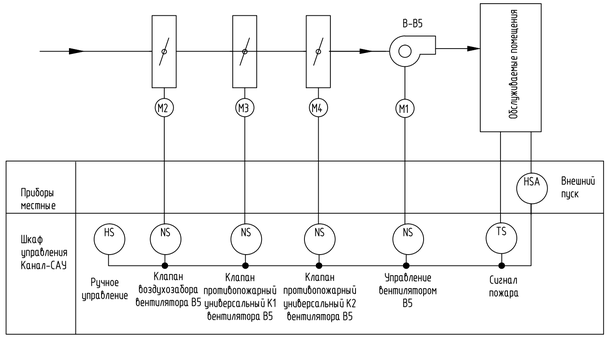

Перечень элементов

Поз. обозначение	Наименование	Кол.	Примечание
	АБК. Помещение 212. Шкаф управления Канал-САУ-F3/4-3-ТО 06 Вентустановка В5		
M1	Электропривод вентилятора	1	
M2	Электропривод воздушной (220В, 3-х поз. управление)	1	
M3,M4	Электропривод противопожарного клапана 220В	2	Подключение клапанов
	КПУ-1Н-0-Н-200-2*ф-МВ220-СН-0-0-0-0-0-0		уточнить по месту
QF	Автомат зхащиты двигателя	1	
K1 - K5	Коробка клеммная D 9125 88x88x53 IP55/IP65 серая	5	HENSEL выносные
	АБК. Помещение 211. Вентустановка В5 **(у входной двери в помещение)**		
SB1	Пост кнопочный	1	
	ПКУ 15-21.121-54 У2 (1xKE081/2 (1з+1р) черн. + 1xKE081/2 (1з+1р) красн. + PG-19)		(цилиндрические кнопки)

Схемы функциональная и внешних соединений выполнены на основании информации "Система канальной вентиляции " ООО "ВЕЗА".

Изм.	Кол.уч	Лист	N док.	Подп.	Дата	130-23-УА1
Разраб.		Елисеева			18.09.23	Цех N8, расположенный по адресу: Московская область, г.о. Мытищи, ул. Колонцова, 4. Капитальный ремонт
Пров.		Лемехов			18.09.23	Здание АБК. Устройства автоматики. — Стадия: Р; Лист: 8; Листов:
Н. контр.		Миронова			18.09.23	Вентиляционная установка В5. Схема функциональная и внешних соединений шкафа управления. — ООО НПП «ОВИСТ»

Взам. инв. №

Подп. и дата

Инв. № подл.

Формат А4х4

Схема внешних соединений

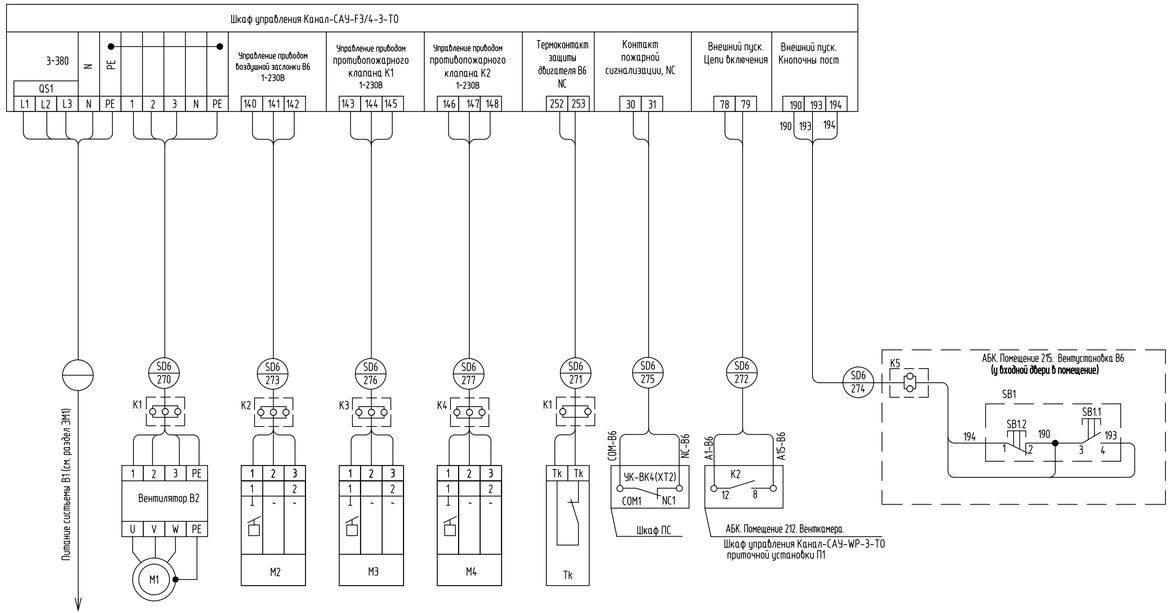

Функциональная схема

Вентиляционная установка В6

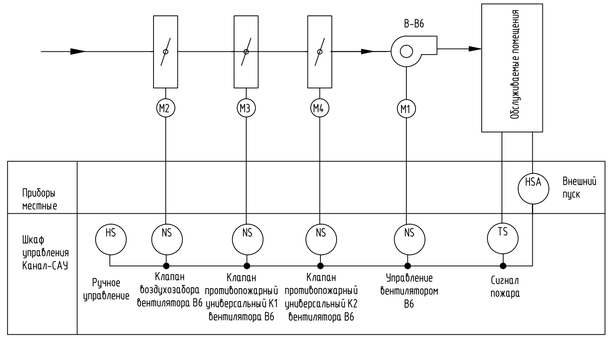

Перечень элементов

Поз. обозначение	Наименование	Кол.	Примечание
	АБК. Помещение 212. Шкаф управления Канал-САУ-F3/4-3-ТО 06 Вентустановка В6		
M1	Электропривод вентилятора	1	
M2	Электропривод воздушной (220В, 3-х поз. управление)	1	
M3,M4	Электропривод противопожарного клапана 220В	2	Подключение клапанов
	КПУ-1Н-0-Н-200-2*ф-МВ220-СН-0-0-0-0-0-0		уточнить по месту
QF	Автомат зхащиты двигателя	1	
K1 - K5	Коробка клеммная D 9125 88x88x53 IP55/IP65 серая	5	HENSEL выносные
	АБК. Помещение 215. Вентустановка В6 **(у входной двери в помещение)**		
SB1	Пост кнопочный	1	
	ПКУ 15-21.121-54 У2 (1хКЕ081/2 (1з+1р) черн. + 1хКЕ081/2 (1з+1р) красн. + PG-19)		(цилиндрические кнопки)

Схемы функциональная и внешних соединений выполнены на основании информации "Система канальной вентиляции " ООО "ВЕЗА".

						130-23-УА1		
Изм.	Кол.уч	Лист	№док.	Подп.	Дата	Цех №8, расположенный по адресу: Московская область, г.о. Мытищи, ул. Колонцова, 4. Капитальный ремонт		
Разраб.		Елисеева			18.09.23	Здание АБК. Устройства автоматики.	Стадия	Лист	Листов
Пров.		Лемехов			18.09.23		Р	9	
Н. контр.		Миронова			18.09.23	Вентиляционная установка В6. Схема функциональная и внешних соединений шкафа управления.	ООО НПП «ОВИСТ»		

Взам. инв. №

Подп. и дата

Инв. № подл.

Формат А4х4

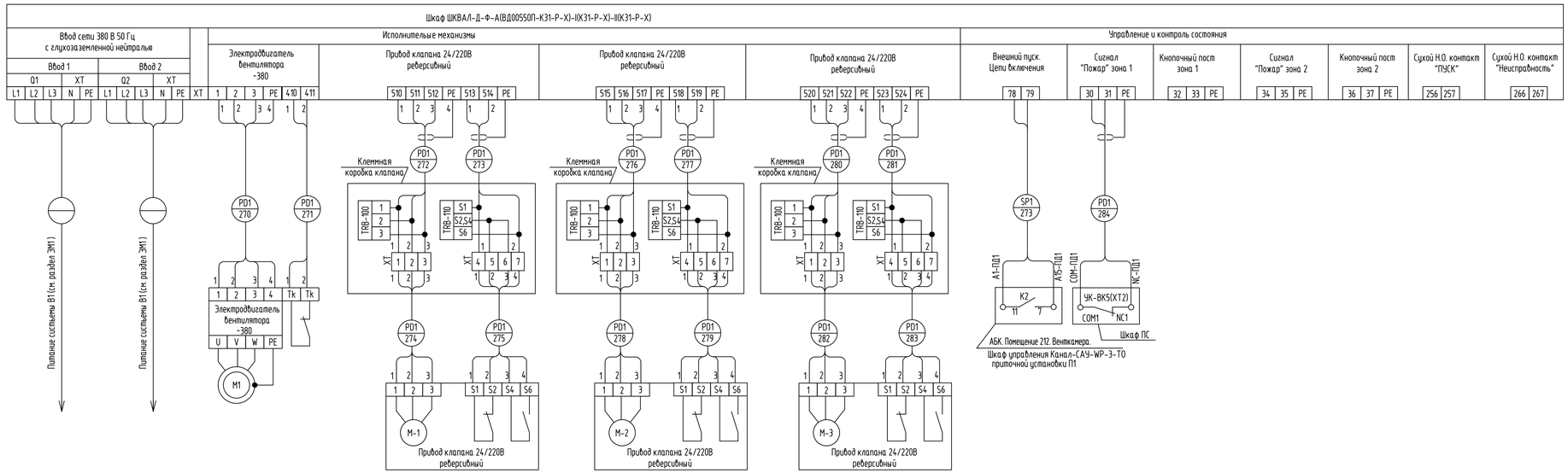

Схема выполнена на основании присланной информации КА237102708-ЧХВ.ЭЧ ВЕЗА.

Перечень элементов

Поз. обозначение	Наименование	Кол.	Примечание
	АБК. Помещение 212. Шкаф ШКВАЛ-Д-Ф-А(ВД00550П-К31-Р-Х)-I(К31-Р-Х)-II(К31-Р-Х).		
	Противодымная вентиляция ПД1		
M1	Электропривод вентилятора ОСА-501-Н-00550/2-У2 7,5 кВт	1	
M-1 – M-3	Клапан КПУ-1Н-3-Н-600х400-2хф с электроприводом МЭО220	3	
	Поставляется в комплекте с клеммной коробкой.		

Изм.	Кол.уч.	Лист	№док.	Подп.	Дата	130-23-УА1			
						Цех №8, расположенный по адресу: Московская область, г.о. Мытищи, ул. Колонцова, 4. Капитальный ремонт			
Разраб.		Елисеева			18.09.23	Здание АБК. Устройства автоматики.	Стадия	Лист	Листов
Пров.		Лемехов			18.09.23		Р	10	
Н. контр.		Миронова			18.09.23	Шкаф автоматизации противодымной вентиляции ПД1. Схема электрическая соединений.	ООО НПП «ОВИСТ»		

Формат А4х4

Взам. инв. №

Подп. и дата

Инв. № подл.

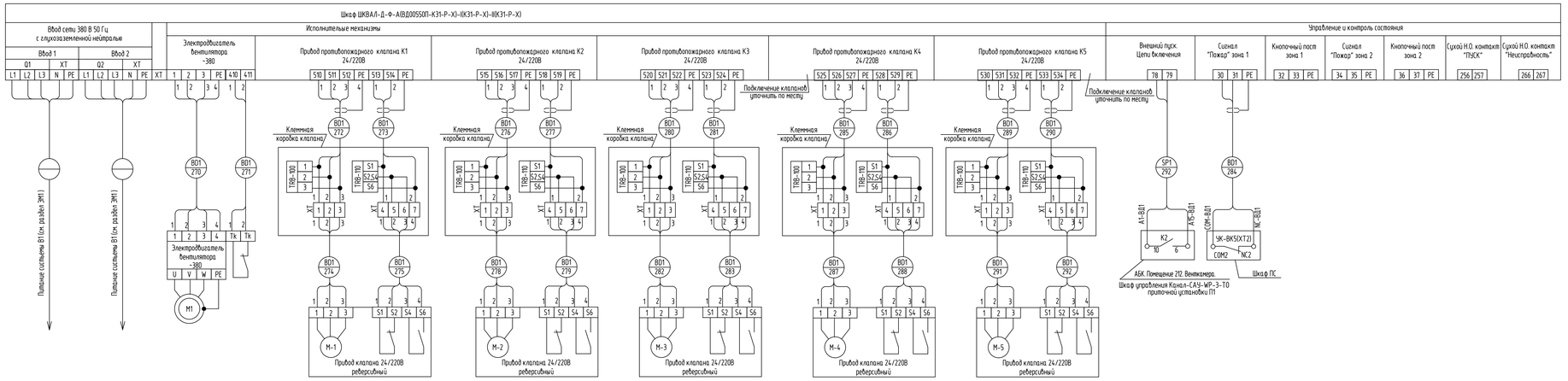

Схема выполнена на основании присланной информации КА237102707-ЧХВ.ЭЛ.ВЕЗА.

Перечень элементов

Поз. обозначение	Наименование	Кол.	Примечание
	АБК. Помещение 212. Шкаф ШКВАЛ-Д-Ф-А(В)(00550П-К31-Р-Х)-(К31-Р-Х)-(К31-Р-Х)		
	Противодымная вентиляция ВД1		
М1	Электропривод вентилятора ВОД-080-ДУ600-Н-00550/2-У2 11 кВт	1	
М-1- М-4	Клапан КПУ-Н-Д-Н-400х500-2кф с электроприводом М30220	4	Подключение клапанов уточнить по месту
	Поставляется в комплекте с клеммной коробкой.		
М-5	Клапан КПУ-Н-3-Н-800-2кф с электроприводом М30220	1	
	Поставляется в комплекте с клеммной коробкой.		

Изм.	Кол.уч.	Лист	№док.	Подп.	Дата
Разраб.		Елисеева			18.09.23
Пров.		Лемехов			18.09.23
Н. контр.		Миронова			18.09.23

130-23-УА1

Цех №9, расположенный по адресу: Московская область, г.о. Мытищи, ул. Колонцова, 4. Капитальный ремонт

Здание АБК. Устройства автоматики.

Стадия	Лист	Листов
Р	11	

Шкаф автоматизации противодымной вентиляции ВД1. Схема электрическая соединений.

ООО НПП «ОВИСТ»

Взам. инв. №

Подп. и дата

Инв. № подл.

Формат А4х5

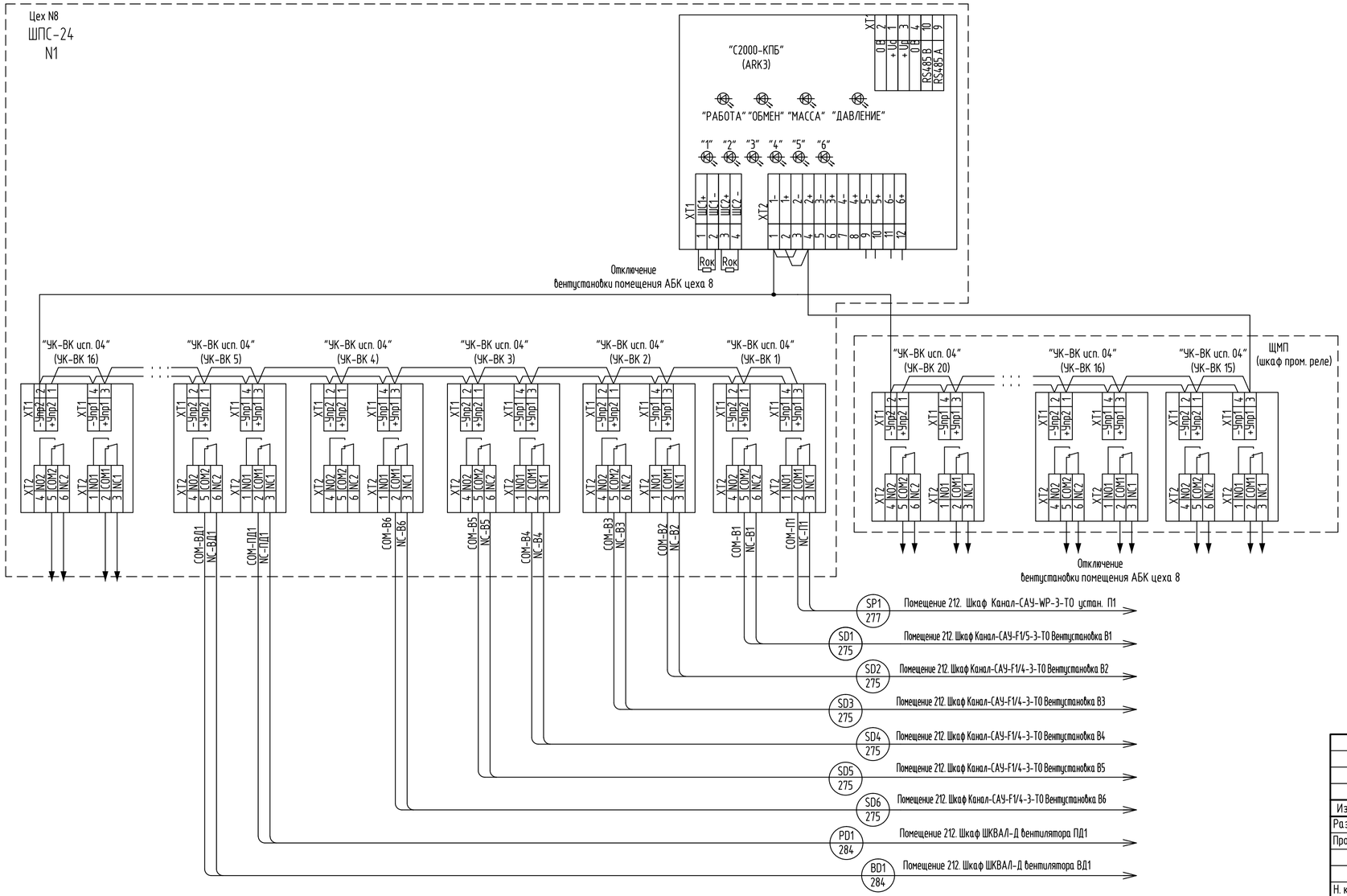

Взам. инв. №

Подп. и дата

Инв. № подл.

Изм.	Кол.уч.	Лист	N°док.	Подп.	Дата	130-23-УА1			
						Цех N°8, расположенный по адресу: Московская область, г.о. Мытищи, ул. Колонцова, 4. Капитальный ремонт			
Разраб.		Елисеева			18.09.23	Лестничный проем 1-2 этаж. Шкаф ШПС-24 ПС Здание АБК. Устройства автоматики.	Стадия	Лист	Листов
Проб.		Лемехов			18.09.23		Р	12	
Н. контр.		Миронова			18.09.23	Лестничный проем 1-2 этаж. Шкаф пожарной сигнализации ШПС-24 N°1. Схема подключения.	ООО НПП «ОВИСТ»		

Формат А4х3

1 Кабельный журнал не может служить основанием для нарезки кабеля.
Кабель отрезается по фактически промеренной трассе.
2 В кабельный журнал внесены только вновь прокладываемые кабели.
3 Прокладка всех кабелей осуществляется по установленным конструкциям и лоткам.
4 Кабельный журнал выполнен на листах 13–26.

Взам. инв. №	Подп. и дата	Инв. № подл.

Изм.	Кол.уч.	Лист	№док.	Подп.	Дата	130-23-УА1		
						Цех №8, расположенный по адресу: Московская область, г.о. Мытищи, ул. Колонцова, 4. Капитальный ремонт		
Разраб.		Елисеева			18.03.24	Здание АБК. Устройства автоматики.	Стадия	Лист	Листов
Пров.		Лемехов			18.03.24		Р	13	14
Н. контр.		Миронова			18.03.24	Журнал контрольных кабелей	ООО НПП «ОВИСТ»		

№№ п.п.	Наименование монтажной единицы	Марка монтажной единицы	Лист	Примечание
1	Содержание		14	
2	Вентиляционная установка В1 "SD1"	"SD1"	15	
3	Вентиляционная установка В2 "SD2"	"SD2"	16	
4	Вентиляционная установка В3 "SD3"	"SD3"	17	
5	Вентиляционная установка В4"SD4"	"SD4"	18	
6	Вентиляционная установка В5 "SD5"	"SD5"	19	
7	Вентиляционная установка В6 "SD6"	"SD6"	20	
8	Приточная установка П1 "SP1"	"SP1"	21	
9	Противодымной вентиляции ПД1 "PD1"	"PD1"	23	
10	Противодымной вентиляции ВД1 "BD1"	"BD1"	24	
11	Сводная ведомость потребности в кабеле		26	

Взам. инв. №

Подп. и дата

Инв. № подл.

Марка кабеля	Тип	Число и сечение жил	Число рез. жил	Направление кабеля		Длина (м)		Примечание
				Начало	Конец	По проекту	Проложено	
				Помещение АБК. 1 этаж. Вентиляционная установка В1 "SD1"				
SD1-270	ВВГнг(А)-FRLS	4х2,5	1	Помещение 212. Шкаф Канал-САУ-F3/5-3-ТО Вентустановка В1	Вентилятор В1. Кл. коробка питания двигателя	75		
SD1-271	КВВГнг(А)-LS	4х1,5	2	Помещение 212. Шкаф Канал-САУ-F3/5-3-ТО Вентустановка В1	Вентилятор В1. Кл. коробка питания двигателя	75		
SD1-272	КВВГнг(А)-LS	4х1,5	2	Помещение 212. Шкаф Канал-САУ-F3/5-3-ТО Вентустановка В1	Помещение 212. Шкаф Канал-САУ-WP-3-ТО устан. П1	20		
SD1-273	ВВГнг(А)-FRLS	4х2,5	1	Помещение 212. Шкаф Канал-САУ-F3/5-3-ТО Вентустановка В1	Вентилятор В1. Кл. коробка заслонки В1	75		
SD1-274	КВВГнг(А)-FRLS	4х1,5	1	Помещение 212. Шкаф Канал-САУ-F3/5-3-ТО Вентустановка В1	Помещение 101. Вентустановка В1. КПУ у входа	75		
SD1-275	КВВГнг(А)-FRLS	4х1,5	2	Помещение 212. Шкаф Канал-САУ-F3/5-3-ТО Вентустановка В1	Лестничный проем 1-2 этаж. Шкаф ШПС-24 ПС	80		
SD1-276	КВВГнг(А)-FRLS	4х2,5	1	Помещение 212. Шкаф Канал-САУ-F3/5-3-ТО Вентустановка В1	Вентилятор В1. Кл. коробка противопож. клапана К1	80		
SD1-277	КВВГнг(А)-FRLS	4х2,5	1	Помещение 212. Шкаф Канал-САУ-F3/5-3-ТО Вентустановка В1	Вентилятор В1. Кл. коробка противопож. клапана К2	80		
SD1-278	КВВГнг(А)-FRLS	4х2,5	1	Помещение 212. Шкаф Канал-САУ-F3/5-3-ТО Вентустановка В1	Вентилятор В1. Кл. коробка противопож. клапана К3	80		

Взам. инв. №

Подп. и дата

Инв. № подл.

Марка кабеля	Тип	Число и сечение жил	Число рез. жил	Направление кабеля		Длина (м)		Примечание
				Начало	Конец	По проекту	Проложено	
				Помещение АБК. 1 этаж. Вентиляционная установка В2 "SD2"				
SD2-270	ВВГнг(А)-FRLS	4х2,5	1	Помещение 212. Шкаф Канал-САУ-F3/4-3-ТО Вентустановка В2	Вентилятор В2. Кл. коробка питания двигателя	65		
SD2-271	КВВГнг(А)-LS	4х1,5	2	Помещение 212. Шкаф Канал-САУ-F3/4-3-ТО Вентустановка В2	Вентилятор В2. Кл. коробка питания двигателя	65		
SD2-272	КВВГнг(А)-LS	4х1,5	2	Помещение 212. Шкаф Канал-САУ-F3/4-3-ТО Вентустановка В2	Помещение 212. Шкаф Канал-САУ-WP-3-ТО устан. П1	20		
SD2-273	ВВГнг(А)-FRLS	4х2,5	1	Помещение 212. Шкаф Канал-САУ-F3/4-3-ТО Вентустановка В2	Вентилятор В2. Кл. коробка заслонки В2	65		
SD2-274	КВВГнг(А)-FRLS	4х1,5	1	Помещение 212. Шкаф Канал-САУ-F3/4-3-ТО Вентустановка В2	Помещение 104. Вентустановка В2. КПУ у входа	65		
SD2-275	КВВГнг(А)-FRLS	4х1,5	2	Помещение 212. Шкаф Канал-САУ-F3/4-3-ТО Вентустановка В2	Лестничный проем 1-2 этаж. Шкаф ШПС-24 ПС	80		
SD2-276	КВВГнг(А)-FRLS	4х2,5	1	Помещение 212. Шкаф Канал-САУ-F3/4-3-ТО Вентустановка В2	Вентилятор В2. Кл. коробка противопож. клапана К1	75		
SD2-277	КВВГнг(А)-FRLS	4х2,5	1	Помещение 212. Шкаф Канал-САУ-F3/4-3-ТО Вентустановка В2	Вентилятор В2. Кл. коробка противопож. клапана К2	75		

Взам. инв. №

Подп. и дата

Инв. № подл.

Марка кабеля	Тип	Число и сечение жил	Число рез. жил	Направление кабеля		Длина (м)		Примечание
				Начало	Конец	По проекту	Проложено	
				Помещение АБК. 1 этаж. Вентиляционная установка В3 "SD3"				
SD3-270	ВВГнг(А)-FRLS	4х2,5	1	Помещение 212. Шкаф Канал-САУ-F3/4-3-ТО Вентустановка В3	Вентилятор В3. Кл. коробка питания двигателя	65		
SD3-271	КВВГнг(А)-LS	4х1,5	2	Помещение 212. Шкаф Канал-САУ-F3/4-3-ТО Вентустановка В3	Вентилятор В3. Кл. коробка питания двигателя	65		
SD3-272	КВВГнг(А)-LS	4х1,5	2	Помещение 212. Шкаф Канал-САУ-F3/4-3-ТО Вентустановка В3	Помещение 212. Шкаф Канал-САУ-WP-3-ТО устан. П1	20		
SD3-273	ВВГнг(А)-FRLS	4х2,5	1	Помещение 212. Шкаф Канал-САУ-F3/4-3-ТО Вентустановка В3	Вентилятор В3. Кл. коробка заслонки В3	65		
SD3-274	КВВГнг(А)-FRLS	4х1,5	1	Помещение 212. Шкаф Канал-САУ-F3/4-3-ТО Вентустановка В3	Помещение 106. Вентустановка В3. КПУ у входа	65		
SD3-275	КВВГнг(А)-FRLS	4х1,5	2	Помещение 212. Шкаф Канал-САУ-F3/4-3-ТО Вентустановка В3	Лестничный проем 1-2 этаж. Шкаф ШПС-24 ПС	80		
SD3-276	КВВГнг(А)-FRLS	4х2,5	1	Помещение 212. Шкаф Канал-САУ-F3/4-3-ТО Вентустановка В3	Вентилятор В3. Кл. коробка противопож. клапана К1	65		
SD3-277	КВВГнг(А)-FRLS	4х2,5	1	Помещение 212. Шкаф Канал-САУ-F3/4-3-ТО Вентустановка В3	Вентилятор В3. Кл. коробка противопож. клапана К2	65		

Взам. инв. №

Подп. и дата

Инв. № подл.

Марка кабеля	Тип	Число и сечение жил	Число рез. жил	Направление кабеля		Длина (м)		Примечание
				Начало	Конец	По проекту	Проложено	
				Помещение АБК. 2 этаж. Вентиляционная установка В4 "SD4"				
SD4-270	ВВГнг(А)-FRLS	4х2,5	1	Помещение 212. Шкаф Канал-САУ-F3/4-3-ТО Вентустановка В4	Вентилятор В4. Кл. коробка питания двигателя	60		
SD4-271	КВВГнг(А)-LS	4х1,5	2	Помещение 212. Шкаф Канал-САУ-F3/4-3-ТО Вентустановка В4	Вентилятор В4. Кл. коробка питания двигателя	60		
SD4-272	КВВГнг(А)-LS	4х1,5	2	Помещение 212. Шкаф Канал-САУ-F3/4-3-ТО Вентустановка В4	Помещение 212. Шкаф Канал-САУ-WP-3-ТО устан. П1	20		
SD4-273	ВВГнг(А)-FRLS	4х2,5	1	Помещение 212. Шкаф Канал-САУ-F3/4-3-ТО Вентустановка В4	Вентилятор В4. Кл. коробка заслонки В4	60		
SD4-274	КВВГнг(А)-FRLS	4х1,5	1	Помещение 212. Шкаф Канал-САУ-F3/4-3-ТО Вентустановка В4	Помещение 203. Вентустановка В4. КПУ у входа	60		
SD4-275	КВВГнг(А)-FRLS	4х1,5	2	Помещение 212. Шкаф Канал-САУ-F3/4-3-ТО Вентустановка В4	Лестничный проем 1-2 этаж. Шкаф ШПС-24 ПС	80		
SD4-276	КВВГнг(А)-FRLS	4х2,5	1	Помещение 212. Шкаф Канал-САУ-F3/4-3-ТО Вентустановка В4	Вентилятор В4. Кл. коробка противопож. клапана К1	60		
SD4-277	КВВГнг(А)-FRLS	4х2,5	1	Помещение 212. Шкаф Канал-САУ-F3/4-3-ТО Вентустановка В4	Вентилятор В4. Кл. коробка противопож. клапана К2	60		

Взам. инв. №

Подп. и дата

Инв. № подл.

Марка кабеля	Тип	Число и сечение жил	Число рез. жил	Направление кабеля		Длина (м)		Примечание
				Начало	Конец	По проекту	Проложено	
				Помещение АБК. 2 этаж. Вентиляционная установка В5 "SD5"				
SD5-270	ВВГнг(А)-FRLS	4х2,5	1	Помещение 212. Шкаф Канал-САУ-F3/4-3-ТО Вентустановка В5	Вентилятор В5. Кл. коробка питания двигателя	30		
SD5-271	КВВГнг(А)-LS	4х1,5	2	Помещение 212. Шкаф Канал-САУ-F3/4-3-ТО Вентустановка В5	Вентилятор В5. Кл. коробка питания двигателя	30		
SD5-272	КВВГнг(А)-LS	4х1,5	2	Помещение 212. Шкаф Канал-САУ-F3/4-3-ТО Вентустановка В5	Помещение 212. Шкаф Канал-САУ-WP-3-ТО устан. П1	20		
SD5-273	ВВГнг(А)-FRLS	4х2,5	1	Помещение 212. Шкаф Канал-САУ-F3/4-3-ТО Вентустановка В5	Вентилятор В5. Кл. коробка заслонки В5	30		
SD5-274	КВВГнг(А)-FRLS	4х1,5	1	Помещение 212. Шкаф Канал-САУ-F3/4-3-ТО Вентустановка В5	Помещение 211. Вентустановка В5. КПУ у входа	30		
SD5-275	КВВГнг(А)-FRLS	4х1,5	2	Помещение 212. Шкаф Канал-САУ-F3/4-3-ТО Вентустановка В5	Лестничный проем 1-2 этаж. Шкаф ШПС-24 ПС	80		
SD5-276	КВВГнг(А)-FRLS	4х2,5	1	Помещение 212. Шкаф Канал-САУ-F3/4-3-ТО Вентустановка В5	Вентилятор В5. Кл. коробка противопож. клапана К1	30		
SD5-277	КВВГнг(А)-FRLS	4х2,5	1	Помещение 212. Шкаф Канал-САУ-F3/4-3-ТО Вентустановка В5	Вентилятор В5. Кл. коробка противопож. клапана К2	30		

Взам. инв. №

Подп. и дата

Инв. № подл.

Марка кабеля	Тип	Число и сечение жил	Число рез. жил	Направление кабеля		Длина (м)		Примечание
				Начало	Конец	По проекту	Проложено	
				Помещение АБК. 2 этаж. Вентиляционная установка В6 "SD6"				
SD6-270	ВВГнг(А)-FRLS	4х2,5	1	Помещение 212. Шкаф Канал-САУ-F3/4-3-ТО Вентустановка В6	Вентилятор В6. Кл. коробка питания двигателя	30		
SD6-271	КВВГнг(А)-LS	4х1,5	2	Помещение 212. Шкаф Канал-САУ-F3/4-3-ТО Вентустановка В6	Вентилятор В6. Кл. коробка питания двигателя	30		
SD6-272	КВВГнг(А)-LS	4х1,5	2	Помещение 212. Шкаф Канал-САУ-F3/4-3-ТО Вентустановка В6	Помещение 212. Шкаф Канал-САУ-WP-3-ТО устан. П1	20		
SD6-273	ВВГнг(А)-FRLS	4х2,5	1	Помещение 212. Шкаф Канал-САУ-F3/4-3-ТО Вентустановка В6	Вентилятор В6. Кл. коробка заслонки В6	30		
SD6-274	КВВГнг(А)-FRLS	4х1,5	1	Помещение 212. Шкаф Канал-САУ-F3/4-3-ТО Вентустановка В6	Помещение 212. Вентустановка В6. КПУ у входа	30		
SD6-275	КВВГнг(А)-FRLS	4х1,5	2	Помещение 212. Шкаф Канал-САУ-F3/4-3-ТО Вентустановка В6	Лестничный проем 1-2 этаж. Шкаф ШПС-24 ПС	80		
SD6-276	КВВГнг(А)-FRLS	4х2,5	1	Помещение 212. Шкаф Канал-САУ-F3/4-3-ТО Вентустановка В6	Вентилятор В6. Кл. коробка противопож. клапана К1	30		
SD6-277	КВВГнг(А)-FRLS	4х2,5	1	Помещение 212. Шкаф Канал-САУ-F3/4-3-ТО Вентустановка В6	Вентилятор В6. Кл. коробка противопож. клапана К2	30		

Взам. инв. №

Подп. и дата

Инв. № подл.

Марка кабеля	Тип	Число и сечение жил	Число рез. жил	Направление кабеля		Длина (м)		Примечание
				Начало	Конец	По проекту	Проложено	
				Помещение АБК. 2 этаж. Приточная установка П1 "SP1"				
SP1-270	ВВГнг(А)-FRLS	4х2,5	1	Помещение 212. Шкаф Канал-САУ-WP-3-ТО устан. П1	Помещение 212. Питание П1	15		
SP1-271	КВВГнг(А)-LS	4х1,5	2	Помещение 212. Шкаф Канал-САУ-WP-3-ТО устан. П1	Помещение 212. Притоный вентилятор П1	15		
SP1-272	ВВГнг(А)-FRLS	4х2,5	1	Помещение 212. Шкаф Канал-САУ-WP-3-ТО устан. П1	Помещение 212. Питание насоса "ВЕКТОР-2-Ш-1-П"	15		
SP1-273	КВВГнг(А)-FRLS	4х1,5	2	Помещение 212. Шкаф Канал-САУ-WP-3-ТО устан. П1	Кровля. Клапан ПД1	20		
SP1-274	ВВГнг(А)-FRLS	4х2,5	1	Помещение 212. Шкаф Канал-САУ-WP-3-ТО устан. П1	Помещение 212. Клапан водяного калорифера	20		
SP1-275	ВВГнг(А)-FRLS	4х2,5	1	Помещение 212. Шкаф Канал-САУ-WP-3-ТО устан. П1	Помещение 212. Клапан водяного охладителя	20		
SP1-276	ВВГнг(А)-FRLS	4х2,5	1	Помещение 212. Шкаф Канал-САУ-WP-3-ТО устан. П1	Помещение 212. Клапан воздухозабора вентилятора П1	20		
SP1-277	КВВГнг(А)-FRLS	4х1,5	2	Помещение 212. Шкаф Канал-САУ-WP-3-ТО устан. П1	Лестничный проем 1-2 этаж. Шкаф ШПС-24 ПС	80		
SP1-278	КВВГнг(А)-LS	4х1,5	2	Помещение 212. Шкаф Канал-САУ-WP-3-ТО устан. П1	Помещение 212. Датчик-реле перепада давления на приточном фильтре вентилятора	20		
SP1-279	КВВГнг(А)-LS	4х1,5	2	Помещение 212. Шкаф Канал-САУ-WP-3-ТО устан. П1	Помещение 212. Датчик-реле перепада давления на приточном вентиляторе	20		
SP1-280	КВВГнг(А)-LS	4х1,5	2	Помещение 212. Шкаф Канал-САУ-WP-3-ТО устан. П1	Помещение 212. Температурное реле. Защита от замерзания	30		
SP1-281	КВВГнг(А)-LS	4х1,5	2	Помещение 212. Шкаф Канал-САУ-WP-3-ТО устан. П1	Помещение 212. Канальный датчик температуры приточного воздуха	20		
SP1-282	КВВГнг(А)-LS	4х1,5	2	Помещение 212. Шкаф Канал-САУ-WP-3-ТО устан. П1	Помещение 212. Датчик температуры обратного теплоносителя	20		
SP1-283	КВВГнг(А)-LS	4х1,5	2	Помещение 212. Шкаф Канал-САУ-WP-3-ТО устан. П1	Помещение 212. Датчик температуры наружного воздуха	30		
SP1-284	КВВГнг(А)-FRLS	4х1,5	1	Помещение 212. Шкаф Канал-САУ-WP-3-ТО устан. П1	Помещение 212. Установка П1. КПУ у входа	10		
SP1-285	КВВГнг(А)-FRLS	4х1,5	2	Помещение 212. Шкаф Канал-САУ-WP-3-ТО устан. П1	Помещение 212. Клапан ВД1	20		

Взам. инв. №

Подп. и дата

Инв. № подл.

Марка кабеля	Тип	Число и сечение жил	Число рез. жил	Направление кабеля		Длина (м)		Примечание
				Начало	Конец	По проекту	Проложено	
SP1-286	КВВГнг(А)-FRLS	4х2,5	1	Помещение 212. Шкаф Канал-САУ-WP-3-ТО устан. П1	П1. Кл. коробка противопожарного клапана К1	20		
SP1-287	КВВГнг(А)-FRLS	4х2,5	1	Помещение 212. Шкаф Канал-САУ-WP-3-ТО устан. П1	П1. Кл. коробка противопожарного клапана К2	20		
SP1-288	КВВГнг(А)-FRLS	4х2,5	1	Помещение 212. Шкаф Канал-САУ-WP-3-ТО устан. П1	П1. Кл. коробка противопожарного клапана К3	20		

Взам. инв. №

Подп. и дата

Инв. № подл.

Изм.	Кол.уч.	Лист	№ док.	Подп.	Дата

Марка кабеля	Тип	Число и сечение жил	Число рез. жил	Направление кабеля		Длина (м)		Примечание
				Начало	Конец	По проекту	Проложено	
				Помещение АБК. 2 этаж. Противодымной вентиляции ПД1 "PD1"				
PD1-270	ВВГнг(А)-FRLS	4х2,5	-	Помещение 212. Шкаф ШКВАЛ-Д вентилятора ПД1	Кровля. Питание электродвигателя ПД1	35		
PD1-271	КВВГнг(А)-FRLS	4х1,5	2	Помещение 212. Шкаф ШКВАЛ-Д вентилятора ПД1	Кровля. Питание электродвигателя ПД1	35		
PD1-272	ВВГнг(А)-FRLS	4х2,5	1	Помещение 212. Шкаф ШКВАЛ-Д вентилятора ПД1	Кровля. Клеммная коробка клапана М-1 ПД1	35		
PD1-273	КВВГнг(А)-FRLS	4х1,5	2	Помещение 212. Шкаф ШКВАЛ-Д вентилятора ПД1	Кровля. Клеммная коробка клапана М-1 ПД1	35		
PD1-274	ВВГнг(А)-FRLS	4х2,5	1	Кровля. Привод клапана М-1 ПД1	Кровля. Клеммная коробка клапана М-1 ПД1	15		
PD1-275	КВВГнг(А)-FRLS	4х1,5	-	Кровля. Привод клапана М-1 ПД1	Кровля. Клеммная коробка клапана М-1 ПД1	15		
PD1-276	ВВГнг(А)-FRLS	4х2,5	1	Помещение 212. Шкаф ШКВАЛ-Д вентилятора ПД1	Кровля. Клеммная коробка клапана М-2 ПД1	35		
PD1-277	КВВГнг(А)-FRLS	4х1,5	2	Помещение 212. Шкаф ШКВАЛ-Д вентилятора ПД1	Кровля. Клеммная коробка клапана М-2 ПД1	35		
PD1-278	ВВГнг(А)-FRLS	4х2,5	1	Кровля. Привод клапана М-2 ПД1	Кровля. Клеммная коробка клапана М-2 ПД1	15		
PD1-279	КВВГнг(А)-FRLS	4х1,5	-	Кровля. Привод клапана М-2 ПД1	Кровля. Клеммная коробка клапана М-2 ПД1	15		
PD1-280	ВВГнг(А)-FRLS	4х2,5	1	Помещение 212. Шкаф ШКВАЛ-Д вентилятора ПД1	Кровля. Клеммная коробка клапана М-3 ПД1	35		
PD1-281	КВВГнг(А)-FRLS	4х1,5	2	Помещение 212. Шкаф ШКВАЛ-Д вентилятора ПД1	Кровля. Клеммная коробка клапана М-3 ПД1	35		
PD1-282	ВВГнг(А)-FRLS	4х2,5	1	Кровля. Привод клапана М-3 ПД1	Кровля. Клеммная коробка клапана М-3 ПД1	15		
PD1-283	КВВГнг(А)-FRLS	4х1,5	-	Кровля. Привод клапана М-3 ПД1	Кровля. Клеммная коробка клапана М-3 ПД1	15		
PD1-284	КВВГнг(А)-FRLS	4х1,5	2	Помещение 212. Шкаф ШКВАЛ-Д вентилятора ПД1	Лестничный проем 1-2 этаж. Шкаф ШПС-24 ПС	90		

Взам. инв. №

Подп. и дата

Инв. № подл.

Марка кабеля	Тип	Число и сечение жил	Число рез. жил	Направление кабеля		Длина (м)		Примечание
				Начало	Конец	По проекту	Проложено	
				Помещение АБК. 2 этаж. Противодымной вентиляции ВД1 "BD1"				
BD1-270	ВВГнг(А)-FRLS	4х2,5	-	Помещение 212. Шкаф ШКВАЛ-Д вентилятора ВД1	Помещение 212. Питание электродвигателя ВД1	30		
BD1-271	КВВГнг(А)-FRLS	4х1,5	2	Помещение 212. Шкаф ШКВАЛ-Д вентилятора ВД1	Помещение 212. Питание электродвигателя ВД1	30		
BD1-272	ВВГнг(А)-FRLS	4х2,5	1	Помещение 212. Шкаф ШКВАЛ-Д вентилятора ВД1	Помещение 212. Клеммная коробка клапана М-1 ВД1	30		
BD1-273	КВВГнг(А)-FRLS	4х1,5	2	Помещение 212. Шкаф ШКВАЛ-Д вентилятора ВД1	Помещение 212. Клеммная коробка клапана М-1 ВД1	30		
BD1-274	ВВГнг(А)-FRLS	4х2,5	1	Помещение 212. Привод клапана М-1 ВД1	Помещение 212. Клеммная коробка клапана М-1 ВД1	15		
BD1-275	КВВГнг(А)-FRLS	4х1,5	-	Помещение 212. Привод клапана М-1 ВД1	Помещение 212. Клеммная коробка клапана М-1 ВД1	15		
BD1-276	ВВГнг(А)-FRLS	4х2,5	1	Помещение 212. Шкаф ШКВАЛ-Д вентилятора ВД1	Помещение 212. Клеммная коробка клапана М-2 ВД1	30		
BD1-277	КВВГнг(А)-FRLS	4х1,5	2	Помещение 212. Шкаф ШКВАЛ-Д вентилятора ВД1	Помещение 212. Клеммная коробка клапана М-2 ВД1	30		
BD1-278	ВВГнг(А)-FRLS	4х2,5	1	Помещение 212. Привод клапана М-2 ВД1	Помещение 212. Клеммная коробка клапана М-2 ВД1	15		
BD1-279	КВВГнг(А)-FRLS	4х1,5	-	Помещение 212. Привод клапана М-2 ВД1	Помещение 212. Клеммная коробка клапана М-2 ВД1	15		
BD1-280	ВВГнг(А)-FRLS	4х2,5	1	Помещение 212. Шкаф ШКВАЛ-Д вентилятора ВД1	Помещение 212. Клеммная коробка клапана М-3 ВД1	30		
BD1-281	КВВГнг(А)-FRLS	4х1,5	2	Помещение 212. Шкаф ШКВАЛ-Д вентилятора ВД1	Помещение 212. Клеммная коробка клапана М-3 ВД1	30		
BD1-282	ВВГнг(А)-FRLS	4х2,5	1	Помещение 212. Привод клапана М-3 ВД1	Помещение 212. Клеммная коробка клапана М-3 ВД1	15		
BD1-283	КВВГнг(А)-FRLS	4х1,5	-	Помещение 212. Привод клапана М-3 ВД1	Помещение 212. Клеммная коробка клапана М-3 ВД1	15		
BD1-284	КВВГнг(А)-FRLS	4х1,5	2	Помещение 212. Шкаф ШКВАЛ-Д вентилятора ВД1	Лестничный проем 1-2 этаж. Шкаф ШПС-24 ПС	90		

Взам. инв. №

Подп. и дата

Инв. № подл.

Марка кабеля	Тип	Число и сечение жил	Число рез. жил	Направление кабеля		Длина (м)		Примечание
				Начало	Конец	По проекту	Проложено	
BD1 -285	ВВГнг(А)-FRLS	4х2,5	1	Помещение 212. Шкаф ШКВАЛ-Д вентилятора ВД1	Помещение 212. Клеммная коробка клапана М-4 ВД1	30		
BD1 -286	КВВГнг(А)-FRLS	4х1,5	2	Помещение 212. Шкаф ШКВАЛ-Д вентилятора ВД1	Помещение 212. Клеммная коробка клапана М-4 ВД1	30		
BD1 -287	ВВГнг(А)-FRLS	4х2,5	1	Помещение 212. Привод клапана М-4 ВД1	Помещение 212. Клеммная коробка клапана М-4 ВД1	15		
BD1 -288	КВВГнг(А)-FRLS	4х1,5	-	Помещение 212. Привод клапана М-4 ВД1	Помещение 212. Клеммная коробка клапана М-4 ВД1	15		
BD1 -289	ВВГнг(А)-FRLS	4х2,5	1	Помещение 212. Шкаф ШКВАЛ-Д вентилятора ВД1	Помещение 212. Клеммная коробка клапана М-5 ВД1	30		
BD1 -290	КВВГнг(А)-FRLS	4х1,5	2	Помещение 212. Шкаф ШКВАЛ-Д вентилятора ВД1	Помещение 212. Клеммная коробка клапана М-5 ВД1	30		
BD1 -291	ВВГнг(А)-FRLS	4х2,5	1	Помещение 212. Привод клапана М-5 ВД1	Помещение 212. Клеммная коробка клапана М-5 ВД1	15		
BD1 -292	КВВГнг(А)-FRLS	4х1,5	-	Помещение 212. Привод клапана М-5 ВД1	Помещение 212. Клеммная коробка клапана М-5 ВД1	15		

Взам. инв. №

Подп. и дата

Инв. № подл.

Сводная ведомость потребности в кабеле

№№ п.п.	Наименование монтажной единицы / Тип и марка	КВВГнг(А)-LS			КВВГнг(А)-FRLS			ВВГнг(А)-FRLS							Примечание
		4х1,5			4х1,5	4х2,5		4х2,5							
1	Вентиляционная установка В1 "SD1"	95			155	240		150							
2	Вентиляционная установка В2 "SD2"	85			145	150		130							
3	Вентиляционная установка В3 "SD3"	85			145	130		130							
4	Вентиляционная установка В4"SD4"	80			140	120		120							
5	Вентиляционная установка В5 "SD5"	50			120	60		60							
6	Вентиляционная установка В6 "SD6"	50			120	60		60							
7	Приточная установка П1 "SP1"	155			130	60		90							
8	Противодымной вентиляции ПД1 "PD1"				275			185							
9	Противодымной вентиляции ВД1 "BD1"				345			255							
	Кабель по проекту:	600			1575	820		1080							
	Количество кабелей/отрезков	38/152			62/248	32/128		72/288							

Взам. инв. №

Подп. и дата

Инв. № подл.

Изм.	Кол.уч.	Лист	№док.	Подп.	Дата
Разраб.		Елисеева			18.03.24
Пров.		Лемехов			18.03.24
Н. контр.		Миронова			18.03.24

130-23-УА1

Цех №8, расположенный по адресу:
Московская область, г.о. Мытищи, ул. Колонцова, 4. Капитальный ремон

Здание АБК.
Устройства автоматики.

Стадия	Лист	Листов
Р	26	

Сводная ведомость потребности в кабеле

ООО НПП «ОВИСТ»

Шкафы управления приточновытяжными установками в помещении №212

Шкаф Канал-САУ-F3/5-3-ТО
Вентустановка В1

SD1-270
SD1-271
SD1-272
SD1-273
SD1-274
SD1-275
SD1-276
SD1-277
SD1-278

Шкаф Канал-САУ-F3/4-3-ТО
Вентустановка В2

SD2-270
SD2-271
SD2-272
SD2-273
SD2-274
SD2-275
SD2-276
SD2-277

Шкаф Канал-САУ-F3/4-3-ТО
Вентустановка В3

SD3-270
SD3-271
SD3-272
SD3-273
SD3-274
SD3-275
SD3-276
SD3-277

Шкаф Канал-САУ-F3/4-3-ТО
Вентустановка В4

SD4-270
SD4-271
SD4-272
SD4-273
SD4-274
SD4-275
SD4-276
SD4-277

Шкаф Канал-САУ-F3/4-3-ТО
Вентустановка В5

SD5-270
SD5-271
SD5-272
SD5-273
SD5-274
SD5-275
SD5-276
SD5-277

Шкаф Канал-САУ-F3/4-3-ТО
Вентустановка В6

SD6-270
SD6-271
SD6-272
SD6-273
SD6-274
SD6-275
SD6-276
SD6-277

Шкаф Канал-САУ-WP-3-ТО
приточной установки П1

SP1-270
SP1-271
SP1-272
SP1-273
SP1-274
SP1-275
SP1-276
SP1-277
SP1-278
SP1-279
SP1-280
SP1-281
SP1-282
SP1-283
SP1-284
SP1-285
SP1-286
SP1-287
SP1-288

Шкаф пожарной сигнализации

PD1-284
BD1-284
SD1-275
SD2-275
SD3-275
SD4-275
SD5-275
SD6-275
SP1-277

Шкаф ШКВАЛ-Д
Противодымной вентиляции ПДУ1

PD1-270
PD1-271
PD1-272
PD1-273
PD1-276
PD1-277
PD1-280
PD1-281

Шкаф ШКВАЛ-Д
Противодымной вентиляции ДУ1

BD1-270
BD1-271
BD1-272
BD1-273
BD1-276
BD1-277
BD1-280
BD1-281
BD1-284
BD1-285
BD1-286
BD1-289
BD1-290

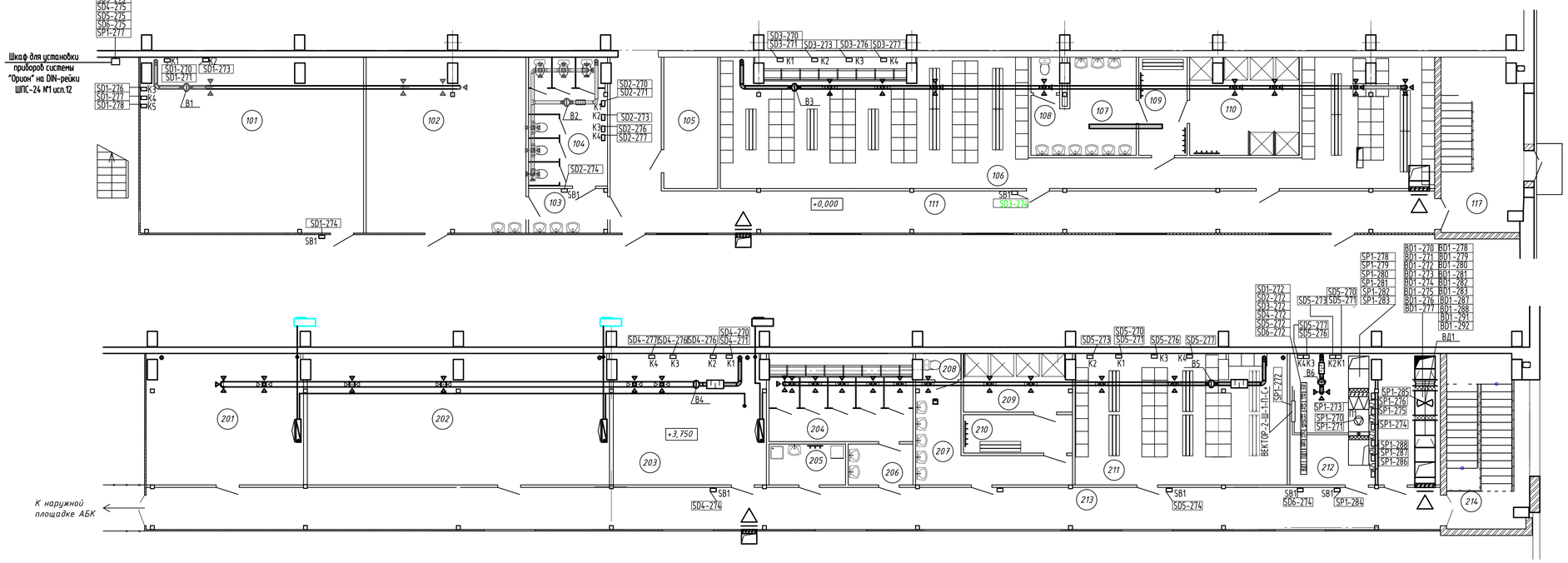

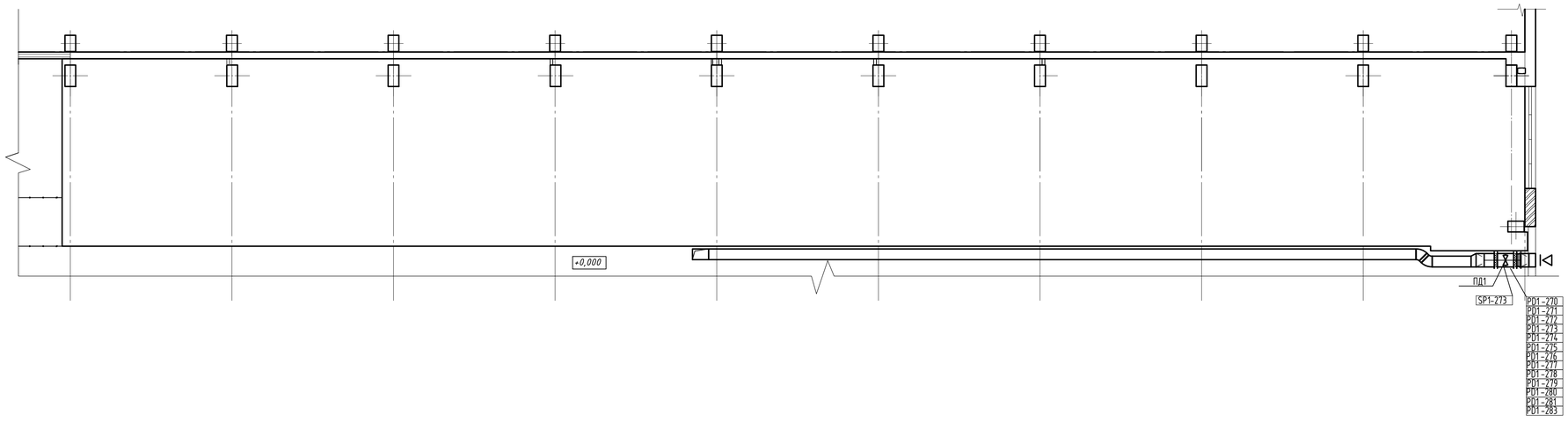

						130-23-УА1		
Изм.	Кол.уч.	Лист	N°док.	Подп.	Дата	Цех N°8, расположенный по адресу: Московская область, г.о. Мытищи, ул. Колонцова, 4. Капитальный ремонт		
Разраб.		Елисеева			18.09.23	Здание АБК. Устройства автоматики.	Стадия	Лист	Листов
Пров.		Лемехов			18.09.23		Р	27	
Н. контр.		Миронова			18.09.23	План раскладки контрольных кабелей в здании АБК	ООО НПП «ОВИСТ»		

Взам. инв. N°

Подп. и дата

Инв. N° подл.

Позиция	Наименование и техническая характеристика	Тип, марка. Обозначение документа, опросного листа	Код оборудования, изделия материала	Завод – изготовитель	Единица измерения	Коли-чество	Масса единицы, кг	Примечание
1	2	3	4	5	6	7	8	9
	Основное оборудование							
1	Пост кнопочный ПКУ 15 – 21.121 – 54 У2 (1хКЕ081/2 (1з+1р) черн. +	ПКУ 15 – 21.121 – 54 У2			шт.	6		
	+ 1хКЕ081/2 (1з+1р) красн. + PG-19) (цилиндрические кнопки)							
2	Реле PT570220-PT900009, Schrack +	Реле PT570220-PT900009		Schrack	шт.	2		
	клипса PT28800+колодка PT7874P + модуль RS PTMU0730							
3	Коробка клеммная D 9125 88x88x53 IP55/IP65 серая			HENSEL	шт.	19		
4	DIN-рейка, 35x7,5 мм, длина 1000 мм	DIN-рейка			уп.	3		
5	Клемма UT 2,5-TWIN – 3044513	UT 2,5-TWIN	3044513	Phoenix Contact	шт.	40		
6	Труба гофр. 20 мм ПВХ (серия) с зондом легкая		91920		м.	200		
7	Труба гофр. 25 мм ПВХ (серия) с зондом легкая		91925		м.	300		
8	Держатель с защелкой и дюбелем, д.20мм		51320		шт.	400		
9	Держатель с защелкой и дюбелем, д.25мм		51325		шт.	600		
10	Настенный датчик температуры наружного воздуха -26С -+20°С	NTC 10K			шт.	1		
11	Температурное реле	TP-30 AC230B УХЛ2	4640016935116	МЕАНДР	шт.	1		
12	Датчик температуры обратного теплоносителя NTC 10K. Размер	NTC 10K			шт.	1		
	монтажной коробки:64x68x35 мм, поставл. в комплекте с монт. фланцем							
13	Канальный датчик температуры приточного воздуха (NTC 10K)Tпр=+14°С	NTC 10K			ш.т.	1		
	Размер монт. коробки:64x68x35 мм, пост. в комплекте с монт. фланцем							
14	Датчик-реле перепада давления на приточном фильтре 30-300 Pa				шт.	1		
15	Датчик-реле перепада давления на приточном вентиляторе 50-500 Pa				шт.	1		
16	Шкаф управления	Канал-САУ-WP-3-ТО 06		ООО ВЕЗА	шт.	1		

Подп. и дата

Инв.N подл.

Изм.	Кол.уч.	Лист	№ Док.	Подп.	Дата
Разраб.		Елисеева			18.03.24
Пров.		Лемехов			18.03.24
ГИП		Зайчиков			18.03.24

130-23-УА1.СО

Цех №8, расположенный по адресу: Московская область, г.о. Мытищи, ул. Колонцова, 4. Капитальный ремонт

Здание АБК. Устройства автоматики

Стадия	Лист	Листов
Р	1	2

Спецификация оборудования, изделий и материалов

ООО "НПП ОВИСТ"

Позиция	Наименование и техническая характеристика	Тип, марка. Обозначение документа, опросного листа	Код оборудования, изделия материала	Завод – изготовитель	Единица измерения	Коли-чество	Масса единицы, кг	Примечание
1	2	3	4	5	6	7	8	9
17	Шкаф автоматизации противодымной вентиляции ДУ1	ШКВАЛ-Д-Ф-А(ВДО0550П-К31-Р-Х)-I(К31-Р-Х)-II(К31-Р-Х)		ООО ВЕЗА	шт.	1		
18	Шкаф автоматизации противодымной вентиляции ПДУ1	ШКВАЛ-Д-Ф-А(ВПДО0550П-К31-Р-Х)-I(К31-Р-Х)-II(К31-Р-Х).		ООО ВЕЗА	шт.	1		
19	Шкаф управления (300х560х153)	Канал-САУ-F3/5-3-ТО 06		ООО ВЕЗА	шт.	1		
20	Шкаф управления (300х560х153)	Канал-САУ-F3/4-3-ТО 06		ООО ВЕЗА	шт.	5		
	Кабельные изделия							
1	Кабель контрольный с медными жилами сеч. 4х1,5 мм2	КВВГнг(А)- LS			м.	600		
2	Кабель контрольный с медными жилами сеч. 4х1,5 мм2	КВВГнг(А)-FRLS			м.	1575		
3	Кабель контрольный с медными жилами сеч. 4х2,5 мм2	КВВГнг(А)-FRLS			м.	820		
4	Кабель силовой сеч. 4х2,5 мм2	ВВГнг(А)- FRLS			м.	1080		
5	Провод монтажный, сечением 1 мм2	ПВ3-1			м	100		
6	Провод монтажный, сечением 1х1,5 мм2	ПуВнг(А)-LS			м	80		

Взам. инв. N

Подп. и дата

Инв.N подл.

Изм.	Кол.уч.	Лист	№ док.	Подп.	Дата