ООО «КиКГЕОСТРОЙ»

РФ, 109004, Москва, ул. Земляной вал 65

Тел.: (495) 915-24-71

Заказчик - АО «МЕТРОВАГОНМАШ»

«ЦЕХ № 8, РАСПОЛОЖЕННЫЙ ПО АДРЕСУ: МОСКОВСКАЯ ОБЛАСТЬ, Г.О. МЫТИЩИ, УЛ. КОЛОНЦОВА, 4. КАПИТАЛЬНЫЙ РЕМОНТ»

РАБОЧАЯ ДОКУМЕНТАЦИЯ

Цех №8.

Устройства автоматики

130-23-УА2

Изм.	№ док.	Подп.	Дата
1	05-24		15.01.24
2	47-24		29.03.24

Руководитель проекта **В.Е. Липатов**

2023

Взам. инв. №

Подп. и дата

Инв. № подл.

ОБЩЕСТВО С ОГРАНИЧЕННОЙ ОТВЕТСТВЕННОСТЬЮ
НАУЧНО-ПРОИЗВОДСТВЕННОЕ ПРЕДПРИЯТИЕ « О В И С Т »

Заказчик - АО «МЕТРОВАГОНМАШ»

«ЦЕХ № 8, РАСПОЛОЖЕННЫЙ ПО АДРЕСУ: МОСКОВСКАЯ ОБЛАСТЬ, Г.О. МЫТИЩИ, УЛ. КОЛОНЦОВА, 4. КАПИТАЛЬНЫЙ РЕМОНТ»

РАБОЧАЯ ДОКУМЕНТАЦИЯ

Цех №8.

Устройства автоматики

130-23-УА2

Изм.	№ док.	Подп.	Дата
1	05-24		15.01.24
2	47-24		29.03.24

Директор по проектированию **А.А. Лемехов**

2023

Взам. инв. №

Подп. и дата

Инв. № подл.

Ведомость рабочих чертежей основного комплекта

Лист	Наименование	Примечание
1	2	3
1	Общие данные.	Изм.1,2 (Зам)
2	Приточная вентиляционная установка П1(П2). Схема функциональная и внешних соединений_шкафа управления.	Изм.2 (Зам)
3	Приточная вентиляционная установка П1(П2). Схема функциональная и внешних соединений_шкафа управления.	Изм.2 (Зам)
4	Приточная вентиляционная установка П3(П4). Схема функциональная и внешних соединений_шкафа управления.	Изм.2 (Зам)
5	Приточная вентиляционная установка П3(П4). Схема функциональная и внешних соединений_шкафа управления.	Изм.2 (Зам)
6	Приточная вентиляционная установка П5(П6). Схема функциональная и внешних соединений_шкафа управления.	Изм.2 (Зам)
7	Приточная вентиляционная установка П5(П6). Схема функциональная и внешних соединений_шкафа управления.	Изм.2 (Зам)
8	Приточновытяжная вентиляция установка П7,В5. Схема функциональная и внешних соединений_ шкафа управления.	Изм.2 (Зам)
9	Приточновытяжная вентиляция установка П7,В5. Схема функциональная и внешних соединений_ шкафа управления.	Изм.2 (Зам)
10	Вентиляционная установка В1(В2). Схема функциональная и внешних соединений_ шкафа управления.	Изм.2 (Зам)
11	Вентиляционная установка В3(В4). Схема функциональная и внешних соединений_ шкафа управления.	Изм.2 (Зам)
12	Вентиляционная установка В3.1(В4.1). Схема функциональная и внешних соединений_ шкафа управления.	Изм.2 (Нов)
13	Воздушные завесы У1,У2,У5,У6. Схема внешних соединений шкафов управления.	
14	Воздушные завесы У7-У16. Схема внешних соединений шкафов управления.	
15	Воздушные завесы У7-У16. Схема внешних соединений шкафов управления.	
16	Гаражные секционные ворота № 1 (2,3).Схема внешних соединений блока управления.	Изм.1 (Нов)
17	Гаражные секционные ворота № 4 (5,6,7,8). Схема внешних соединений блока управления.	Изм.1 (Нов)
18	Гаражные откатные ворота № 1(2). Схема внешних соединений блока управления.	Изм.2 (Нов)
19	Сварочный цех. Фильтрационные установки. Схема внешних подключений ПС	Изм.2 (Нов)
20	Журнал контрольных кабелей	Изм.2 (Зам)
21	Содержание	Изм.2 (Зам)
22	Журнал контрольных кабелей	Изм.2 (Зам)
23	Журнал контрольных кабелей	Изм.2 (Зам)
24	Журнал контрольных кабелей	Изм.2 (Зам)
25	Журнал контрольных кабелей	Изм.2 (Зам)
26	Журнал контрольных кабелей	Изм.2 (Зам)
27	Журнал контрольных кабелей	Изм.2 (Зам)
28	Журнал контрольных кабелей	Изм.2 (Зам)

Ведомость рабочих чертежей основного комплекта

Лист	Наименование	Примечание
1	2	3
29	Журнал контрольных кабелей	Изм.2 (Зам)
30	Журнал контрольных кабелей	Изм.2 (Зам)
31	Журнал контрольных кабелей	Изм.2 (Зам)
32	Журнал контрольных кабелей	Изм.2 (Зам)
33	Журнал контрольных кабелей	Изм.2 (Зам)
34	Журнал контрольных кабелей	Изм.2 (Зам)
35	Журнал контрольных кабелей	Изм.2 (Зам)
36	Журнал контрольных кабелей	Изм.2 (Зам)
37	Журнал контрольных кабелей	Изм.2 (Зам)
38	Журнал контрольных кабелей	Изм.2 (Нов)
39	Журнал контрольных кабелей	Изм.2 (Нов)
40	Журнал контрольных кабелей	Изм.2 (Зам)
41	Журнал контрольных кабелей	Изм.2 (Зам)
42	Журнал контрольных кабелей	Изм.2 (Зам)
43	Журнал контрольных кабелей	Изм.2 (Зам)
44	Журнал контрольных кабелей	Изм.2 (Зам)
45	Журнал контрольных кабелей	Изм.2 (Зам)
46	Журнал контрольных кабелей	Изм.2 (Зам)
47	Журнал контрольных кабелей	Изм.2 (Зам)
48	Журнал контрольных кабелей	Изм.2 (Зам)
49	Журнал контрольных кабелей	Изм.2 (Нов)
50	Сводная ведомость потребности в кабеле	Изм.1,2 (Зам)
51	Цех №8. План раскладки контрольных и силовых кабелей	Изм.2 (Нов)

Ведомость ссылочных и прилагаемых документов

Обозначение	Наименование	Примечание
	Прилагаемые документы	
130-23-УА2.СО	Спецификация оборудования, изделий и материалов	Изм.1,2 (Зам)
130-23-УА2.ВР	Ведомость объемов работ.	Изм.1,2 (Зам)

Общие указания

Данный раздел рабочей документации выполнен на основании задания на проектирование рабочей документации по объекту "Цех №8, расположенный по адресу: Московская область, г. о. Мытищи, ул. Колонцова, 4. Капитальный ремонт".

Данный раздел рабочей документации соответствует:

- заданию на проектирование;
- требованиям Федерального закона от 30.12.2009 № 384-ФЗ "Технический регламент о безопасности зданий и сооружений";
- требованиям Федерального закона от 22.07.2008 № 123-ФЗ"Технический регламент о требованиях пожарной безопасности".

Данный раздел рабочей документации выполнен в соответствии с действующими в РФ стандартами:

- ГОСТ Р 53246-2008 Информационные технологии. Системы кабельные структурированные. Проектирование основных узлов системы. Общие требования;
- ГОСТ Р 21.101-2020. СПДС. Основные требования к проектной и рабочей документации;
- ПУЭ, 7-е издание, раздел 7.

Подключение и наладка устройств УА должна выполняться квалифицированным персоналом в соответствии с рабочей документацией, требованиями технической документации от изготовителя отены борудования, ПУЭ. Заземление оборудования и должно выполняться в соответствии с требованиями ПУЭ, технической документацией предприятий-изготовителей.

Ведомость полного комплекта смотри в документе 130-23-ВПК.

Шкафы управления и автоматики, преобразователи частоты учтены в комплектах приточных и вытяжных установках. Включены в заказные спецификации № 130-23-ОВ2.СО

Изм.	Кол.уч.	Лист	№док.	Подп.	Дата
2		Зам	47-24		29.03.24
1		Зам	05-24		15.01.24

130-23-УА2

Цех №8, расположенный по адресу:
Московская область, г.о. Мытищи, ул. Колонцова, 4. Капитальный ремонт

Разраб.	Елисеева	
Пров.	Лемехов	
Н. контр.	Манаенкова	
ГИП	Зайчиков	

Цех №8.
Устройства автоматики.

Стадия	Лист	Листов
Р	1	51

Общие данные.

ООО НПП «ОВИСТ»

Формат А4х3

Взам. инв. №

Подп. и дата

Инв. № подл.

Функциональная схема

Приточная вентиляционная установка П1(П2)

Водяной нагреватель

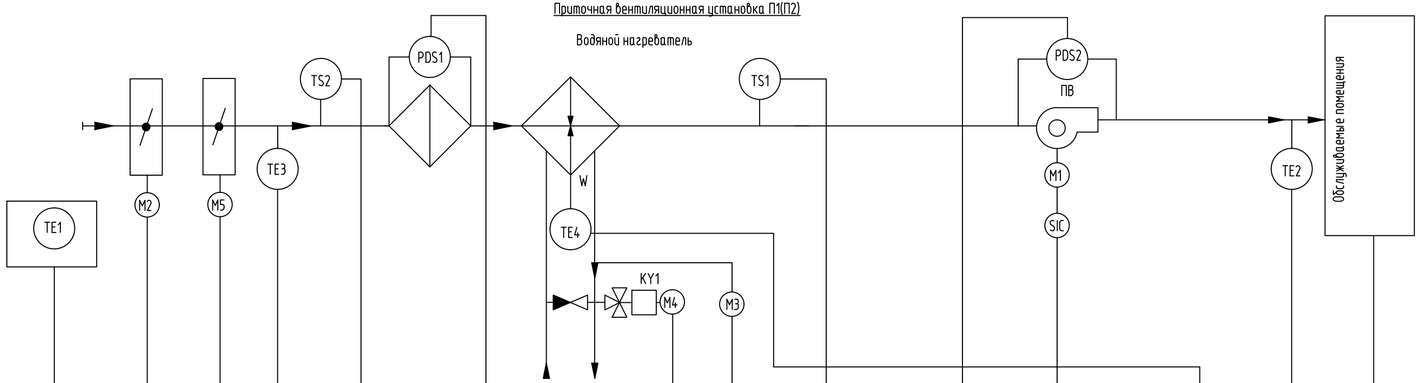

Приборы местные																	HSA Внешний пуск
Шкаф управления автоматика VAC-W-SLD1D 3D35D125T123 T123D14	HS	NS	NS				NS	NS			NS	TIR Контроллер			TS		
	Ручное управление	Температура наружного воздуха	Клапан воздухозабора вентилятора П1(П2)	Клапан рециркуляции вентилятора П1(П2)	Датчик температуры выходного воздуха (канальный)	Температурное реле. Защита от замерзания	Перепада давления на приточном фильтре вентилятора	Управление регулирующего клапана водяного калорифера	Управление насосом	Температурное реле. Защита от замерзания	Перепада давления на приточном вентиляторе	Управление вентилятором П1(П2)	Датчик температуры выходного воздуха (канальный)	Датчик температуры обратного теплоносителя	Датчик температуры приточного воздуха (канальный)	Сигнал пожара	

Перечень элементов

Поз. обозначение	Наименование	Кол.	Примечание
	Цех №8. 1-й этаж. Склад, Шкаф управления VAC-W-SLD.... Приточная установка П1(П2)		
M1	Электропривод приточного вентилятора VKC-S-20-GSSMF4HVsNGK-L(R)	1	
M2	Электропривод воздушной (220В, 3-х поз. управление)	1	
M3	Насос циркуляционный теплоносителя 220 В	1	
M4	Электропривод клапана воздушного воздухонагревателя 24 В, управления 0-10В	1	
M5	Электропривод рециркуляционного клапана 2204 В , управления 0-10В	1	
TS1	Термостат TF60 (6м) (по воздуху)	1	
TS2	Термостат TF60 (12м) (по воздуху)	1	
PDS2	Датчик-реле перепада давления PS1500 на приточном вентиляторе 100-1500 Па	1	
PDS1	Датчик-реле перепада давления PS500 на приточном фильтре 30-300 Па	1	
TE1	Настенный датчик температуры наружного воздуха ДТС125Л-РТ1000.В2.60	1	
TE2,TE3	Канальный датчик т-ры воздуха ДТС405-Р11000.В2.320 (РТ1000, IP54,-60..+85°С,	2	
	Размер монтажной коробки:64х68х35 мм, поставл. в комплекте с монт. фланцем		
TE4	Датчик температуры обратного теплоносителя ДТС224-РТ100.В2.43/2 по воде	1	
	двух проводной).Размер монт. коробки:64х68х35 мм, поставл. с ком-том монт.частей		
SIC	Преобразователь частоты 11,0 кВт 380В	1	
	Узел терморегулирования VKRGS-25(24)/110-2	1	
KZ1-KZ5	Коробка клеммная D 9125 88х88х53 IP55/IP65 серая	5	HENSEL

Схема выполнена на листах: 2,3

2		Зам	47-24		29.03.24	130-23-УА2
Изм.	Кол.уч.	Лист	№док.	Подп.	Дата	Цех №8, расположенный по адресу: Московская область, г.о. Мытищи, ул. Колонцова, 4. Капитальный ремонт
Разраб.		Елисеева				Цех №8. Устройства автоматики. — Стадия: Р; Лист: 2; Листов:
Пров.		Лемехов				
Н. контр.		Миронова				Приточная вентиляционная установка П1(П2). Схема функциональная и внешних соединений шкафа управления. — ООО НПП «ОВИСТ»

Взам. инв. №

Подп. и дата

Инв. № подл.

Формат А4х3

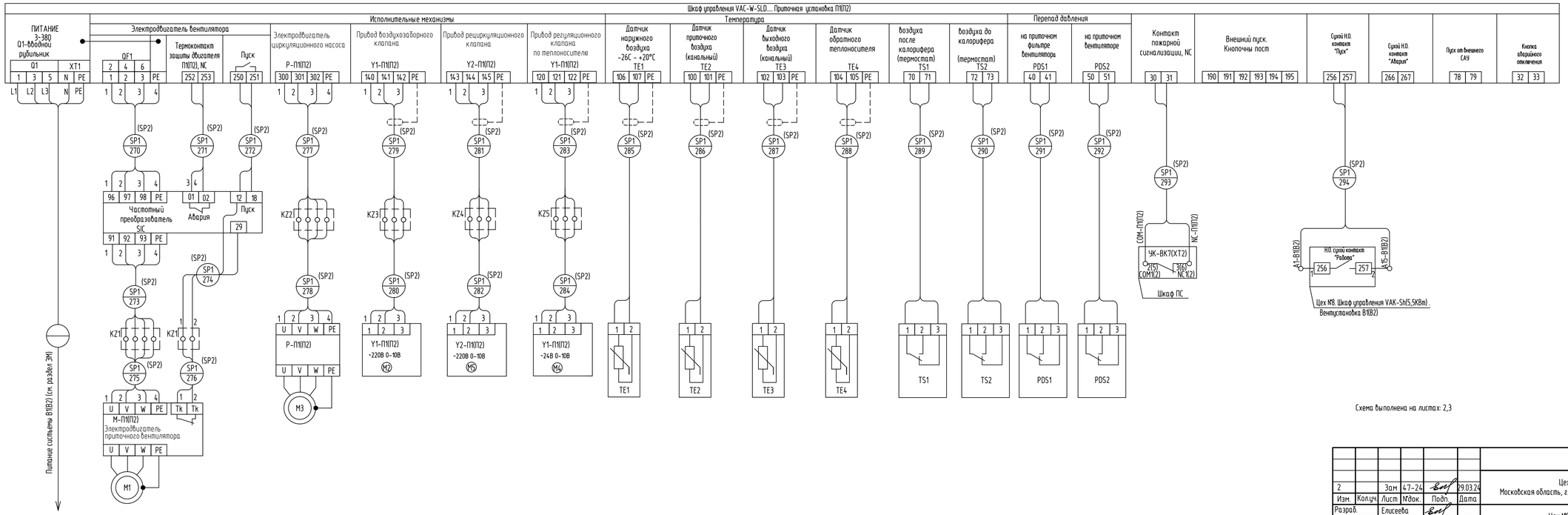

Схема выполнена на листах: 2,3

						130-23-УА2			
2		Зам.	47-24		29.03.24	Цех №8, расположенный по адресу: Московская область, г.о. Мытищи, ул. Колонцова, 4. Капитальный ремонт			
Изм.	Кол.уч.	Лист	№док.	Подп.	Дата				
Разраб.		Елисеева				Цех №8. Устройства автоматики.	Стадия	Лист	Листов
Пров.		Лемехов					Р	3	
Н. контр.		Миронова				Приточная вентиляционная установка П1(П2). Схема функциональная и внешних соединений шкафа управления.	ООО НПП «ОВИСТ»		

Взам. инв. №

Подп. и дата

Инв. № подл.

Формат А4х4

Функциональная схема

Приточная вентиляционная установка П3(П5)

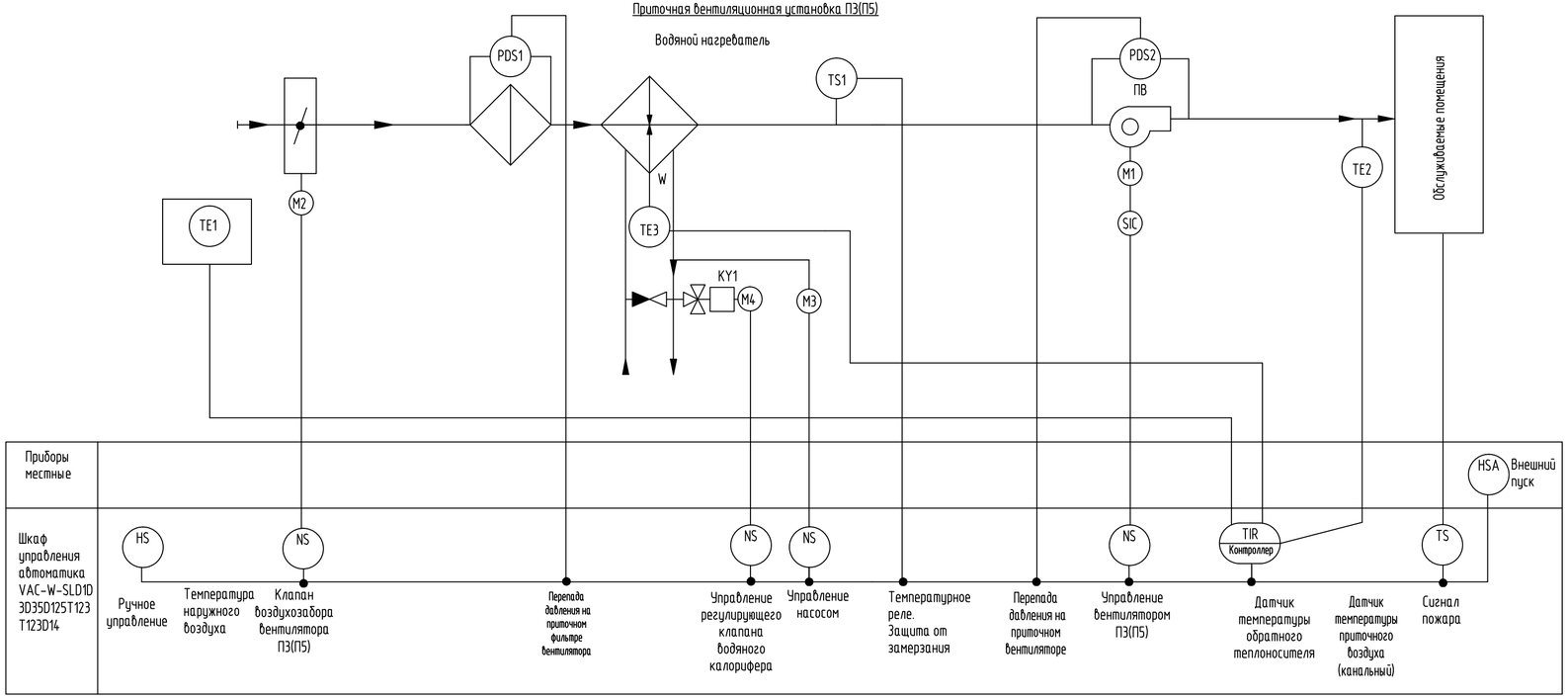

Перечень элементов

Поз. обозначение	Наименование	Кол.	Примечание
	Цех №8. 1-й этаж. Склад, Шкаф управления VAC-W-SLD.... Приточная установка П3(П5)		
M1	Электропривод приточного вентилятора VKC-S-16-GSMF4H1VsNG-R	1	
M2	Электропривод воздушной (220В, 3-х поз. управление)	1	
M3	Насос циркуляционный теплоносителя 220 В	1	
M4	Электропривод клапана воздушного воздухонагревателя 24 В, управления 0-10В	1	
TS1	Термостат TF60 (12м) (по воздуху)	1	
PDS2	Датчик-реле перепада давления PS1500 на приточном вентиляторе 100-1500 Па	1	
PDS1	Датчик-реле перепада давления PS500 на приточном фильтре 30-300 Па	1	
TE1	Настенный датчик температуры наружного воздуха ДТС125Л-РТ1000.В2.60	1	
TE2	Канальный датчик т-ры воздуха ДТС405-РТ1000.В2.320 (РТ1000, IP54,-60..+85°С,	1	
	Размер монтажной коробки:64х68х35 мм, поставл. в комплекте с монт. фланцем		
TE3	Датчик температуры обратного теплоносителя ДТС224-РТ100.В2.43/2 по воде	1	
	двух проводной).Размер монт. коробки:64х68х35 мм, поставл. с ком-том монт.частей		
SIC	Преобразователь частоты 11,0 кВт 380В	1	
	Узел терморегулирования VKRGS-25(24)/110-2	1	
KZ1-KZ4	Коробка клеммная D 9125 88х88х53 IP55/IP65 серая	4	HENSEL

Схема выполнена на листах: 4,5

Изм.	Кол.уч.	Лист	№док.	Подп.	Дата	130-23-УА2			
						Цех №8, расположенный по адресу: Московская область, г.о. Мытищи, ул. Колонцова, 4. Капитальный ремонт			
Разраб.		Елисеева				Цех №8. Устройства автоматики.	Стадия	Лист	Листов
Пров.		Лемехов					Р	4	
Н. контр.		Миронова				Приточная вентиляционная установка П3(П5). Схема функциональная и внешних соединений шкафа управления.	ООО НПП «ОВИСТ»		

Взам. инв. №

Подп. и дата

Инв. № подл.

Формат А4х3

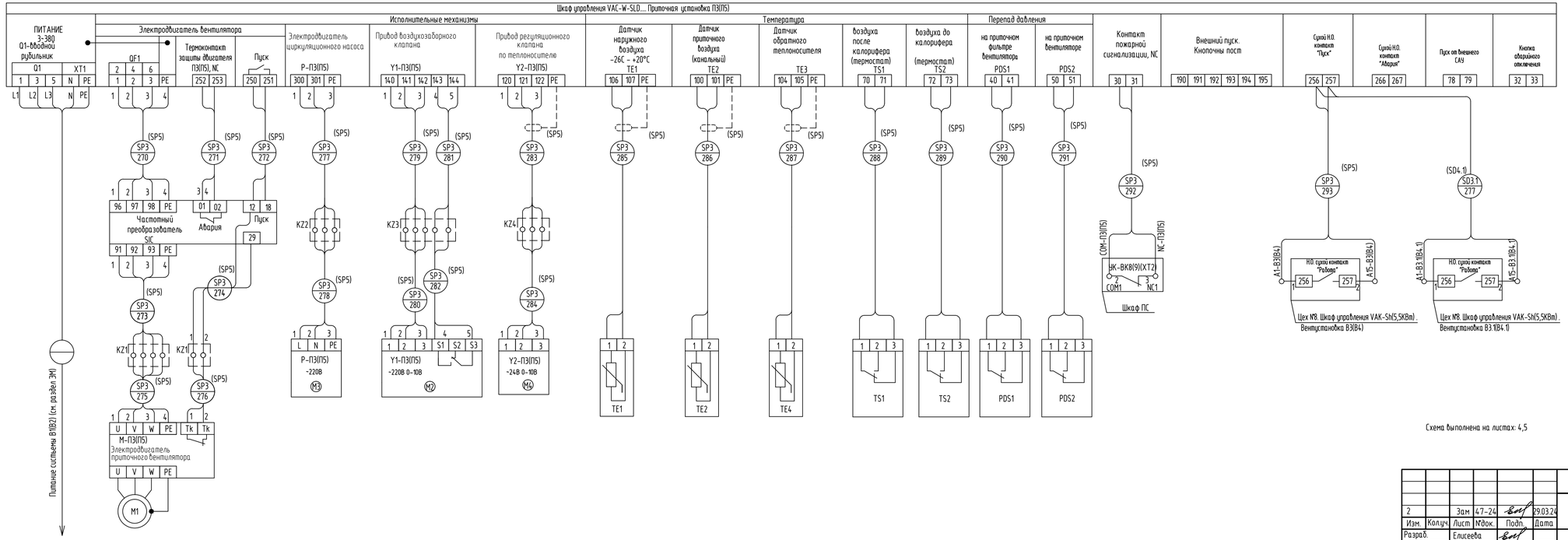

Схема выполнена на листах: 4,5

2		Зам	47-24		29.03.24	130-23-УА2
Изм.	Кол.уч.	Лист	№док.	Подп.	Дата	Цех №8, расположенный по адресу: Московская область, г.о. Мытищи, ул. Колонцова, 4. Капитальный ремонт
Разраб.		Елисеева				Цех №8. Устройства автоматики.
Пров.		Лемехов				
Н. контр.		Миронова				Приточная вентиляционная установка П3(П5). Схема функциональная и внешних соединений шкафа управления.

Стадия	Лист	Листов
Р	5	

ООО НПП «ОВИСТ»

Взам. инв. №

Подп. и дата

Инв. № подл.

Формат А4х4

Функциональная схема

Приточная вентиляционная установка П4(П6)

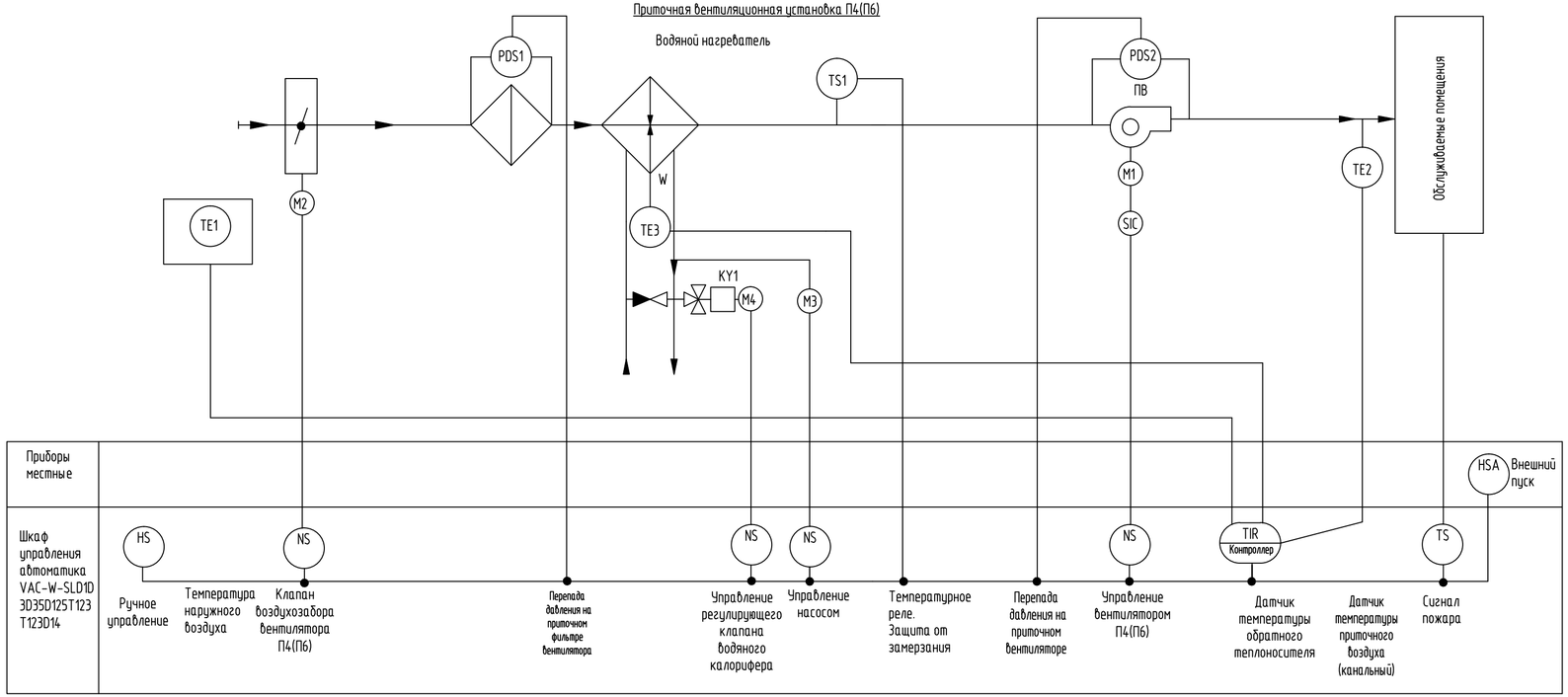

Перечень элементов

Поз. обозначение	Наименование	Кол.	Примечание
	Цех №8. 1-й этаж. Склад, Шкаф управления VAC-W-SLD..... Приточная установка П4(П6)		
M1	Электропривод приточного вентилятора VKC-S-16-GSMF4H1VsNG-L(R)	1	
M2	Электропривод воздушной (220В, 3-х поз. управление)	1	
M3	Насос циркуляционный теплоносителя 220 В	1	
M4	Электропривод клапана воздушного воздухонагревателя 24 В, управления 0-10В	1	
TS1	Термостат TF60 (12м) (по воздуху)	1	
PDS2	Датчик-реле перепада давления PS1500 на приточном вентиляторе 100-1500 Па	1	
PDS1	Датчик-реле перепада давления PS500 на приточном фильтре 30-300 Па	1	
TE1	Настенный датчик температуры наружного воздуха ДТС125Л-РТ1000.В2.60	1	
TE2	Канальный датчик т-ры воздуха ДТС405-РТ1000.В2.320 (РТ1000, IP54,-60..+85°С,	1	
	Размер монтажной коробки:64х68х35 мм, поставл. в комплекте с монт. фланцем		
TE3	Датчик температуры обратного теплоносителя ДТС224-РТ100.В2.43/2 по воде	1	
	двух проводной).Размер монт. коробки:64х68х35 мм, поставл. с ком-том монт.частей		
SIC	Преобразователь частоты 5,5 кВт 380В	1	
	Узел терморегулирования VKRGS-16(24)/110-2	1	
KZ1-KZ4	Коробка клеммная D 9125 88х88х53 IP55/IP65 серая	4	HENSEL

Схема выполнена на листах: 6,7

						130-23-УА2
2		Зам	47-24		29.03.24	Цех №8, расположенный по адресу: Московская область, г.о. Мытищи, ул. Колонцова, 4. Капитальный ремонт
Изм.	Кол.уч.	Лист	№док.	Подп.	Дата	
Разраб.		Елисеева				Цех №8. Устройства автоматики.
Пров.		Лемехов				
Н. контр.		Миронова				Приточная вентиляционная установка П4(П6). Схема функциональная и внешних соединений шкафа управления.

Стадия	Лист	Листов
Р	6	

ООО НПП «ОВИСТ»

Взам. инв. №

Подп. и дата

Инв. № подл.

Формат А4х3

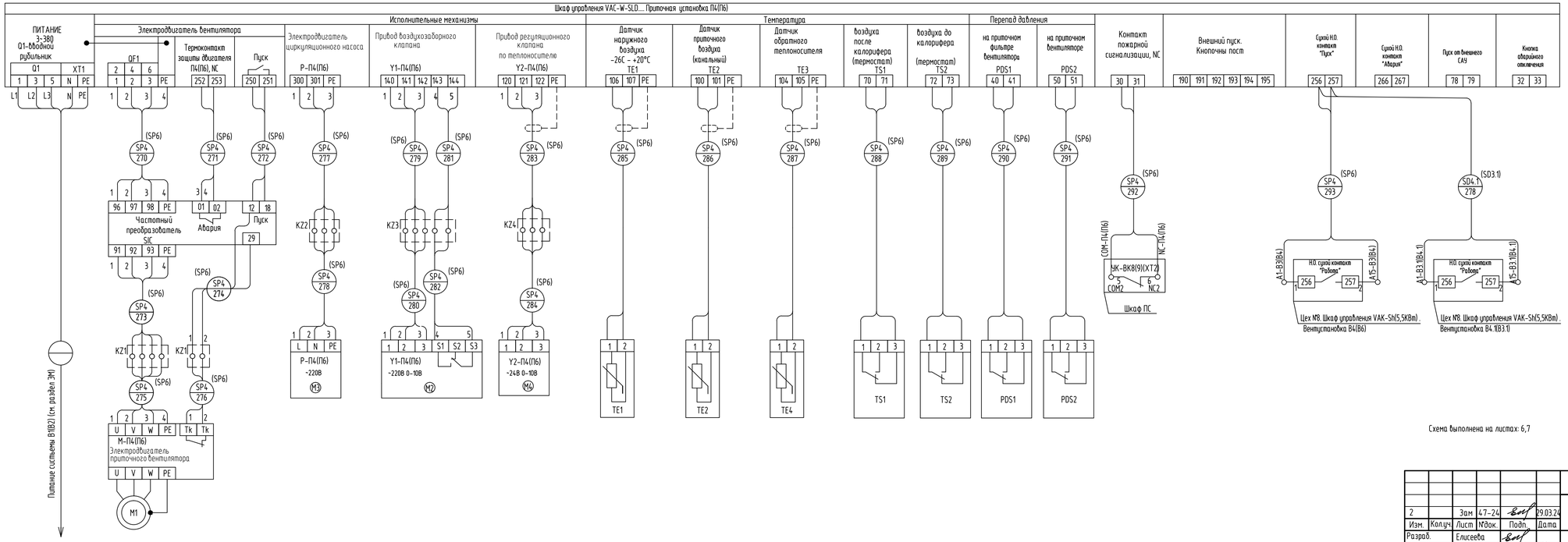

Схема выполнена на листах: 6,7

2		Зам.	47-24		29.03.24	130-23-УА2
Изм.	Кол.уч.	Лист	№док.	Подп.	Дата	
Разраб.		Елисеева				Цех №8, расположенный по адресу: Московская область, г.о. Мытищи, ул. Колонцова, 4. Капитальный ремонт
Пров.		Лемехов				Цех №8. Устройства автоматики.
Н. контр.		Миронова				Приточная вентиляционная установка П4(П6). Схема функциональная и внешних соединений шкафа управления.

Стадия	Лист	Листов
Р	7	

ООО НПП «ОВИСТ»

Взам. инв. №

Подп. и дата

Инв. № подл.

Формат А4х4

Функциональная схема

Приточная вентиляционная установка П1(П2)

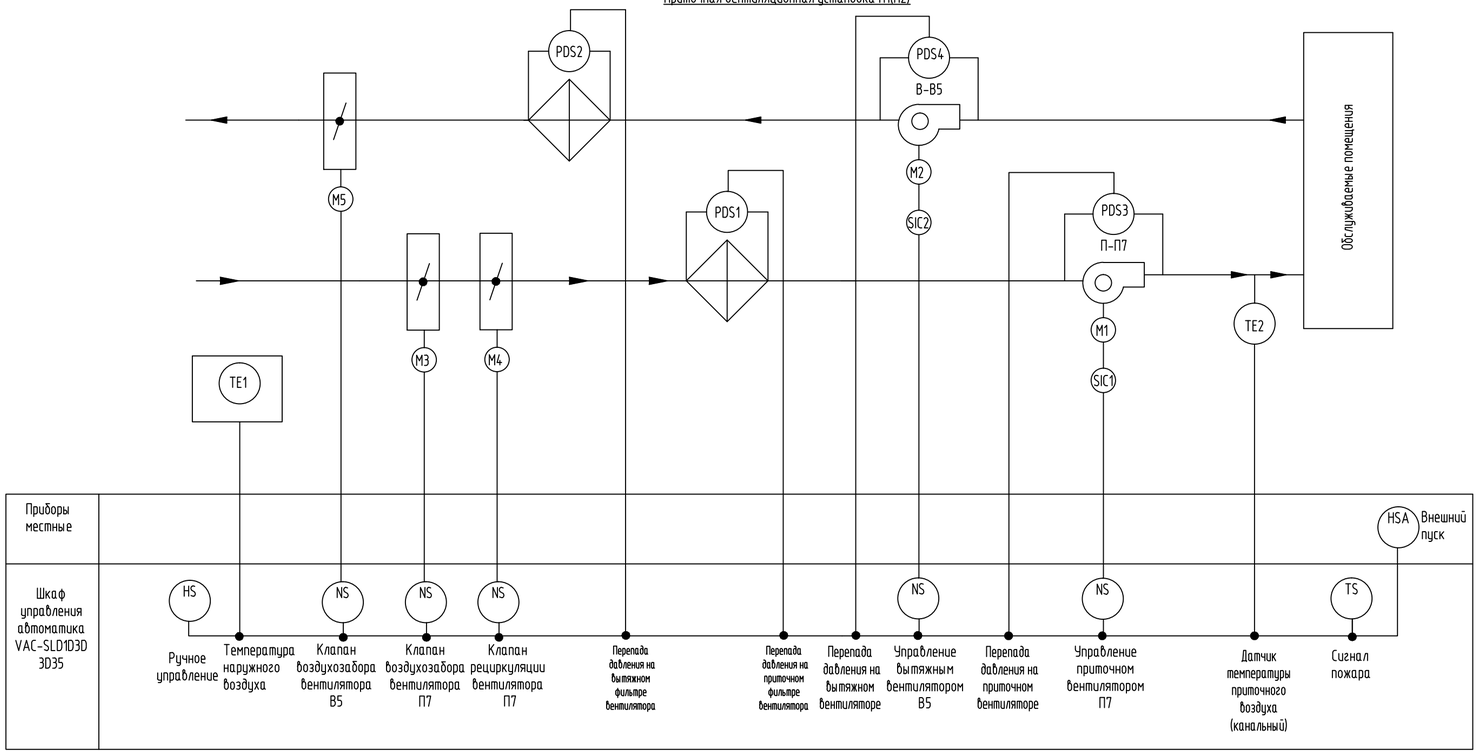

Перечень элементов

Поз. обозначение	Наименование	Кол.	Примечание
	Цех №8. Компрессорная. Шкаф VAC-SL приточновытяжной вентиляции П7,В5.		
M1	Электродвигатель приточного вентилятора П7	1	
M2	Электродвигатель вытяжного вентилятора В5	1	
M3	Электропривод воздухозаборногоклапана воздушного 24 В, управления 0-10В	1	
M4	Электропривод рециркуляционного клапана 24 В , управления 0-10В	1	
M5	Электропривод воздухозаборногоклапана воздушного 24 В, управления 0-10В	1	
PDS1	Датчик-реле перепада давления на приточном фильтре 30-300 Па	1	
PDS3	Датчик-реле перепада давления на приточном вентиляторе 100-1500 Па	1	
PDS2	Датчик-реле перепада давления на приточном фильтре 30-300 Па	1	
PDS4	Датчик-реле перепада давления на приточном вентиляторе 100-1500 Па	1	
TE1	Настенный датчик температуры наружного воздуха	1	
TE2	Канальный датчик т-ры воздуха (PT1000, IP54,-60..+85°C)	1	
	Размер монтажной коробки:64x68x35 мм, поставл. в комплекте с монт. фланцем		
SIC1,SIC2	Преобразователь частоты 4,0 кВт 380В	2	
KZ1-KZ5	Коробка клеммная D 9125 88x88x53 IP55/IP65 серая	5	HENSEL
	Цех №8. Компрессорная. У входа в помещение.		
SB1	Пост кнопочный	1	
	ПКУ 15-21.121-54 У2 (1xKE081/2 (1з+1р) черн. + 1xKE081/2 (1з+1р) красн. + PG-19)		(цилиндрические кнопки)
KZ6	Коробка клеммная D 9125 88x88x53 IP55/IP65 серая	1	HENSEL

Схема выполнена на листах: 8,9

						130-23-УА2
2		Зам	47-24		29.03.24	Цех №8, расположенный по адресу: Московская область, г.о. Мытищи, ул. Колонцова, 4. Капитальный ремонт
Изм.	Кол.уч.	Лист	№док.	Подп.	Дата	
Разраб.		Елисеева				Цех №8. Устройства автоматики.
Пров.		Лемехов				
Н. контр.		Миронова				Приточновытяжная вентиляция установка П7,В5. Схема функциональная и внешних соединений шкафа управления.

Стадия	Лист	Листов
Р	8	

ООО НПП «ОВИСТ»

Взам. инв. №

Подп. и дата

Инв. № подл.

Формат А4х3

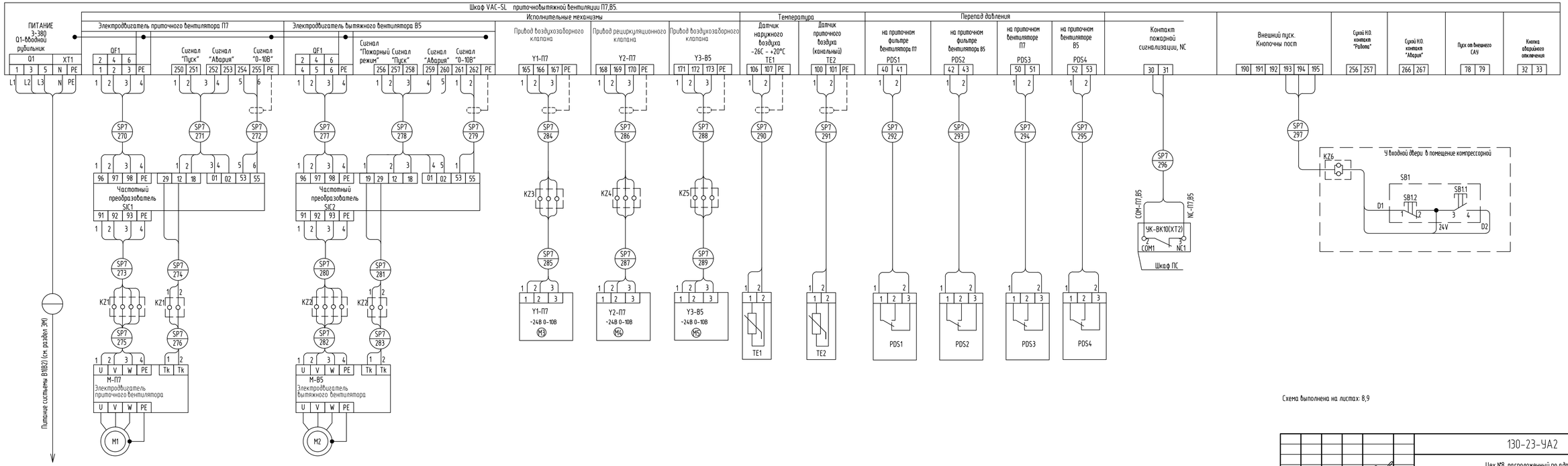

Схема выполнена на листах: 8,9

						130-23-УА2			
2		Зам	47-24		29.03.24	Цех №8, расположенный по адресу: Московская область, г.о. Мытищи, ул. Колонцова, 4. Капитальный ремонт			
Изм.	Кол.уч.	Лист	№док.	Подп.	Дата				
Разраб.		Елисеева				Цех №8. Устройства автоматики.	Стадия	Лист	Листов
Пров.		Лемехов					Р	9	
Н. контр.		Миронова				Приточновытяжная вентиляция установка П7,В5. Схема функциональная и внешних соединений шкафа управления.	ООО НПП «ОВИСТ»		

Взам. инв. №

Подп. и дата

Инв. № подл.

Формат А4х4

Схема внешних соединений

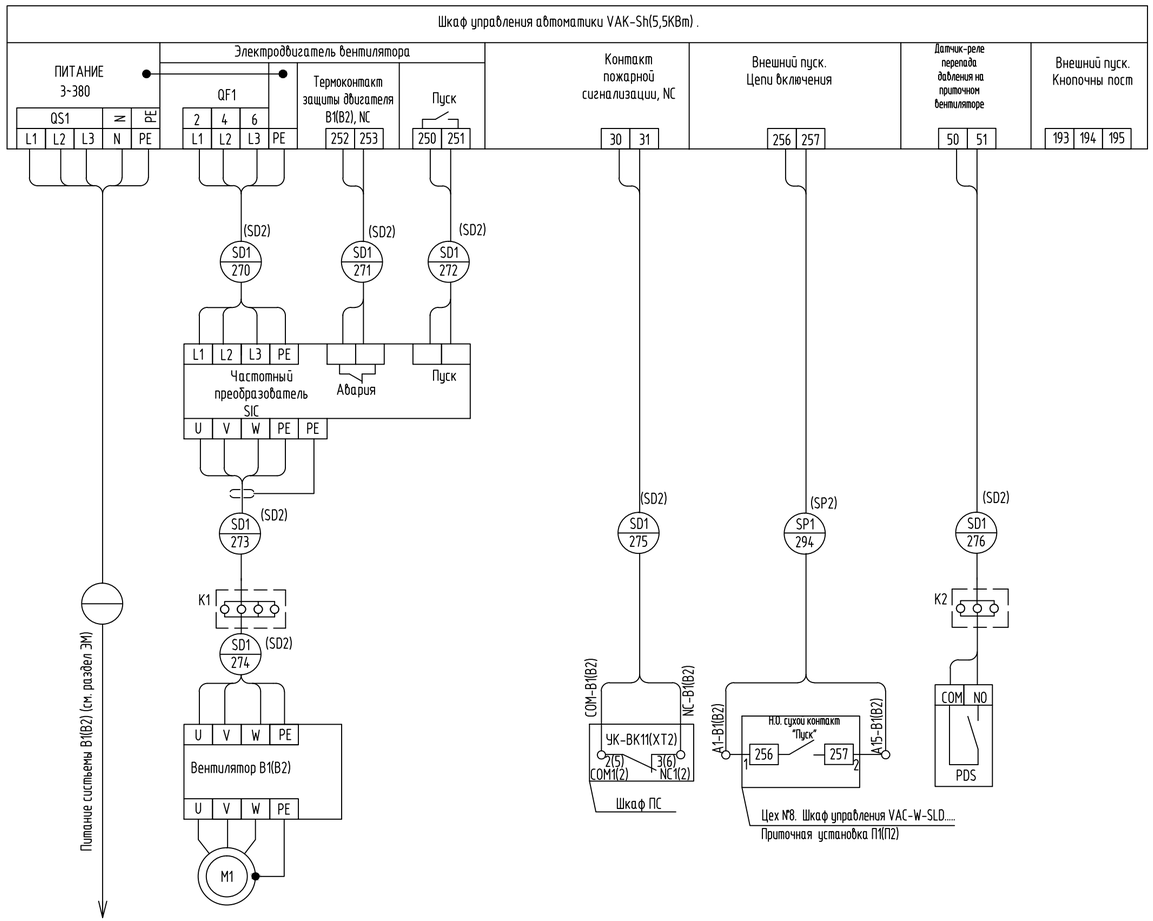

Функциональная схема

Вентиляционная установка B1(B2)

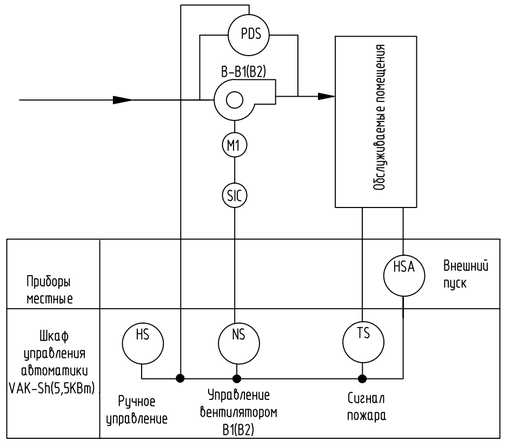

Перечень элементов

Поз. обозначение	Наименование	Кол.	Примечание
	Цех №8. 1-й этаж. Склад. Шкаф управления автоматики VAK-Sh(5,5KBm) . Вентустановка B1(B2)		
M1	Электропривод вентилятора ВКР-8-ДУ-С-24/400 С-5,5/1000	1	
QF1	Автомат зхащиты двигателя	1	
PDS	Датчик-реле перепада давления на приточном вентиляторе, с комплектом	1	
	монтажных частей 1500 Па		
SIC	Преобразователь частоты 5,5KBm/380 В	1	
K1,K2	Коробка клеммная D 9125 88x88x53 IP55/IP65 серая	2	HENSEL выносные

						130-23-УА2
2		Зам	47-24		29.03.24	Цех №8, расположенный по адресу: Московская область, г.о. Мытищи, ул. Колонцова, 4. Капитальный ремонт
Изм.	Кол.уч.	Лист	№док.	Подп.	Дата	
Разраб.		Елисеева				Цех №8. Устройства автоматики.
Пров.		Лемехов				Стадия: Р; Лист: 10; Листов:
Н. контр.		Миронова				Вентиляционная установка B1(B2). Схема функциональная и внешних соединений шкафа управления.
						ООО НПП «ОВИСТ»

Взам. инв. №

Подп. и дата

Инв. № подл.

Формат А4х3

Схема внешних соединений

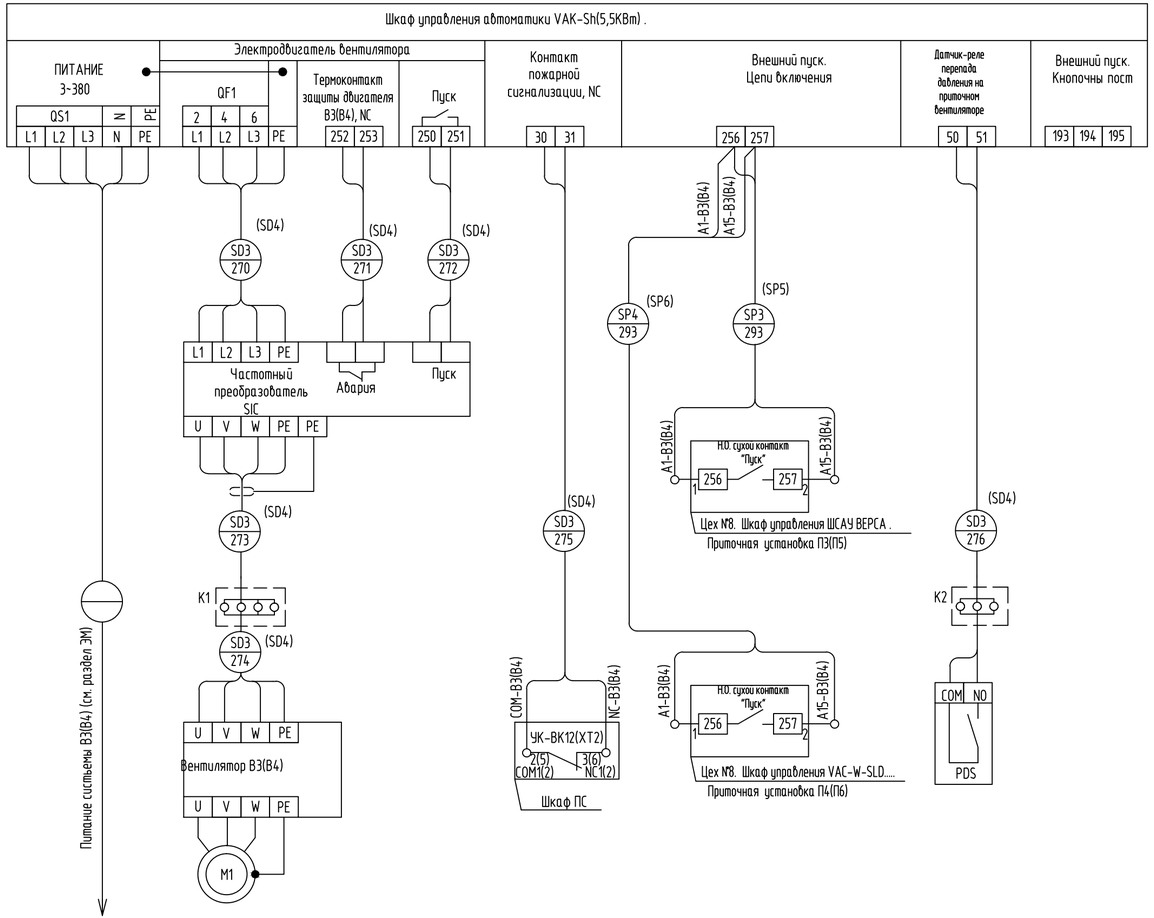

Функциональная схема

Вентиляционная установка В3(В4)

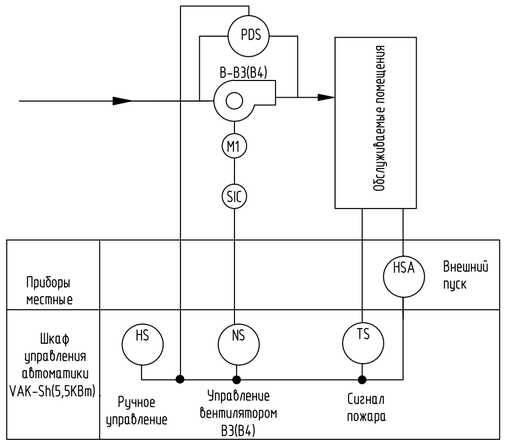

Перечень элементов

Поз. обозначение	Наименование	Кол.	Примечание
	Цех №8. 1-й этаж. Склад. Шкаф управления автоматики VAK-Sh(5,5KBm) . Вентустановка В3(В4)		
M1	Электропривод вентилятора ВКР-8-ДУ-С-2ч/400 С-5,5/1000	1	
QF1	Автомат зхащиты двигателя	1	
PDS	Датчик-реле перепада давления на приточном вентиляторе, с комплектом	1	
	монтажных частей 1500 Па		
SIC	Преобразователь частоты 5,5KBm/380 В	1	
K1,K2	Коробка клеммная D 9125 88x88x53 IP55/IP65 серая	2	HENSEL выносные

						130-23-УА2
2		Зам	47-24		29.03.24	Цех №8, расположенный по адресу: Московская область, г.о. Мытищи, ул. Колонцова, 4. Капитальный ремонт
Изм.	Кол.уч.	Лист	№док.	Подп.	Дата	
Разраб.		Елисеева				Цех №8. Устройства автоматики.
Пров.		Лемехов				Стадия: Р; Лист: 11; Листов:
Н. контр.		Миронова				Вентиляционная установка В3(В4). Схема функциональная и внешних соединений шкафа управления.
						ООО НПП «ОВИСТ»

Взам. инв. №

Подп. и дата

Инв. № подл.

Формат А4х3

Схема внешних соединений

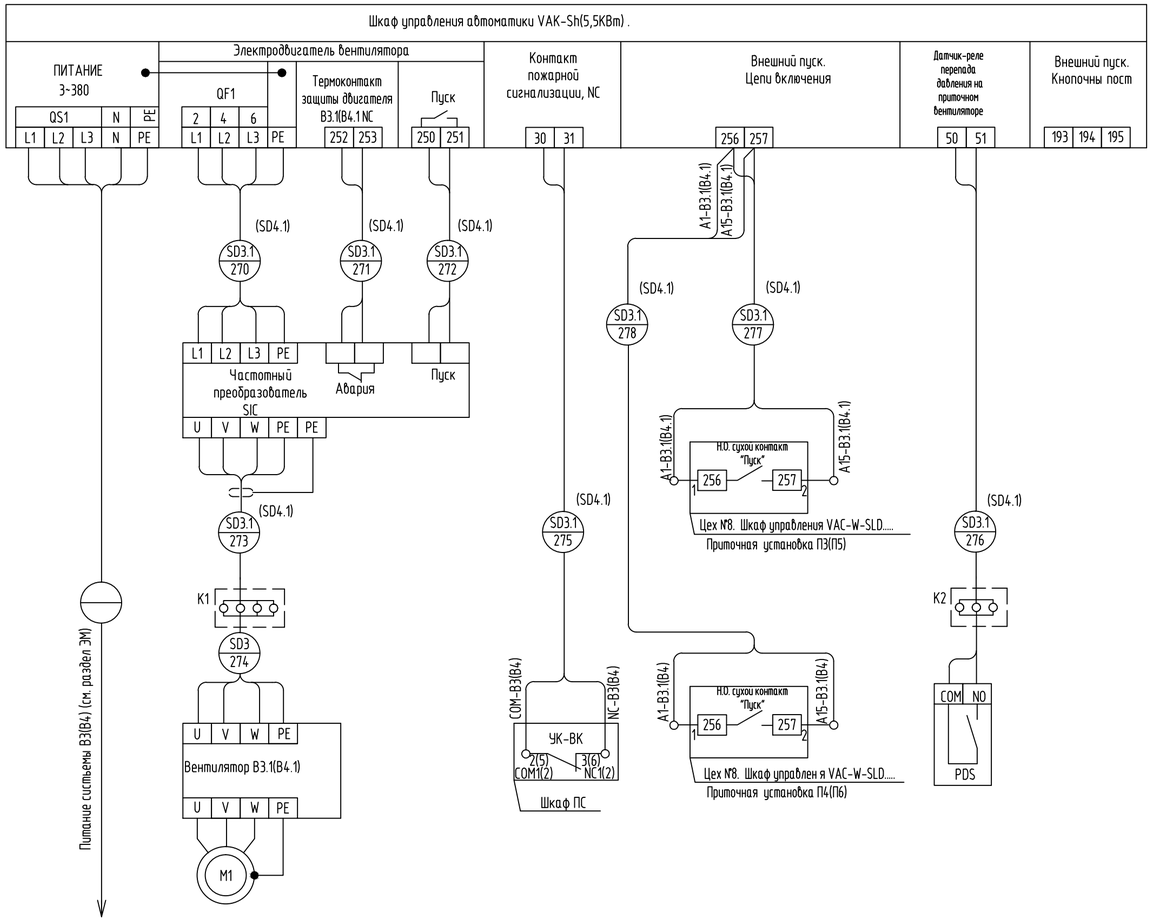

Функциональная схема

Вентиляционная установка В3.1(В4.1)

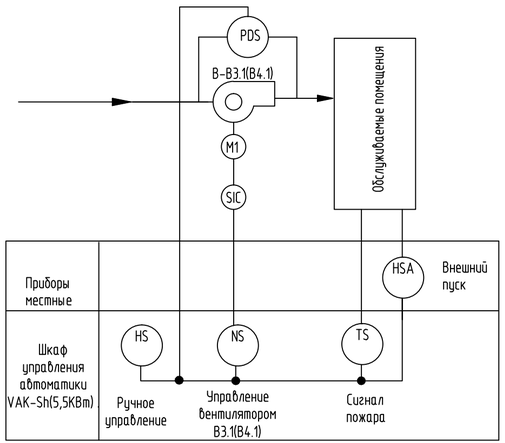

Перечень элементов

Поз. обозначение	Наименование	Кол.	Примечание
	Цех №8. 1-й этаж. Склад. Шкаф управления автоматики VAK-Sh(5,5КВт) . Вентустановка В3.1(В4.1)		
M1	Электропривод вентилятора ВКР-8-ДУ-С-24/400°С-5,5/1000	1	
QF1	Автомат зхащиты двигателя	1	
PDS	Датчик-реле перепада давления на приточном вентиляторе, с комплектом	1	
	монтажных частей 1500 Па		
SIC	Преобразователь частоты 5,5КВт/380 В	1	
K1,K2	Коробка клеммная D 9125 88x88x53 IP55/IP65 серая	2	HENSEL выносные

						130-23-УА2
2		Нов	47-24		29.03.24	Цех №8, расположенный по адресу: Московская область, г.о. Мытищи, ул. Колонцова, 4. Капитальный ремонт
Изм.	Кол.уч.	Лист	№док.	Подп.	Дата	
Разраб.		Елисеева				Цех №8. Устройства автоматики. — Стадия: Р; Лист: 12; Листов:
Пров.		Лемехов				
Н. контр.		Миронова				Вентиляционная установка В3.1(В4.1). Схема функциональная и внешних соединений шкафа управления. — ООО НПП «ОВИСТ»

Взам. инв. №

Подп. и дата

Инв. № подл.

Формат А4х3

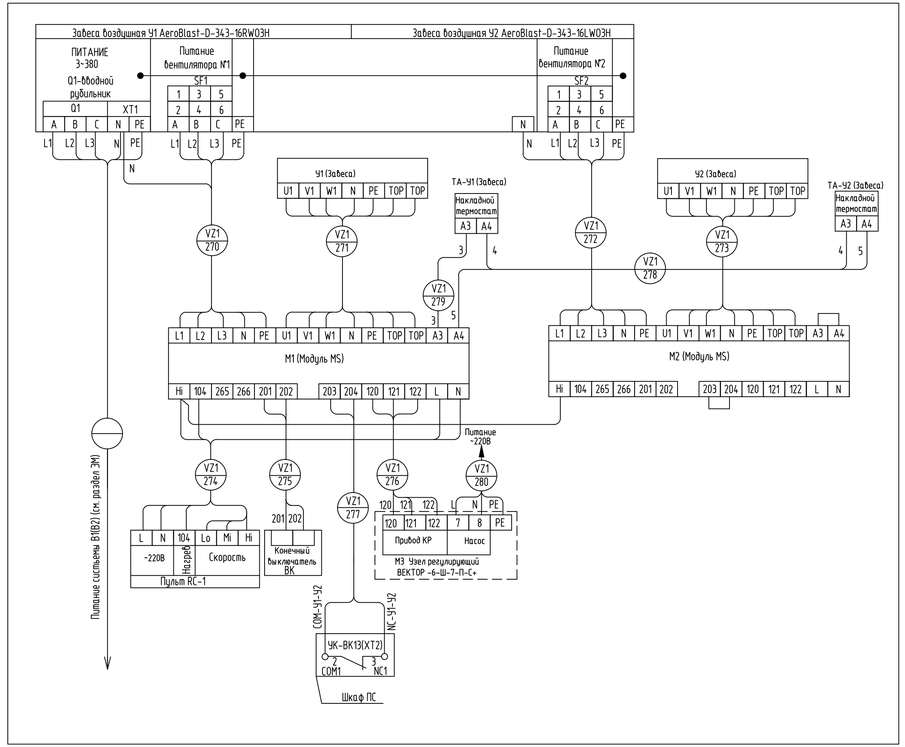

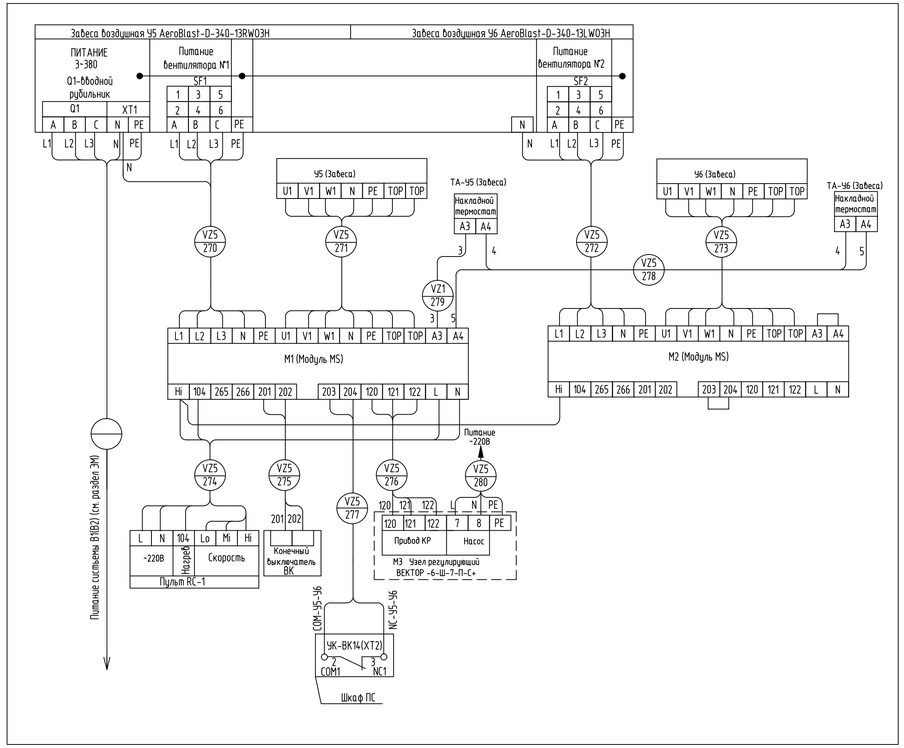

Перечень элементов

Поз. обозначение	Наименование	Кол.	Примечание
	Цех №8. Обычный цех. Шкаф ШСАУ-Aeroblast завесы У1-У2		
SF1, SF2	Автоматический выключатель	2	
Q1	Рубильник ввода	1	
ТА-У1	Накладной термостат RAK TW5000S;	1	
ТА-У2	Накладной термостат RAK TW5000S;	1	
У1	Завеса воздушная У1 AeroBlast-D-343-16RW03H	1	
У2	Завеса воздушная У2 AeroBlast-D-343-16LW03H	1	
ВК	Конечный выключатель	1	
М3	Узел регулирующий ВЕКТОР -6-Ш-7-П-С+	1	Заказать дополнительно
RC	Пульт управления RC-1	1	Заказать дополнительно
M1, M2	Модуль коммутационный MS	2	Заказать дополнительно
	Цех №8. Сварочный цех. Шкаф ШСАУ-Aeroblast завесы У5-У6		
SF1, SF2	Автоматический выключатель	2	
Q1	Рубильник ввода	1	
ТА-У3(У5)	Накладной термостат RAK TW5000S;	1	
ТА-У4(У6)	Накладной термостат RAK TW5000S;	1	
У3(У5)	Завеса воздушная У1 AeroBlast-D-343-16RW03H	1	
У4(У6)	Завеса воздушная У2 AeroBlast-D-343-16LW03H	1	
ВК	Конечный выключатель	1	
М3	Узел регулирующий ВЕКТОР -6-Ш-7-П-С+	1	
RC	Пульт управления RC-1	1	
M1, M2	Модуль коммутационный MS	2	

						130-23-УА2			
2		Зам	47-24		29.03.24	Цех №8, расположенный по адресу: Московская область, г.о. Мытищи, ул. Колонцова, 4. Капитальный ремонт			
Изм.	Кол.уч.	Лист	№док.	Подп.	Дата				
Разраб.		Елисеева				Цех №8. Устройства автоматики.	Стадия	Лист	Листов
Пров.		Лемехов					Р	13	
Н. контр.		Миронова				Воздушные завесы У1,У2,У5,У6. Схема внешних соединений шкафов управления.	ООО НПП «ОВИСТ»		

Взам. инв. №

Подп. и дата

Инв. № подл.

Формат А4х4

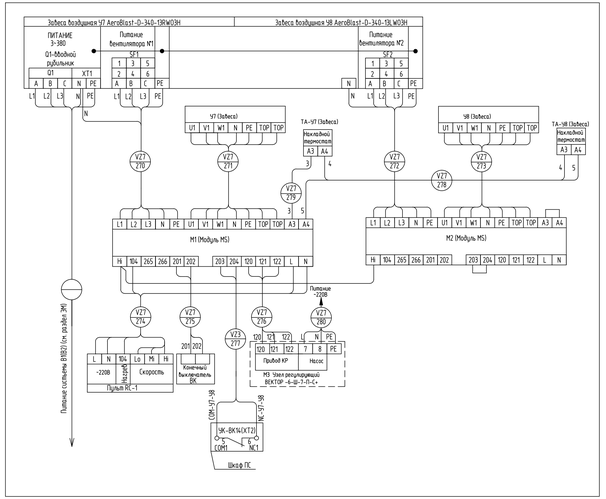

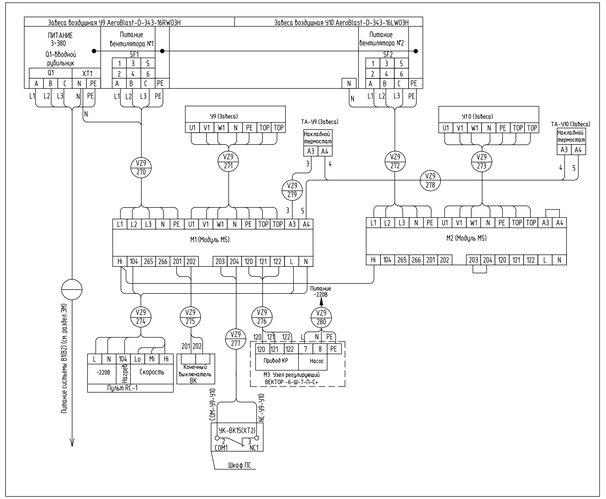

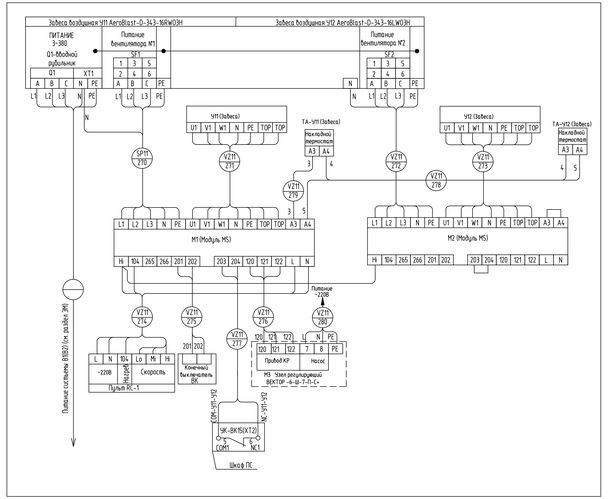

Перечень элементов

Поз. обозначение	Наименование	Кол.	Примечание
	Щит М9. Сварочный цех. Шкаф ШСА9-Aeroblast завесы Y7-Y8(Y9-Y10)		
SF1, SF2	Автоматический выключатель	2	
Q1	Рубильник ввода	1	
TA-Y7(9)	Накладной термостат RAK TW50005;	1	
TA-Y8(10)	Накладной термостат RAK TW50005;	1	
Y7(9)	Завеса воздушная Y1 AeroBlast-D-343-16RW03H	1	
Y8(10)	Завеса воздушная Y2 AeroBlast-D-343-16L W03H	1	
BK	Конечный выключатель	1	
M3	Узел регулирующий ВЕКТОР -6-Ш-7-П-С+	1	Заказать дополнительно
RC	Пульт управления RC-1	1	Заказать дополнительно
M1, M2	Модуль коммуникационный MS	2	Заказать дополнительно
	Щит М8. Обычный цех. Шкаф ШСА9-Aeroblast завесы Y11-Y12(Y13-Y14, Y15-Y16)		
SF1, SF2	Автоматический выключатель	2	
Q1	Рубильник ввода	1	
TA-Y11(Y13,Y15)	Накладной термостат RAK TW50005;	1	
TA-Y12(Y14, Y16)	Накладной термостат RAK TW50005;	1	
Y11(Y13,Y15)	Завеса воздушная Y1 AeroBlast-D-343-16RW03H	1	
Y12(Y14, Y16)	Завеса воздушная Y2 AeroBlast-D-343-16L W03H	1	
BK	Конечный выключатель	1	
M3	Узел регулирующий ВЕКТОР -6-Ш-7-П-С+	1	
RC	Пульт управления RC-1	1	
M1, M2	Модуль коммуникационный MS	2	

Схема выполнена на листах: 14, 15

						130-23-ЧА2			
						Цех М9, расположенный по адресу Московская область, г.о. Мытищи, ул. Колонцова, 4. Капитальный ремонт			
Изм.	Кол.уч.	Лист	N Док.	Подп.	Дата				
Разраб.		Елисеева				Щит М9. Устройства автоматики	Стадия	Лист	Листов
Пров.		Лепехов					Р	14	
Н. контр.		Миронова				Воздушные завесы Y7-Y16. Схема внешних соединений шкафов управления.	ООО НПП «ОВИС Т»		

Формат А4х6

Взам. инв. №

Подп. и дата

Инв. № подл.

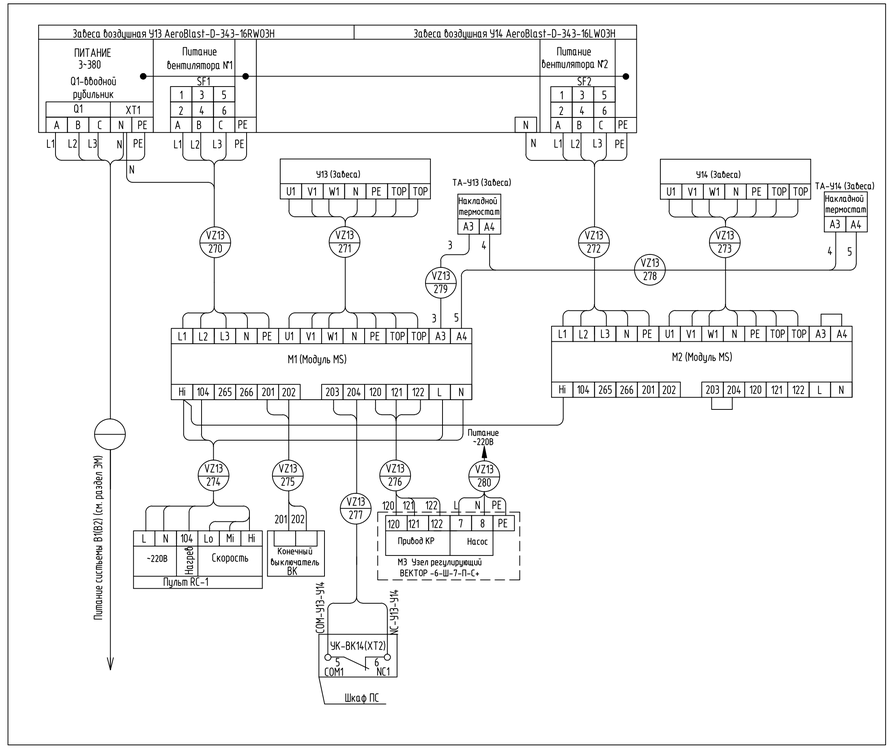

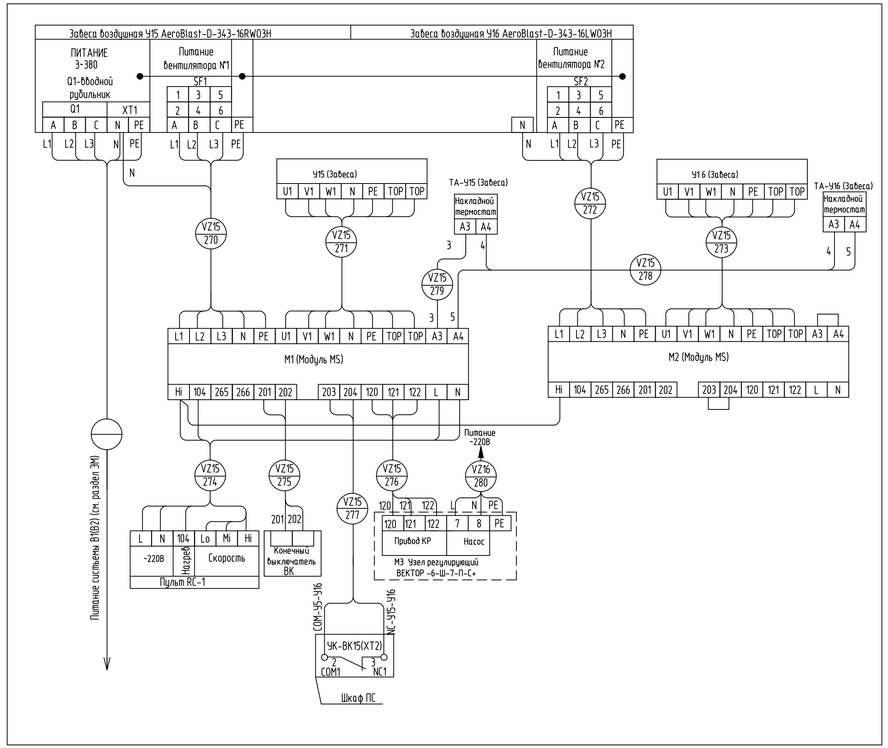

Схема выполнена на листах: 14, 15

						130-23-УА2			
Изм.	Кол.уч.	Лист	N док.	Подп.	Дата	Цех №8, расположенный по адресу: Московская область, г.о. Мытищи, ул. Колонцова, 4. Капитальный ремонт			
Разраб.		Елисеева				Цех №8. Устройства автоматики.	Стадия	Лист	Листов
Пров.		Лемехов					Р	15	
Н. контр.		Миронова				Воздушные завесы У7-У16. Схема внешних соединений шкафов управления.	ООО НПП «ОВИСТ»		

Формат А4х4

Взам. инв. №

Подп. и дата

Инв. № подл.

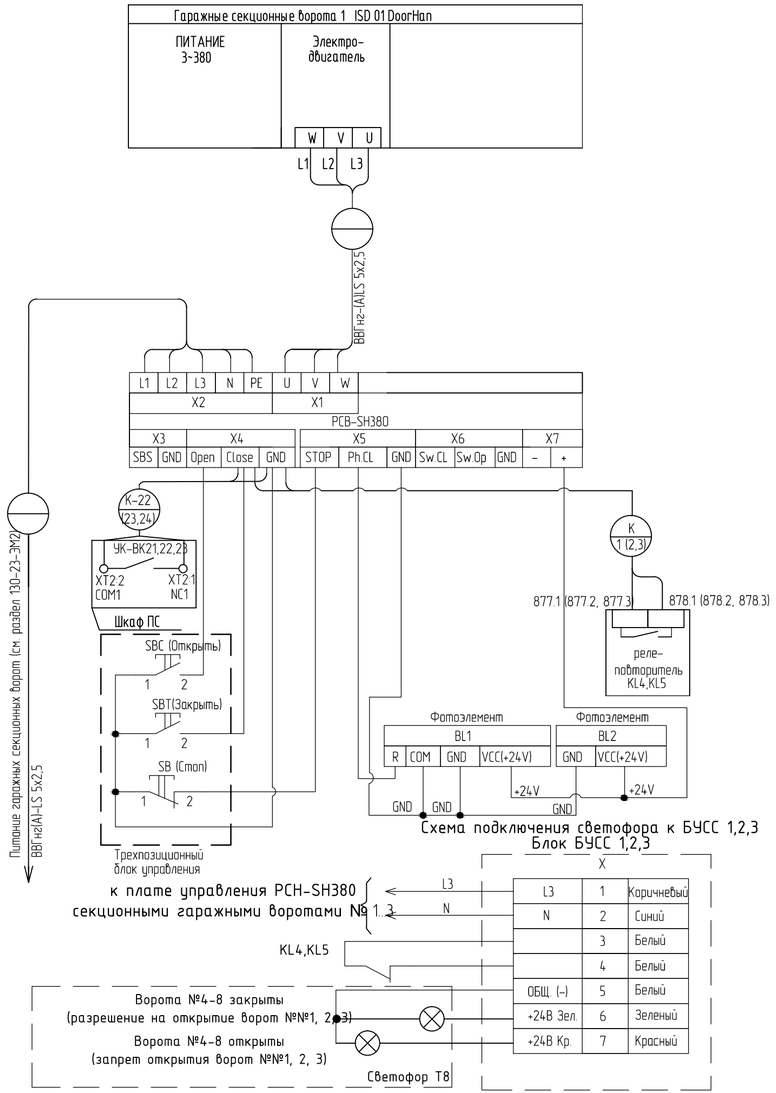

Шкаф управления гаражными секционными воротами ШУ1

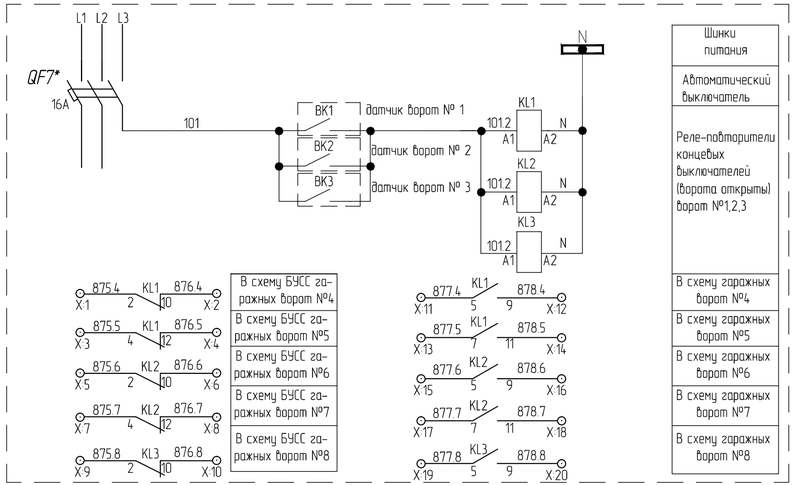

Шкаф управления гаражными секционными воротами ШУ2

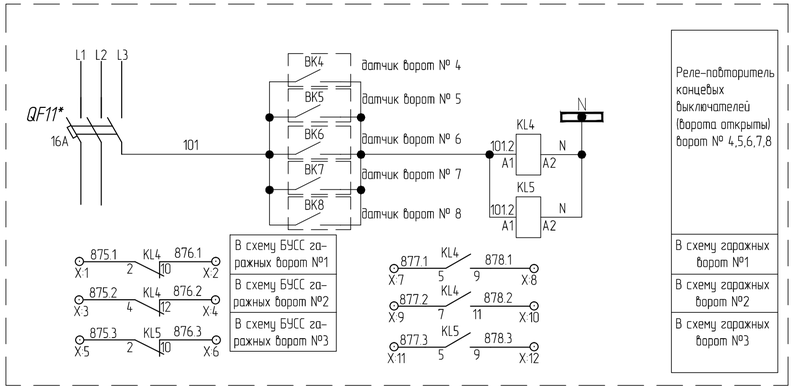

Перечень элементов			
Поз. обозначение	Наименование	Кол	Примечание
UV1,UV2, UV3	БУСС-АУДП-Т8-220В/24В-блок электропитания и управления с датчиком положения для двухсекционного светодиодного светофораТ8 секционных ворот	3	
HLA1, HLA2, HLA3	Т.8 24В. Светофор светодиодный двухсекционный, рабочее напряжение =24В, потребление 12Вт на сигнал, с креплением, (диаметр линзы 100мм).	3	
ВК1-ВК3	ДПМГ-2-100. Датчик положения магнитоуправляемый герконовый перем. 230В (степень защиты IP67). Тип контактов: нормально разомкнутые контакты, при совмещении с ответной частью срабатывает на замыкание	3	
	Блок управления трехпозиционный	3	
1BL1,1BL2, 2BL1,2BL2, 3BL1,3BL2	Фотоэлемент беспроводной Photocell-PRO	6	
	Шкаф управления ворот ШУ1		
KL1,KL2,KL3	Реле промежуточное Finder 55.34.8.230.2000 230В, перем.ток	3	

- Монтаж датчика на ворота. Закрепите датчик (небольшой блок с кабелем) на направляющей стойке ворот в верхней ее части. Соедините кабель датчика с кабелем от блока управления, обеспечив надежное соединение. Определите место крепления ответной магнитной части датчика на подвижной части ворот которое должно соответствовать полному открытому положению ворот, при этом магнитная часть должна находится напротив корпуса герконового датчика на расстоянии 20-40мм. Проверьте работу устройства при подъеме и опускании ворот. Для исключения кратковременного «перемигивания» сигналов необходимо увеличить расстояние между датчиком и магнитной частью на 5-15 мм.

- Включить блок управления переключателем «Питания», при этом загорится индикатор «Сеть» и индикатор сигнала светофора в соответствии с сигналом светофора.
Ворота №4-8 закрыты (разрешение на открытие ворот №№1, 2, 3) - "Зеленый",
Ворота №4-8 открыты (запрет открытия ворот №№1, 2, 3) - "Красный".

Примечание:
1. Схема выполнена для ворот №1 и аналогична для ворот №2,3 с учетом указаний в скобках.
2. Реле-повторители KL1-KL3 сигналов датчиков магнитоконтактных установить дополнительно в шкафу управления гаражными секционными воротами ШУ1
3. * - автоматический выключатель учтен в разделе 130-23-ЭМ2.

Изм.	Кол.уч.	Лист	№ док.	Подп.	Дата	130-23-УА2			
2		Зам	47-24		29.03.24	Цех №8, расположенный по адресу: Московская область, г.о. Мытищи, ул. Колонцова, 4. Капитальный ремонт			
Разраб.		Елисеева				Цех №8. Устройства автоматики.	Стадия	Лист	Листов
Пров.		Лемехов					Р	16	
Н. контр.		Миронова				Гаражные секционные ворота № 1 (2,3). Схема внешних соединений блока управления.	ООО НПП "ОВИСТ"		

Взам. инв. N | Подп. и дата | Инв. N подл.

Формат А4х3 (297х630)

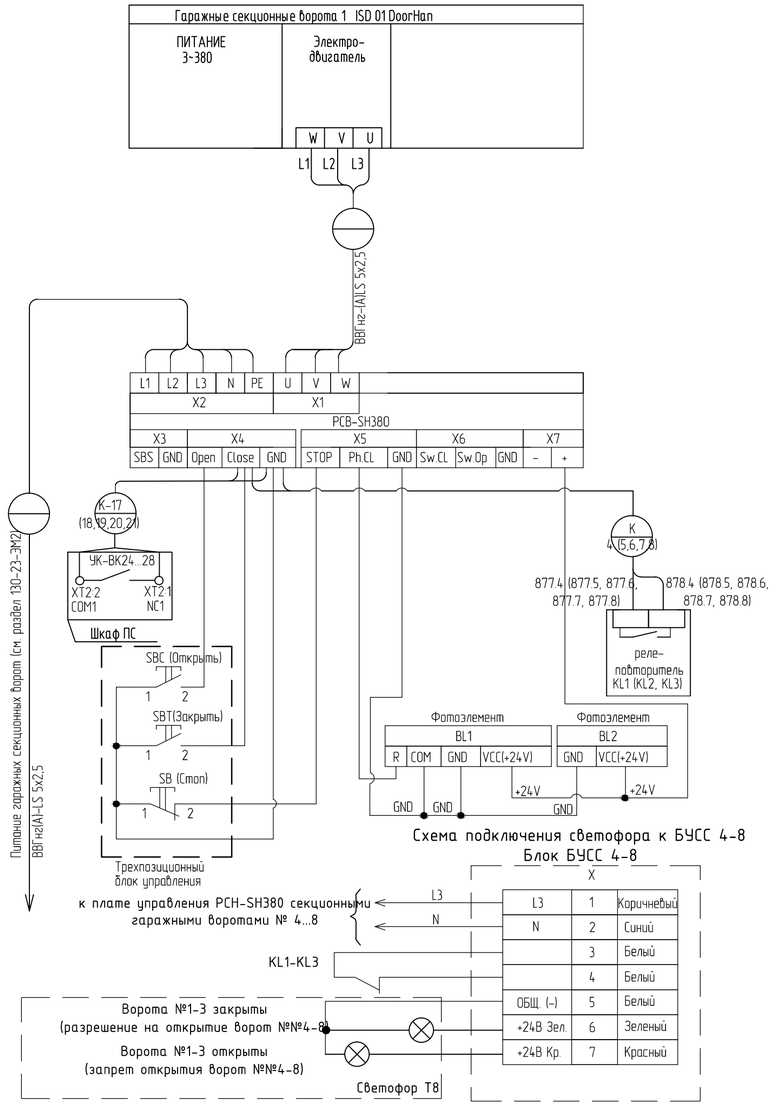

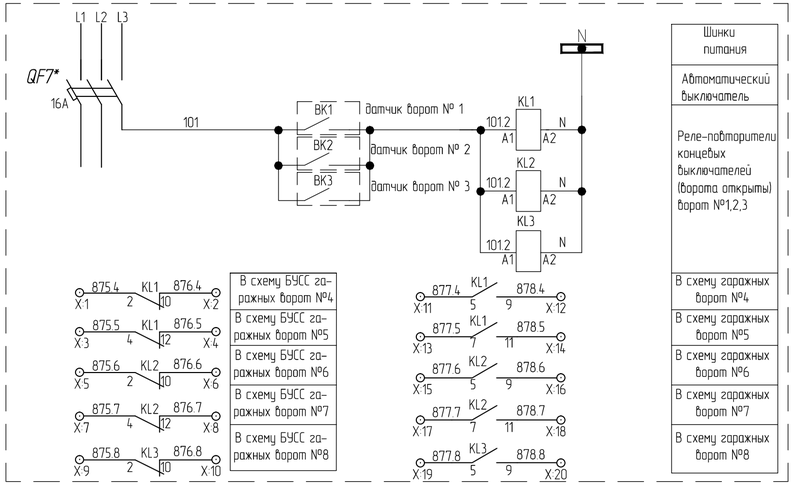

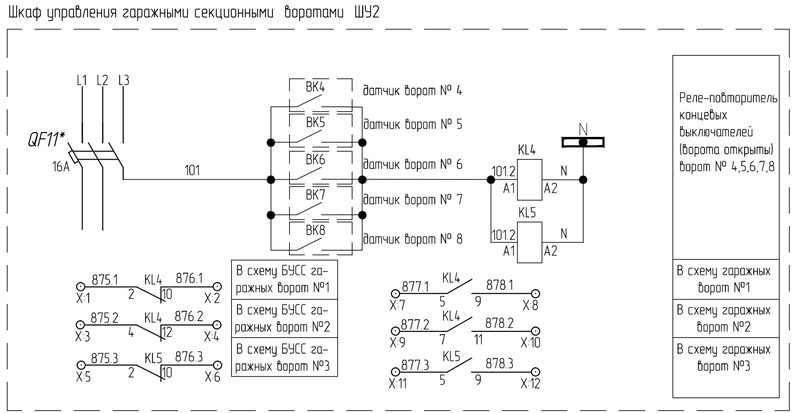

Перечень элементов			
Поз. обозначение	Наименование	Кол	Примечание
UV4-UV8	БУСС-АУДП-Т8-220В/24В-блок электропитания и управления с датчиком положения для двухсекционного светодиодного светофораТ8 секционных ворот	5	
HLA4-HLA8	Т.8 24В. Светофор светодиодный двухсекционный, рабочее напряжение =24В, потребление 12Вт на сигнал, с креплением, (диаметр линзы 100мм).	5	
ВК4-ВК8	ДПМГ-2-100. Датчик положения магнитоуправляемый герконовый перем. 230В (степень защиты IP67). Тип контактов: нормально разомкнутые контакты, при совмещении с ответной частью срабатывает на замыкание	5	
	Блок управления трехпозиционный	5	
4BL1, 4BL2, 5BL1, 5BL2, 6BL1, 6BL2, 7BL1, 7BL2, 8BL1, 8BL2	Фотоэлемент беспроводной Photocell-PRO	10	
	Шкаф управления ворот ШУ2		
KL4,KL5	Реле промежуточное Finder 55.34.8.230.2000 230В, перем.ток	2	

– Монтаж датчика на ворота. Закрепите датчик (небольшой блок с кабелем) на направляющей стойке ворот в верхней ее части. Соедините кабель датчика с кабелем от блока управления, обеспечив надежное соединение. Определите место крепления ответной магнитной части датчика на подвижной части ворот которое должно соответствовать полному открытому положению ворот, при этом магнитная часть должна находится напротив корпуса герконового датчика на расстоянии 20-40мм. Проверьте работу устройства при подъеме и опускании ворот. Для исключения кратковременного «перемигивания» сигналов необходимо увеличить расстояние между датчиком и магнитной частью на 5-15 мм.

– Включить блок управления переключателем «Питания», при этом загорится индикатор «Сеть» и индикатор сигнала светофора в соответствии с сигналом светофора.
Ворота №4-8 закрыты (разрешение на открытие ворот №№1, 2, 3) – "Зеленый",
Ворота №4-8 открыты (запрет открытия ворот №№1, 2, 3) – "Красный".

Примечание:
1. Схема выполнена для ворот №4 и аналогична для ворот №5,6,7,8 с учетом указаний в скобках.
2. Реле-повторители KL4,KL5 сигналов датчиков магнитоконтактных установить дополнительно в шкафу управления гаражными секционными воротами ШУ2
3. * – автоматический выключатель учтен в разделе 130-23-ЭМ2.

Изм.	Кол.уч	Лист	№ док.	Подп.	Дата
2		Зам	47-24		29.03.24

130-23-УА2

Цех №8, расположенный по адресу: Московская область, г.о. Мытищи, ул. Колонцова, 4. Капитальный ремонт

Разраб.	Елисеева	
Пров.	Лемехов	
Н. контр.	Миронова	

Цех №8. Устройства автоматики.

Стадия	Лист	Листов
Р	17	

Гаражные секционные ворота № 4 (5,6,7,8). Схема внешних соединений блока управления.

ООО НПП "ОВИСТ"

Взам. инв. N | Подп. и дата | Инв. N подл.

Формат А4х3 (297х630)

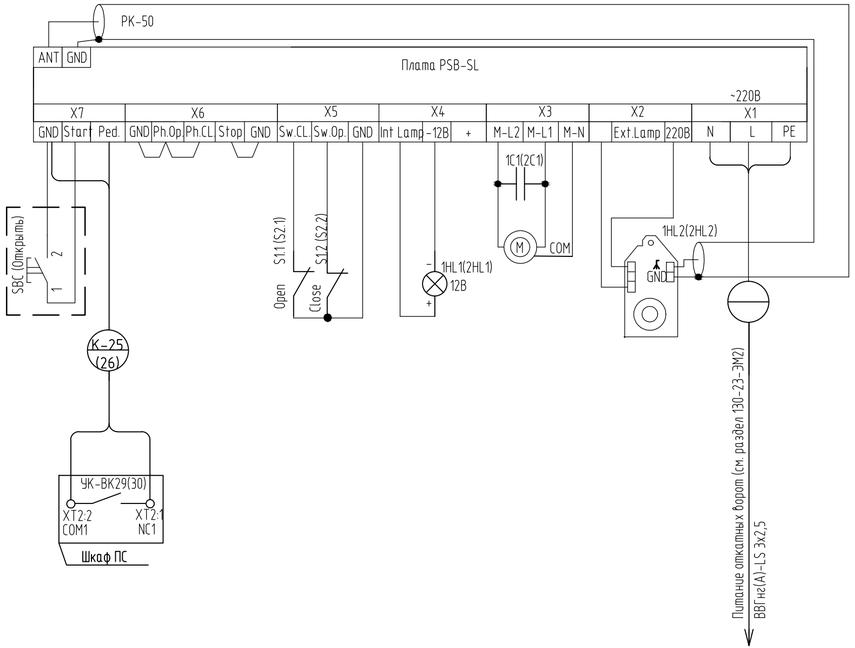

Перечень элементов			
Поз. обозначение	Наименование	Кол	Примечание
	Блок управления с платой PCB-SL (в составе):	2	
SBC	Пост кнопочный ПКЕ 222/1 (черная кнопка)	1	Поставляется комплектно с БУ
1HL1(2HL1)	Лампа сигнальная 12В	1	Поставляется комплектно с БУ
1C1(2C1)	Конденсатор	1	Поставляется комплектно с БУ
S1.1(S2.1), S1.2(S2.2)	Концевой выключатель	2	Поставляется комплектно с БУ
1HL1(2HL1)	Лампа сигнальная 220В	1	Поставляется комплектно с БУ

ОПИСАНИЕ КЛЕММ БЛОКА УПРАВЛЕНИЯ

Разъемы для подключения питания (разъем X1)

~ 220 (N, L, PE) – разъем для подключения к блоку напряжения питания.

PE – подключение земли.

L – питание (фаза).

N – питание (нейтраль).

Разъемы подключения сигнальной лампы (разъем X2)

Ext.Lamp – разъем для подключения сигнальной лампы 230 В, макс. 40 Вт. Работает при любом движении полотна ворот.

Разъемы подключения электродвигателей (разъем X3)

MOTOR (M-L2, M-L1, M-N) – разъем для подключения к блоку электродвигателя. .

Разъемы для подключения аксессуаров (разъем X7)

START – команда «Полное открывание» (NO).

Замыкание контактов устройства, подключенного к этой клемме, приводит к срабатыванию блока управления на полное открывание и/или закрывание ворот (точная логика работы зависит от положения переключателя DIP1).

DIP1-off -- вырабатываются команды в режиме цикла Open -- Stop -- Close -- Stop.

DIP1-on -- вырабатываются команды в режиме цикла Open -- концевой выключатель -- Close (в момент движения остановка не предусмотрена).

Для подключения нескольких устройств нужно параллельно соединить нормально открытые (NO) контакты этих устройств.

Ped -- команда «Pedestrian» (пешеходный проход) (NO).

DIP2-off -- команда «Ped» при DIP2-off в закрытом положении ворот открывает ворота на 1 м, в открытом положении ворот полностью закрывает ворота. Если после команды «Ped» следует команда «Start», блок управления вырабатывает команду на полное закрытие ворот.

DIP2-on -- реализуется раздельное управление приводом, т. е. команда «Start» открывает ворота, «Ped» -- закрывает.

Для подключения нескольких устройств нужно параллельно соединить нормально открытые (NO) контакты этих устройств.

24 V DC -- клеммы выхода с трансформатора питания 24 В постоянного тока нестабилизированного напряжения, макс. нагрузка 300 мА.

Примечание:

1. Схема выполнена для откатных ворот №1 и аналогична для откатных ворот №2 с учетом указаний в скобках.
2. Для реализации режима закрытия откатных ворот при пожаре необходимо:
- переключатель DIP2 перевести в режим DIP2-on и подключить НО контакт УК-ВК системы ПС к входу "Ped";
- переключатель DIP1 перевести в режим DIP1-off-вырабатываются команды в режиме цикла Open-Stop-Close-Stop;
- переключатель DIP3 перевести в положение DIP3- on при расположении привода относительно проема ворот справа, либо DIP3 перевести в положение DIP3- off при расположении привода относительно проема ворот слева.
- переключатель DIP4 перевести в положение DIP4-on при этом будет происходить замедление движения перед концевыми выключателями
3. С помощью механических регуляторов произвести:

Reverse - регулировку времени реверса после срабатывания концевого выключателя.

AUTO CL -- регулировка времени паузы перед автоматическим закрытием ворот. Время паузы регулируется в интервале от 0 до 70 сек.

В крайнем левом положении регулятора функция автоматического закрывания выключена.

FORCE -- регулировка тягового усилия привода (установка максимального тока потребления). Регулятор установить в среднее положение.

В крайнем правом положении регулятора усилие привода имеет максимальное значение и привод работает на полную мощность (не рекомендуется).

Для увеличения параметра поверните соответствующий регулятор по часовой стрелке. Для уменьшения параметра поверните соответствующий регулятор против часовой стрелки

Изм.	Кол.уч	Лист	N док.	Подп.	Дата
2		Нов	47-24		29.03.24

130-23-УА2

Цех №8, расположенный по адресу:
Московская область, г.о. Мытищи, ул. Колонцова, 4. Капитальный ремонт

Разраб.	Елисеева		
Пров.	Лемехов		
Н. контр.	Миронова		

Цех №8.
Устройства автоматики.

Стадия	Лист	Листов
Р	18	

Гаражные откатные ворота № 1(2).
Схема внешних соединений блока управления.

ООО НПП "ОВИСТ"

Взам. инв. N | Подп. и дата | Инв. N подл.

Формат А4х3 (297х630)

Цех №8. Сварочный цех. Фильтрационные установки

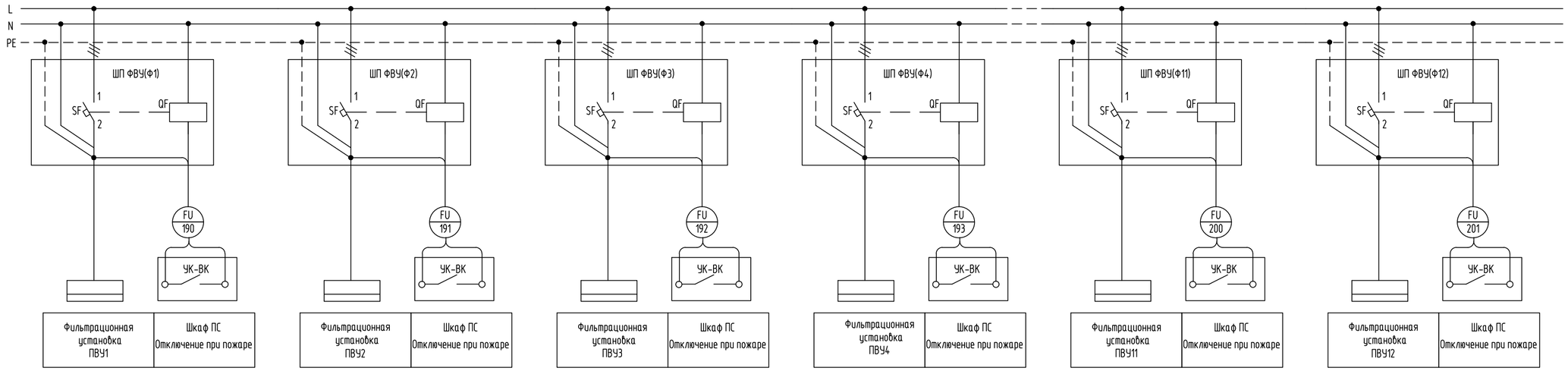

2		Нов	47-24		29.03.24	130-23-УА2
Изм.	Кол.уч.	Лист	№док.	Подп.	Дата	Цех №8, расположенный по адресу: Московская область, г.о. Мытищи, ул. Колонцова, 4. Капитальный ремонт
Разраб.		Елисеева				Цех №8. Устройства автоматики. — Стадия: Р; Лист: 19; Листов:
Пров.		Лемехов				
Н. контр.		Миронова				Сварочный цех. Фильтрационные установки. Схема внешних подключений ПС — ООО НПП «ОВИСТ»

Взам. инв. №

Подп. и дата

Инв. № подл.

Формат А4х3

1 Кабельный журнал не может служить основанием для нарезки кабеля.
Кабель отрезается по фактически промеренной трассе.
2 В кабельный журнал внесены только вновь прокладываемые кабели.
3 Экран кабелей необходимо заземлять с двух сторон.
4 Прокладка всех кабелей осуществляется по установленным конструкциям и лоткам.
5 Кабельный журнал выполнен на листах 20-50

						130-23-УА2
2		Зам	47-24		29.03.24	Цех №8, расположенный по адресу: Московская область, г.о. Мытищи, ул. Колонцова, 4. Капитальный ремонт
Изм.	Кол.уч.	Лист	№док.	Подп.	Дата	
Разраб.		Елисеева				Цех №8. Устройства автоматики.
Пров.		Лемехов				
Н. контр.		Миронова				Журнал контрольных кабелей

Стадия	Лист	Листов
Р	20	31

ООО НПП «ОВИСТ»

Взам. инв. №

Подп. и дата

Инв. № подл.

Формат А4

№№ п.п.	Наименование монтажной единицы	Марка монтажной единицы	Лист	Наименование монтажной единицы	Марка монтажной единицы	Лист	Примечание
1	Содержание		21	Цех №8. Обычный цех. Шкаф ШСАУ-Aeroblast завесы У1-У2	"VZ1"	40	
2	Цех №8. Шкаф управления VAC-W-SLD.... приточной вентиляции П1	"SP1"	22	Цех №8. Сварочный цех. Шкаф ШСАУ-Aeroblast завесы У5-У6	"VZ5"	41	
3	Цех №8. Шкаф управления VAC-W-SLD.... приточной вентиляции П2	"SP2"	24	Цех №8. Сварочный цех. Шкаф ШСАУ-Aeroblast завесы У7-У8	"VZ7"	42	
5	Цех №8. Шкаф управления VAC-W-SLD.... приточной вентиляции П3	"SP3"	26	Цех №8. Сварочный цех. Шкаф ШСАУ-Aeroblast завесы У9-У10	"VZ9"	43	
6	Цех №8. Шкаф управления VAC-W-SLD.... приточной вентиляции П4	"SP4"	28	Цех №8. Обычный цех. Шкаф ШСАУ-Aeroblast завесы У11-У12	"VZ11"	44	
7	Цех №8. Шкаф управления VAC-W-SLD... приточной вентиляции П5	"SP5"	30	Цех №8. Обычный цех. Шкаф ШСАУ-Aeroblast завесы У13-У14	"VZ13"	45	
8	Цех №8. Шкаф управления VAC-W-SLD... приточной вентиляции П6	"SP6"	32	Цех №8. Обычный цех. Шкаф ШСАУ-Aeroblast завесы У15-У16	"VZ15"	46	
9	Цех №8. Шкаф управления VAC-W-SLD... приточной вентиляции П7,В5	"SP7"	34	Цех №8. Обычный цех. Гаражные секционные ворота № 1, 2, 6, 7, 8		47	
10	Вентиляционная установка В1 "SD1"	"SD1"	36	Цех №8. Сварочный цех. Гаражные секционные ворота № 3, 4, 5		48	
11	Вентиляционная установка В2 "SD2"	"SD2"	36	Цех №8. Сварочный цех. Откатные ворота № 1,2		48	
12	Вентиляционная установка В3 "SD3"	"SD3"	37	Цех №8. Сварочный цех. Фильтрационная установка "FU"	"FU"	49	
13	Вентиляционная установка В4 "SD4"	"SD4"	37	Сводная ведомость потребности в кабеле		50	
14	Вентиляционная установка В3.1 "SD3.1"	"SD3.1"	38				
15	Вентиляционная установка В4.1 "SD4.1"	"SD4.1"	39				

Взам. инв. №

Подп. и дата

Инв. № подл.

Марка кабеля	Тип	Число и сечение жил	Число рез. жил	Направление кабеля		Длина (м)		Примечание
				Начало	Конец	По проекту	Проложено	
				Цех №8.1-й этаж. Склад. Шкаф управления VAC-W-SLD... приточной вентиляции П1 "SP1"				
SP1-270	ВВГнг(А)-LS	5х4	1	Шкаф управления VAC-W-SLD.... П1	Частотный преобразователь П1	10		
SP1-271	КВВГнг(А)-LS	4х1,5	2	Шкаф управления VAC-W-SLD.... П1	Частотный преобразователь П1	10		
SP1-272	КВВГЭнг(А)-LS	4х1,5	2	Шкаф управления VAC-W-SLD.... П1	Частотный преобразователь П1	10		
SP1-273	ВВГнг(А)-LS	5х4	1	Приточный вентилятор П1. Кл. коробка KZ1	Частотный преобразователь П1	140		
SP1-274	КВВГнг(А)-LS	4х1,5	2	Приточный вентилятор П1. Кл. коробка KZ1	Частотный преобразователь П1	140		
SP1-275	ВВГнг(А)-LS	5х4	1	Приточный вентилятор П1. Кл. коробка KZ1	Приточный вентилятор П1. Электродвигатель	20		
SP1-276	КВВГнг(А)-LS	4х1,5	2	Приточный вентилятор П1. Кл. коробка KZ1	Приточный вентилятор П1. Электродвигатель	20		
SP1-277	ВВГнг(А)-LS	5х4	1	Шкаф управления VAC-W-SLD.... П1	Приточный вентилятор П1. Кл. коробка KZ2	140		
SP1-278	ВВГнг(А)-LS	5х4	1	П1.Электродвигатель циркуляционного насоса	Приточный вентилятор П1. Кл. коробка KZ2	20		
SP1-279	ВВГнг(А)-LS	4х4	1	Шкаф управления VAC-W-SLD.... П1	Приточный вентилятор П1. Кл. коробка KZ3	140		
SP1-280	ВВГнг(А)-LS	4х4	1	ИМ. Привод воздухозаборного клапана	Приточный вентилятор П1. Кл. коробка KZ3	20		
SP1-281	ВВГнг(А)-LS	4х4	1	Шкаф управления VAC-W-SLD.... П1	Приточный вентилятор П1. Кл. коробка KZ4	140		
SP1-282	ВВГнг(А)-LS	4х4	1	ИМ. Привод рециркуляционного клапана	Приточный вентилятор П1. Кл. коробка KZ4	20		
SP1-283	ВВГнг(А)-LS	4х4	1	Шкаф управления VAC-W-SLD.... П1	Приточный вентилятор П1. Кл. коробка KZ5	140		
SP1-284	ВВГнг(А)-LS	4х4	1	ИМ. Привод регуляционного клапана	Приточный вентилятор П1. Кл. коробка KZ5	20		
SP1-285	КВВГЭнг(А)-LS	4х1,5	2	Шкаф управления VAC-W-SLD.... П1	Датчик температуры наружного воздуха TE1	150		

Взам. инв. №

Подп. и дата

Инв. № подл.

Марка кабеля	Тип	Число и сечение жил	Число рез. жил	Направление кабеля		Длина (м)		Примечание
				Начало	Конец	По проекту	Проложено	
SP1-286	КВВГЭнг(А)-LS	4х1,5	2	Шкаф управления VAC-W-SLD.... П1	Датчик т-ры приточного воздуха (канальный) TE2	160		
SP1-287	КВВГЭнг(А)-LS	4х1,5	2	Шкаф управления VAC-W-SLD.... П1	Датчик т-ры выходного воздуха (канальный) TE3	160		
SP1-288	КВВГЭнг(А)-LS	4х1,5	2	Шкаф управления VAC-W-SLD.... П1	Датчик т-ры обратного теплоносителя TE4	160		
SP1-289	КВВГЭнг(А)-LS	4х1,5	2	Шкаф управления VAC-W-SLD.... П1	Температура воздуха после калорифера (термостат) TS1	160		
SP1-290	КВВГнг(А)-LS	4х1,5	2	Шкаф управления VAC-W-SLD.... П1	Температура воздуха до калорифера (термостат) TS2	160		
SP1-291	КВВГЭнг(А)-LS	4х1,5	2	Шкаф управления VAC-W-SLD.... П1	Перепад давления на прит. фильтре вентилятора PDS1	160		
SP1-292	КВВГЭнг(А)-LS	4х1,5	2	Шкаф управления VAC-W-SLD.... П1	Перепад давления на прит.вентиляторе PDS2	160		
SP1-293	КВВГЭнг(А)-FRLS	4х1,5	2	Шкаф управления VAC-W-SLD.... П1	Лестничный проем 1-2 жтаж. Шкаф ШПС-24 ПС	30		
SP1-294	КВВГЭнг(А)-LS	4х2,5	2	Шкаф управления VAC-W-SLD.... П1	Шкаф VAK-Sh(5,5КВт) Вентустановка В1	20		

Взам. инв. №

Подп. и дата

Инв. № подл.

Марка кабеля	Тип	Число и сечение жил	Число рез. жил	Направление кабеля		Длина (м)		Примечание
				Начало	Конец	По проекту	Проложено	
				Цех №8.1-й этаж. Склад. Шкаф управления VAC-W-SLD... приточной вентиляции П2 "SP2"				
SP2-270	ВВГнг(А)-LS	5х4	1	Шкаф управления VAC-W-SLD... П2	Частотный преобразователь П2	10		
SP2-271	КВВГнг(А)-LS	4х1,5	2	Шкаф управления VAC-W-SLD... П2	Частотный преобразователь П2	10		
SP2-272	КВВГЭнг(А)-LS	4х1,5	2	Шкаф управления VAC-W-SLD... П2	Частотный преобразователь П2	10		
SP2-273	ВВГнг(А)-LS	5х4	1	Приточный вентилятор П2. Кл. коробка KZ1	Частотный преобразователь П2	120		
SP2-274	КВВГнг(А)-LS	4х1,5	2	Приточный вентилятор П2. Кл. коробка KZ1	Частотный преобразователь П2	120		
SP2-275	ВВГнг(А)-LS	5х4	1	Приточный вентилятор П2. Кл. коробка KZ1	Приточный вентилятор П2. Электродвигатель	20		
SP2-276	КВВГнг(А)-LS	4х1,5	2	Приточный вентилятор П2. Кл. коробка KZ1	Приточный вентилятор П2. Электродвигатель	20		
SP2-277	ВВГнг(А)-LS	5х4	1	Шкаф управления VAC-W-SLD... П2	Приточный вентилятор П2. Кл. коробка KZ2	120		
SP2-278	ВВГнг(А)-LS	5х4	1	П1.Электродвигатель циркуляционного насоса	Приточный вентилятор П2. Кл. коробка KZ2	20		
SP2-279	ВВГнг(А)-LS	4х4	1	Шкаф управления VAC-W-SLD... П2	Приточный вентилятор П2. Кл. коробка KZ3	120		
SP2-280	ВВГнг(А)-LS	4х4	1	ИМ. Привод воздухозаборного клапана	Приточный вентилятор П2. Кл. коробка KZ3	20		
SP2-281	ВВГнг(А)-LS	4х4	1	Шкаф управления VAC-W-SLD... П2	Приточный вентилятор П2. Кл. коробка KZ4	120		
SP2-282	ВВГнг(А)-LS	4х4	1	ИМ. Привод рециркуляционного клапана	Приточный вентилятор П2. Кл. коробка KZ4	20		
SP2-283	ВВГнг(А)-LS	4х4	1	Шкаф управления VAC-W-SLD... П2	Приточный вентилятор П2. Кл. коробка KZ5	120		
SP2-284	ВВГнг(А)-LS	4х4	1	ИМ. Привод регуляционного клапана	Приточный вентилятор П2. Кл. коробка KZ5	20		
SP2-285	КВВГЭнг(А)-LS	4х1,5	2	Шкаф управления VAC-W-SLD... П2	Датчик температуры наружного воздуха TE1	110		

Взам. инв. №

Подп. и дата

Инв. № подл.

Марка кабеля	Тип	Число и сечение жил	Число рез. жил	Направление кабеля		Длина (м)		Примечание
				Начало	Конец	По проекту	Проложено	
SP2-286	КВВГЭнг(А)-LS	4х1,5	2	Шкаф управления VAC-W-SLD... П2	Датчик т-ры приточного воздуха (канальный) TE2	110		
SP2-287	КВВГЭнг(А)-LS	4х1,5	2	Шкаф управления VAC-W-SLD... П2	Датчик т-ры выходного воздуха (канальный) TE3	110		
SP2-288	КВВГЭнг(А)-LS	4х1,5	2	Шкаф управления VAC-W-SLD... П2	Датчик т-ры обратного теплоносителя TE4	110		
SP2-289	КВВГЭнг(А)-LS	4х1,5	2	Шкаф управления VAC-W-SLD... П2	Температура воздуха после калорифера (термостат) TS1	110		
SP2-290	КВВГнг(А)-LS	4х1,5	2	Шкаф управления VAC-W-SLD... П2	Температура воздуха до калорифера (термостат) TS2	110		
SP2-291	КВВГЭнг(А)-LS	4х1,5	2	Шкаф управления VAC-W-SLD... П2	Перепад давления на прит. фильтре вентилятора PDS1	110		
SP2-292	КВВГЭнг(А)-LS	4х1,5	2	Шкаф управления VAC-W-SLD... П2	Перепад давления на прит.вентиляторе PDS2	110		
SP2-293	КВВГЭнг(А)-FRLS	4х1,5	2	Шкаф управления VAC-W-SLD... П2	Лестничный проем 1-2 жтаж. Шкаф ШПС-24 ПС	30		
SP2-294	КВВГЭнг(А)-LS	4х2,5	1	Шкаф управления VAC-W-SLD... П2	Шкаф VAK-Sh(5,5КВт) Вентустановка В2	20		

Взам. инв. №

Подп. и дата

Инв. № подл.

Изм.	Кол.уч.	Лист	№ док.	Подп.	Дата
2		Зам	47-24		29.03.24

130-23-УА2

Марка кабеля	Тип	Число и сечение жил	Число рез. жил	Направление кабеля		Длина (м)		Примечание
				Начало	Конец	По проекту	Проложено	
				Цех №8.1-й этаж. Склад. Шкаф управления VAC-W-SLD... приточной вентиляции П3 "SP3"				
SP3-270	ВВГнг(А)-LS	5х4	1	Шкаф управления VAC-W-SLD... П3	Частотный преобразователь П3	10		
SP3-271	КВВГнг(А)-LS	4х1,5	2	Шкаф управления VAC-W-SLD... П3	Частотный преобразователь П3	10		
SP3-272	КВВГЭнг(А)-LS	4х1,5	2	Шкаф управления VAC-W-SLD... П3	Частотный преобразователь П3	10		
SP3-273	ВВГнг(А)-LS	5х4	1	Приточный вентилятор П3. Кл. коробка KZ1	Частотный преобразователь П3	130		
SP3-274	КВВГнг(А)-LS	4х1,5	2	Приточный вентилятор П3. Кл. коробка KZ1	Частотный преобразователь П3	130		
SP3-275	ВВГнг(А)-LS	5х4	1	Приточный вентилятор П3. Кл. коробка KZ1	Приточный вентилятор П3. Электродвигатель	20		
SP3-276	КВВГнг(А)-LS	4х1,5	2	Приточный вентилятор П3. Кл. коробка KZ1	Приточный вентилятор П3. Электродвигатель	20		
SP3-277	ВВГнг(А)-LS	4х4	1	Шкаф управления VAC-W-SLD... П3	Приточный вентилятор П3. Кл. коробка KZ2	130		
SP3-278	ВВГнг(А)-LS	4х4	1	П1.Электродвигатель циркуляционного насоса	Приточный вентилятор П3. Кл. коробка KZ2	20		
SP3-279	ВВГнг(А)-LS	4х4	1	Шкаф управления VAC-W-SLD... П3	Приточный вентилятор П3. Кл. коробка KZ3	130		
SP3-280	ВВГнг(А)-LS	4х4	1	ИМ. Привод воздухозаборного клапана	Приточный вентилятор П3. Кл. коробка KZ3	20		
SP3-281	КВВГнг(А)-LS	4х1,5	2	Шкаф управления VAC-W-SLD... П3	Приточный вентилятор П3. Кл. коробка KZ3	130		
SP3-282	КВВГнг(А)-LS	4х1,5	2	ИМ. Привод воздухозаборного клапана	Приточный вентилятор П3. Кл. коробка KZ3	20		
SP3-283	ВВГнг(А)-LS	4х4	1	Шкаф управления VAC-W-SLD... П3	Приточный вентилятор П3. Кл. коробка KZ4	130		
SP3-284	ВВГнг(А)-LS	4х4	1	ИМ. Привод рециркуляционного клапана	Приточный вентилятор П3. Кл. коробка KZ4	20		
SP3-285	КВВГЭнг(А)-LS	4х1,5	2	Шкаф управления VAC-W-SLD... П3	Датчик температуры наружного воздуха TE1	120		

Взам. инв. №

Подп. и дата

Инв. № подл.

Марка кабеля	Тип	Число и сечение жил	Число рез. жил	Направление кабеля		Длина (м)		Примечание
				Начало	Конец	По проекту	Проложено	
SP3-286	КВВГЭнг(А)-LS	4х1,5	2	Шкаф управления VAC-W-SLD... П3	Датчик т-ры приточного воздуха (канальный) TE2	120		
SP3-287	КВВГЭнг(А)-LS	4х1,5	2	Шкаф управления VAC-W-SLD... П3	Датчик т-ры обратного теплоносителя TE3	120		
SP3-288	КВВГЭнг(А)-LS	4х1,5	2	Шкаф управления VAC-W-SLD... П3	Температура воздуха после калорифера (термостат) TS1	120		
SP3-289	КВВГЭнг(А)-LS	4х1,5	2	Шкаф управления VAC-W-SLD... П3	Температура воздуха до калорифера (термостат) TS2	120		
SP3-290	КВВГнг(А)-LS	4х1,5	2	Шкаф управления VAC-W-SLD... П3	Перепад давления на прит. фильтре вентилятора PDS1	120		
SP3-291	КВВГЭнг(А)-LS	4х1,5	2	Шкаф управления VAC-W-SLD... П3	Перепад давления на прит.вентиляторе PDS2	120		
SP3-292	КВВГЭнг(А)-FRLS	4х1,5	2	Шкаф управления VAC-W-SLD... П3	Лестничный проем 1-2 жтаж. Шкаф ШПС-24 ПС	30		
SP3-293	КВВГнг(А)-LS	4х2,5	2	Шкаф управления VAC-W-SLD... П3	Шкаф VAK-Sh(5,5КВт) Вентустановка В3	20		

Взам. инв. №

Подп. и дата

Инв. № подл.

Марка кабеля	Тип	Число и сечение жил	Число рез. жил	Направление кабеля		Длина (м)		Примечание
				Начало	Конец	По проекту	Проложено	
				Цех №8.1-й этаж. Склад. Шкаф управления VAC-W-SLD... приточной вентиляции П4 "SP4"				
SP4-270	ВВГнг(А)-LS	5х4	1	Шкаф управления VAC-W-SLD... П4	Частотный преобразователь П4	10		
SP4-271	КВВГнг(А)-LS	4х1,5	2	Шкаф управления VAC-W-SLD... П4	Частотный преобразователь П4	10		
SP4-272	КВВГЭнг(А)-LS	4х1,5	2	Шкаф управления VAC-W-SLD... П4	Частотный преобразователь П4	10		
SP4-273	ВВГнг(А)-LS	5х4	1	Приточный вентилятор П4. Кл. коробка KZ1	Частотный преобразователь П4	120		
SP4-274	КВВГнг(А)-LS	4х1,5	2	Приточный вентилятор П4. Кл. коробка KZ1	Частотный преобразователь П4	120		
SP4-275	ВВГнг(А)-LS	5х4	1	Приточный вентилятор П4. Кл. коробка KZ1	Приточный вентилятор П4. Электродвигатель	20		
SP4-276	КВВГнг(А)-LS	4х1,5	2	Приточный вентилятор П4. Кл. коробка KZ1	Приточный вентилятор П4. Электродвигатель	20		
SP4-277	ВВГнг(А)-LS	4х4	1	Шкаф управления VAC-W-SLD... П4	Приточный вентилятор П4. Кл. коробка KZ2	120		
SP4-278	ВВГнг(А)-LS	4х4	1	П1.Электродвигатель циркуляционного насоса	Приточный вентилятор П4. Кл. коробка KZ2	20		
SP4-279	ВВГнг(А)-LS	4х4	1	Шкаф управления VAC-W-SLD... П4	Приточный вентилятор П4. Кл. коробка KZ3	120		
SP4-280	ВВГнг(А)-LS	4х4	1	ИМ. Привод воздухозаборного клапана	Приточный вентилятор П4. Кл. коробка KZ3	20		
SP4-281	КВВГнг(А)-LS	4х1,5	2	Шкаф управления VAC-W-SLD... П4	Приточный вентилятор П4. Кл. коробка KZ3	120		
SP4-282	КВВГнг(А)-LS	4х1,5	2	ИМ. Привод воздухозаборного клапана	Приточный вентилятор П4. Кл. коробка KZ3	20		
SP4-283	ВВГнг(А)-LS	4х4	1	Шкаф управления VAC-W-SLD... П4	Приточный вентилятор П4. Кл. коробка KZ4	120		
SP4-284	ВВГнг(А)-LS	4х4	1	ИМ. Привод рециркуляционного клапана	Приточный вентилятор П4. Кл. коробка KZ4	20		
SP4-285	КВВГЭнг(А)-LS	4х1,5	2	Шкаф управления VAC-W-SLD... П4	Датчик температуры наружного воздуха TE1	120		

Взам. инв. №

Подп. и дата

Инв. № подл.

Марка кабеля	Тип	Число и сечение жил	Число рез. жил	Направление кабеля		Длина (м)		Примечание
				Начало	Конец	По проекту	Проложено	
SP4-286	КВВГЭнг(А)-LS	4х1,5	2	Шкаф управления VAC-W-SLD... П4	Датчик т-ры приточного воздуха (канальный) TE2	120		
SP4-287	КВВГЭнг(А)-LS	4х1,5	2	Шкаф управления VAC-W-SLD... П4	Датчик т-ры обратного теплоносителя TE3	120		
SP4-288	КВВГЭнг(А)-LS	4х1,5	2	Шкаф управления VAC-W-SLD... П4	Температура воздуха после калорифера (термостат) TS1	120		
SP4-289	КВВГЭнг(А)-LS	4х1,5	2	Шкаф управления VAC-W-SLD... П4	Температура воздуха до калорифера (термостат) TS2	120		
SP4-290	КВВГнг(А)-LS	4х1,5	2	Шкаф управления VAC-W-SLD... П4	Перепад давления на прит. фильтре вентилятора PDS1	120		
SP4-291	КВВГЭнг(А)-LS	4х1,5	2	Шкаф управления VAC-W-SLD... П4	Перепад давления на прит.вентиляторе PDS2	120		
SP4-292	КВВГЭнг(А)-FRLS	4х1,5	2	Шкаф управления VAC-W-SLD... П4	Лестничный проем 1-2 жтаж. Шкаф ШПС-24 ПС	30		
SP4-293	КВВГнг(А)-LS	4х2,5	2	Шкаф управления VAC-W-SLD... П4	Шкаф VAK-Sh(5,5КВт) Вентустановка В3	20		

Взам. инв. №

Подп. и дата

Инв. № подл.

Марка кабеля	Тип	Число и сечение жил	Число рез. жил	Направление кабеля		Длина (м)		Примечание
				Начало	Конец	По проекту	Проложено	
				Цех №8.1-й этаж. Склад. Шкаф управления VAC-W-SLD... приточной вентиляции П5 "SP5"				
SP5-270	ВВГнг(А)-LS	5х4	1	Шкаф управления VAC-W-SLD... П5	Частотный преобразователь П5	10		
SP5-271	КВВГнг(А)-LS	4х1,5	2	Шкаф управления VAC-W-SLD... П5	Частотный преобразователь П5	10		
SP5-272	КВВГЭнг(А)-LS	4х1,5	2	Шкаф управления VAC-W-SLD... П5	Частотный преобразователь П5	10		
SP5-273	ВВГнг(А)-LS	5х4	1	Приточный вентилятор П5. Кл. коробка KZ1	Частотный преобразователь П5	40		
SP5-274	КВВГнг(А)-LS	4х1,5	2	Приточный вентилятор П5. Кл. коробка KZ1	Частотный преобразователь П5	40		
SP5-275	ВВГнг(А)-LS	5х4	1	Приточный вентилятор П5. Кл. коробка KZ1	Приточный вентилятор П5. Электродвигатель	20		
SP5-276	КВВГнг(А)-LS	4х1,5	2	Приточный вентилятор П5. Кл. коробка KZ1	Приточный вентилятор П5. Электродвигатель	20		
SP5-277	ВВГнг(А)-LS	4х4	1	Шкаф управления VAC-W-SLD... П5	Приточный вентилятор П5. Кл. коробка KZ2	40		
SP5-278	ВВГнг(А)-LS	4х4	1	П1.Электродвигатель циркуляционного насоса	Приточный вентилятор П5. Кл. коробка KZ2	20		
SP5-279	ВВГнг(А)-LS	4х4	1	Шкаф управления VAC-W-SLD... П5	Приточный вентилятор П5. Кл. коробка KZ3	40		
SP5-280	ВВГнг(А)-LS	4х4	1	ИМ. Привод воздухозаборного клапана	Приточный вентилятор П5. Кл. коробка KZ3	20		
SP5-281	КВВГнг(А)-LS	4х1,5	2	Шкаф управления VAC-W-SLD... П5	Приточный вентилятор П5. Кл. коробка KZ3	40		
SP5-282	КВВГнг(А)-LS	4х1,5	2	ИМ. Привод воздухозаборного клапана	Приточный вентилятор П5. Кл. коробка KZ3	20		
SP5-283	ВВГнг(А)-LS	4х4	1	Шкаф управления VAC-W-SLD... П5	Приточный вентилятор П5. Кл. коробка KZ4	40		
SP5-284	ВВГнг(А)-LS	4х4	1	ИМ. Привод рециркуляционного клапана	Приточный вентилятор П5. Кл. коробка KZ4	20		
SP5-285	КВВГЭнг(А)-LS	4х1,5	2	Шкаф управления VAC-W-SLD... П5	Датчик температуры наружного воздуха TE1	40		

Взам. инв. №

Подп. и дата

Инв. № подл.

Марка кабеля	Тип	Число и сечение жил	Число рез. жил	Направление кабеля		Длина (м)		Примечание
				Начало	Конец	По проекту	Проложено	
SP5-286	КВВГЭнг(А)-LS	4х1,5	2	Шкаф управления VAC-W-SLD... П5	Датчик т-ры приточного воздуха (канальный) TE2	40		
SP5-287	КВВГЭнг(А)-LS	4х1,5	2	Шкаф управления VAC-W-SLD... П5	Датчик т-ры обратного теплоносителя TE3	40		
SP5-288	КВВГЭнг(А)-LS	4х1,5	2	Шкаф управления VAC-W-SLD... П5	Температура воздуха после калорифера (термостат) TS1	40		
SP5-289	КВВГЭнг(А)-LS	4х1,5	2	Шкаф управления VAC-W-SLD... П5	Температура воздуха до калорифера (термостат) TS2	40		
SP5-290	КВВГнг(А)-LS	4х1,5	2	Шкаф управления VAC-W-SLD... П5	Перепад давления на прит. фильтре вентилятора PDS1	40		
SP5-291	КВВГЭнг(А)-LS	4х1,5	2	Шкаф управления VAC-W-SLD... П5	Перепад давления на прит.вентиляторе PDS2	40		
SP5-292	КВВГЭнг(А)-FRLS	4х1,5	2	Шкаф управления VAC-W-SLD... П5	Лестничный проем 1-2 жтаж. Шкаф ШПС-24 ПС	30		
SP5-293	КВВГнг(А)-LS	4х2,5	2	Шкаф управления VAC-W-SLD... П5	Шкаф VAK-Sh(5,5КВт) Вентустановка В4	20		

Взам. инв. №

Подп. и дата

Инв. № подл.

Марка кабеля	Тип	Число и сечение жил	Число рез. жил	Направление кабеля		Длина (м)		Примечание
				Начало	Конец	По проекту	Проложено	
				Цех №8.1-й этаж. Склад. Шкаф управления VAC-W-SLD... приточной вентиляции П6 "SP6"				
SP6-270	ВВГнг(А)-LS	5х4	1	Шкаф управления VAC-W-SLD... П6	Частотный преобразователь П6	10		
SP6-271	КВВГнг(А)-LS	4х1,5	2	Шкаф управления VAC-W-SLD... П6	Частотный преобразователь П6	10		
SP6-272	КВВГЭнг(А)-LS	4х1,5	2	Шкаф управления VAC-W-SLD... П6	Частотный преобразователь П6	10		
SP6-273	ВВГнг(А)-LS	5х4	1	Приточный вентилятор П6. Кл. коробка KZ1	Частотный преобразователь П6	60		
SP6-274	КВВГнг(А)-LS	4х1,5	2	Приточный вентилятор П6. Кл. коробка KZ1	Частотный преобразователь П6	60		
SP6-275	ВВГнг(А)-LS	5х4	1	Приточный вентилятор П6. Кл. коробка KZ1	Приточный вентилятор П6. Электродвигатель	20		
SP6-276	КВВГнг(А)-LS	4х1,5	2	Приточный вентилятор П6. Кл. коробка KZ1	Приточный вентилятор П6. Электродвигатель	20		
SP6-277	ВВГнг(А)-LS	4х4	1	Шкаф управления VAC-W-SLD... П6	Приточный вентилятор П6. Кл. коробка KZ2	60		
SP6-278	ВВГнг(А)-LS	4х4	1	П1.Электродвигатель циркуляционного насоса	Приточный вентилятор П6. Кл. коробка KZ2	20		
SP6-279	ВВГнг(А)-LS	4х4	1	Шкаф управления VAC-W-SLD... П6	Приточный вентилятор П6. Кл. коробка KZ3	60		
SP6-280	ВВГнг(А)-LS	4х4	1	ИМ. Привод воздухозаборного клапана	Приточный вентилятор П6. Кл. коробка KZ3	20		
SP6-281	КВВГнг(А)-LS	4х1,5	2	Шкаф управления VAC-W-SLD... П6	Приточный вентилятор П6. Кл. коробка KZ3	60		
SP6-282	КВВГнг(А)-LS	4х1,5	2	ИМ. Привод воздухозаборного клапана	Приточный вентилятор П6. Кл. коробка KZ3	20		
SP6-283	ВВГнг(А)-LS	4х4	1	Шкаф управления VAC-W-SLD... П6	Приточный вентилятор П6. Кл. коробка KZ4	60		
SP6-284	ВВГнг(А)-LS	4х4	1	ИМ. Привод рециркуляционного клапана	Приточный вентилятор П6. Кл. коробка KZ4	20		
SP6-285	КВВГЭнг(А)-LS	4х1,5	2	Шкаф управления VAC-W-SLD... П6	Датчик температуры наружного воздуха TE1	60		

Взам. инв. №

Подп. и дата

Инв. № подл.

Марка кабеля	Тип	Число и сечение жил	Число рез. жил	Направление кабеля		Длина (м)		Примечание
				Начало	Конец	По проекту	Проложено	
SP6-286	КВВГЭнг(А)-LS	4х1,5	2	Шкаф управления VAC-W-SLD... П6	Датчик т-ры приточного воздуха (канальный) TE2	60		
SP6-287	КВВГЭнг(А)-LS	4х1,5	2	Шкаф управления VAC-W-SLD... П6	Датчик т-ры обратного теплоносителя TE3	60		
SP6-288	КВВГЭнг(А)-LS	4х1,5	2	Шкаф управления VAC-W-SLD... П6	Температура воздуха после калорифера (термостат) TS1	60		
SP6-289	КВВГЭнг(А)-LS	4х1,5	2	Шкаф управления VAC-W-SLD... П6	Температура воздуха до калорифера (термостат) TS2	60		
SP6-290	КВВГнг(А)-LS	4х1,5	2	Шкаф управления VAC-W-SLD... П6	Перепад давления на прит. фильтре вентилятора PDS1	60		
SP6-291	КВВГЭнг(А)-LS	4х1,5	2	Шкаф управления VAC-W-SLD... П6	Перепад давления на прит.вентиляторе PDS2	60		
SP6-292	КВВГЭнг(А)-FRLS	4х1,5	2	Шкаф управления VAC-W-SLD... П6	Лестничный проем 1-2 жтаж. Шкаф ШПС-24 ПС	30		
SP6-293	КВВГнг(А)-LS	4х2,5	2	Шкаф управления VAC-W-SLD... П6	Шкаф VAK-Sh(5,5КВт) Вентустановка В4	20		

Взам. инв. №

Подп. и дата

Инв. № подл.

Марка кабеля	Тип	Число и сечение жил	Число рез. жил	Направление кабеля		Длина (м)		Примечание
				Начало	Конец	По проекту	Проложено	
				Цех №8.1-й этаж. Компрессорная. Шкаф управления VAC-SL приточновытяжной вентиляции П7,В5 "SP7"				
SP7-270	ВВГнг(А)-LS	5х4	1	Шкаф управления VAC-SL П7,В5	Частотный преобразователь П7	10		
SP7-271	КВВГнг(А)-LS	7х1,5	3	Шкаф управления VAC-SL П7,В5	Частотный преобразователь П7	10		
SP7-272	КВВГЭнг(А)-LS	4х1,5	2	Шкаф управления VAC-SL П7,В5	Частотный преобразователь П7	10		
SP7-273	ВВГнг(А)-LS	5х4	1	Приточный вентилятор П7. Кл. коробка KZ1	Частотный преобразователь П7	25		
SP7-274	КВВГнг(А)-LS	4х1,5	2	Приточный вентилятор П7. Кл. коробка KZ1	Частотный преобразователь П7	25		
SP7-275	ВВГнг(А)-LS	5х4	1	Приточный вентилятор П7. Кл. коробка KZ1	Приточный вентилятор П7. Электродвигатель	20		
SP7-276	КВВГнг(А)-LS	4х1,5	2	Приточный вентилятор П7. Кл. коробка KZ1	Приточный вентилятор П7. Электродвигатель	20		
SP7-277	ВВГнг(А)-LS	5х4	1	Шкаф управления VAC-SL П7,В5	Частотный преобразователь В5	10		
SP7-278	КВВГнг(А)-LS	7х1,5	2	Шкаф управления VAC-SL П7,В5	Частотный преобразователь В5	10		
SP7-279	КВВГЭнг(А)-LS	4х1,5	2	Шкаф управления VAC-SL П7,В5	Частотный преобразователь В5	10		
SP7-280	ВВГнг(А)-LS	5х4	1	Частотный преобразователь В5	Вентилятор В5. Кл. коробка KZ2	25		
SP7-281	КВВГнг(А)-LS	4х1,5	2	Частотный преобразователь В5	Вентилятор В5. Кл. коробка KZ2	25		
SP7-282	ВВГнг(А)-LS	5х4	1	Вентилятор В5. Кл. коробка KZ2	Электродвигатель вытяжного вентилятора В5	30		
SP7-283	КВВГнг(А)-LS	4х1,5	2	Вентилятор В5. Кл. коробка KZ2	Электродвигатель вытяжного вентилятора В5	30		
SP7-284	ВВГнг(А)-LS	4х4	1	Шкаф управления VAC-SL П7,В5	Приточный вентилятор П7. Кл. коробка KZ3	25		
SP7-285	ВВГнг(А)-LS	4х4	1	ИМ. Привод воздухозаборного клапана П7	Приточный вентилятор П7. Кл. коробка KZ3	30		

Взам. инв. №

Подп. и дата

Инв. № подл.

Марка кабеля	Тип	Число и сечение жил	Число рез. жил	Направление кабеля		Длина (м)		Примечание
				Начало	Конец	По проекту	Проложено	
SP7-286	ВВГнг(А)-LS	4х4	1	Шкаф управления VAC-SL П7,В5	Приточный вентилятор П7. Кл. коробка KZ4	30		
SP7-287	ВВГнг(А)-LS	4х4	1	Приточный вентилятор П7. Кл. коробка KZ4	ИМ. Привод рециркуляционного клапана П7	30		
SP7-288	ВВГнг(А)-LS	4х4	1	Шкаф управления VAC-SL П7,В5	Вытяжная вентилятор В5. Кл. коробка KZ5	30		
SP7-289	ВВГнг(А)-LS	4х4	1	ИМ. Привод воздухозаборного клапана В5	Вытяжная вентилятор В5. Кл. коробка KZ5	30		
SP7-290	КВВГЭнг(А)-LS	4х1,5	2	Шкаф управления VAC-SL П7,В5	Датчик температуры наружного воздуха TE1	30		
SP7-291	КВВГЭнг(А)-LS	4х1,5	2	Шкаф управления VAC-SL П7,В5	Датчик т-ры приточного воздуха (канальный) TE2	30		
SP7-292	КВВГЭнг(А)-LS	4х1,5	2	Шкаф управления VAC-SL П7,В5	Перепад давления на прит. фильтре вентилятора PDS1	30		
SP7-293	КВВГЭнг(А)-LS	4х1,5	2	Шкаф управления VAC-SL П7,В5	Перепад давления на прит. фильтре вентилятора PDS2	30		
SP7-294	КВВГЭнг(А)-LS	4х1,5	2	Шкаф управления VAC-SL П7,В5	Перепад давления на прит.вентиляторе PDS3	30		
SP7-295	КВВГЭнг(А)-LS	4х1,5	2	Шкаф управления VAC-SL П7,В5	Перепад давления на прит.вентиляторе PDS4	30		
SP7-296	КВВГЭнг(А)-FRLS	4х2,5	2	Шкаф управления VAC-SL П7,В5	Лестничный проем 1-2 жтаж. Шкаф ШПС-24 ПС	140		
SP7-297	КВВГнг(А)-LS	4х2,5	1	Шкаф управления VAC-SL П7,В5	Компрессорная. У входа в помещение.	15		

Взам. инв. №

Подп. и дата

Инв. № подл.

Марка кабеля	Тип	Число и сечение жил	Число рез. жил	Направление кабеля		Длина (м)		Примечание
				Начало	Конец	По проекту	Проложено	
				Цех №8. 1-й этаж. Шкаф управления VAK-Sh(5,5КВт). Вентустановка В1 "SD1"				
SD1-270	ВВГнг(А)-LS	5х4	1	VAK-Sh(5,5КВт) . Вентустановка В1	Частотный преобразователь В1	10		
SD1-271	КВВГнг(А)-LS	4х1,5	2	VAK-Sh(5,5КВт) . Вентустановка В1	Частотный преобразователь В1	10		
SD1-272	КВВГнг(А)-LS	4х1,5	2	VAK-Sh(5,5КВт) . Вентустановка В1	Частотный преобразователь В1	10		
SD1-273	ВВГнг(А)-LS	5х4	1	Вентилятор В1. Кл. коробка питания двигателя	Частотный преобразователь В1	120		
SD1-274	ВВГнг(А)-LS	5х4	1	Вентилятор В1. Кл. коробка питания двигателя	Вентустановка В1. Электродвигатель	120		
SD1-275	КВВГЭнг(А)-FRLS	4х1,5	2	VAK-Sh(5,5КВт) . Вентустановка В1	Лестничный проем 1-2 жтаж. Шкаф ШПС-24 ПС	30		
SD1-276	КВВГЭнг(А)-LS	4х1,5	2	VAK-Sh(5,5КВт) . Вентустановка В1	Перепад давления на прит.вентиляторе PDS	120		
				Цех №8. 1-й этаж. Шкаф управления VAK-Sh(5,5КВт). Вентустановка В2 "SD2"				
SD2-270	ВВГнг(А)-LS	5х4	1	VAK-Sh(5,5КВт) . Вентустановка В2	Частотный преобразователь В2	10		
SD2-271	КВВГнг(А)-LS	4х1,5	2	VAK-Sh(5,5КВт) . Вентустановка В2	Частотный преобразователь В2	10		
SD2-272	КВВГнг(А)-LS	4х1,5	2	VAK-Sh(5,5КВт) . Вентустановка В2	Частотный преобразователь В2	10		
SD2-273	ВВГнг(А)-LS	5х4	1	Вентилятор В2. Кл. коробка питания двигателя	Частотный преобразователь В2	70		
SD2-274	ВВГнг(А)-LS	5х4	1	Вентилятор В2. Кл. коробка питания двигателя	Вентустановка В2. Электродвигатель	70		
SD2-275	КВВГЭнг(А)-FRLS	4х1,5	2	VAK-Sh(5,5КВт) . Вентустановка В2	Лестничный проем 1-2 жтаж. Шкаф ШПС-24 ПС	30		
SD2-276	КВВГЭнг(А)-LS	4х1,5	2	VAK-Sh(5,5КВт) . Вентустановка В2	Перепад давления на прит.вентиляторе PDS	70		

Взам. инв. №

Подп. и дата

Инв. № подл.

Марка кабеля	Тип	Число и сечение жил	Число рез. жил	Направление кабеля		Длина (м)		Примечание
				Начало	Конец	По проекту	Проложено	
				Цех №8. 1-й этаж. Шкаф управления VAK-Sh(5,5КВт). Вентустановка В3 "SD3"				
SD3-270	ВВГнг(А)-LS	5х4	1	VAK-Sh(5,5КВт) . Вентустановка В3	Частотный преобразователь В3	10		
SD3-271	КВВГнг(А)-LS	4х1,5	2	VAK-Sh(5,5КВт) . Вентустановка В3	Частотный преобразователь В3	10		
SD3-272	КВВГнг(А)-LS	4х1,5	2	VAK-Sh(5,5КВт) . Вентустановка В3	Частотный преобразователь В3	10		
SD3-273	ВВГнг(А)-LS	5х4	1	Вентилятор В3. Кл. коробка питания двигателя	Частотный преобразователь В3	150		
SD3-274	ВВГнг(А)-LS	5х4	1	Вентилятор В3. Кл. коробка питания двигателя	Вентустановка В3. Электродвигатель	150		
SD3-275	КВВГЭнг(А)-FRLS	4х1,5	2	VAK-Sh(5,5КВт) . Вентустановка В3	Лестничный проем 1-2 жтаж. Шкаф ШПС-24 ПС	30		
SD3-276	КВВГЭнг(А)-LS	4х1,5	2	VAK-Sh(5,5КВт) . Вентустановка В3	Перепад давления на прит.вентиляторе PDS	150		
				Цех №8. 1-й этаж. Шкаф управления VAK-Sh(5,5КВт). Вентустановка В4 "SD4"				
SD4-270	ВВГнг(А)-LS	5х4	1	VAK-Sh(5,5КВт) . Вентустановка В4	Частотный преобразователь В4	10		
SD4-271	КВВГнг(А)-LS	4х1,5	2	VAK-Sh(5,5КВт) . Вентустановка В4	Частотный преобразователь В4	10		
SD4-272	КВВГнг(А)-LS	4х1,5	2	VAK-Sh(5,5КВт) . Вентустановка В4	Частотный преобразователь В4	10		
SD4-273	ВВГнг(А)-LS	5х4	1	Вентилятор В4. Кл. коробка питания двигателя	Частотный преобразователь В4	70		
SD4-274	ВВГнг(А)-LS	5х4	1	Вентилятор В4. Кл. коробка питания двигателя	Вентустановка В4. Электродвигатель	70		
SD4-275	КВВГЭнг(А)-FRLS	4х15	2	VAK-Sh(5,5КВт) . Вентустановка В4	Лестничный проем 1-2 жтаж. Шкаф ШПС-24 ПС	30		
SD4-276	КВВГЭнг(А)-LS	4х1,5	2	VAK-Sh(5,5КВт) . Вентустановка В4	Перепад давления на прит.вентиляторе PDS	70		

Взам. инв. №

Подп. и дата

Инв. № подл.

Марка кабеля	Тип	Число и сечение жил	Число рез. жил	Направление кабеля		Длина (м)		Примечание
				Начало	Конец	По проекту	Проложено	
				Цех №8. 1-й этаж. Шкаф управления VAK-Sh(5,5КВт). Вентустановка В3.1 "SD3.1"				
SD3.1-270	ВВГнг(А)-LS	5х4	1	VAK-Sh(5,5КВт). Вентустановка В3.1	Частотный преобразователь В3.1	10		
SD3.1-271	КВВГнг(А)-LS	4х1,5	2	VAK-Sh(5,5КВт). Вентустановка В3.1	Частотный преобразователь В3.1	10		
SD3.1-272	КВВГнг(А)-LS	4х1,5	2	VAK-Sh(5,5КВт). Вентустановка В3.1	Частотный преобразователь В3.1	10		
SD3.1-273	ВВГнг(А)-LS	5х4	1	Вентилятор В3.1. Кл. коробка питания двигателя	Частотный преобразователь В3.1	150		
SD3.1-274	ВВГнг(А)-LS	5х4	1	Вентилятор В3.1. Кл. коробка питания двигателя	Вентустановка В3.1. Электродвигатель	150		
SD3.1-275	КВВГЭнг(А)-FRLS	4х1,5	2	VAK-Sh(5,5КВт). Вентустановка В3.1	Лестничный проем 1-2 жтаж. Шкаф ШПС-24 ПС	30		
SD3.1-276	КВВГЭнг(А)-LS	4х1,5	2	VAK-Sh(5,5КВт). Вентустановка В3.1	Перепад давления на прит.вентиляторе PDS	150		
SD3.1-277	КВВГЭнг(А)-LS	4х2,5	2	VAK-Sh(5,5КВт). Вентустановка В3.1	Шкаф управления VAC-W-SLD... П3	20		
SD3.1-278	КВВГЭнг(А)-LS	4х2,5	2	VAK-Sh(5,5КВт). Вентустановка В3.1	Шкаф управления VAC-W-SLD... П4	20		

Взам. инв. №

Подп. и дата

Инв. № подл.

Марка кабеля	Тип	Число и сечение жил	Число рез. жил	Направление кабеля		Длина (м)		Примечание
				Начало	Конец	По проекту	Проложено	
				Цех №8. 1-й этаж. Шкаф управления VAK-Sh(5,5КВт). Вентустановка В4.1 "SD4.1"				
SD4.1-270	ВВГнг(А)-LS	5х4	1	VAK-Sh(5,5КВт) Вентустановка В4.1	Частотный преобразователь В4.1	10		
SD4.1-271	КВВГнг(А)-LS	4х1,5	2	VAK-Sh(5,5КВт) Вентустановка В4.1	Частотный преобразователь В4.1	10		
SD4.1-272	КВВГнг(А)-LS	4х1,5	2	VAK-Sh(5,5КВт) Вентустановка В4.1	Частотный преобразователь В4.1	10		
SD4.1-273	ВВГнг(А)-LS	5х4	1	Вентилятор В4.1. Кл. коробка питания двигателя	Частотный преобразователь В4.1	70		
SD4.1-274	ВВГнг(А)-LS	5х4	1	Вентилятор В4.1. Кл. коробка питания двигателя	Вентустановка В4.1. Электродвигатель	70		
SD4.1-275	КВВГЭнг(А)-FRLS	4х1,5	2	VAK-Sh(5,5КВт) Вентустановка В4.1	Лестничный проем 1-2 жтаж. Шкаф ШПС-24 ПС	30		
SD4.1-276	КВВГЭнг(А)-LS	4х1,5	2	VAK-Sh(5,5КВт) Вентустановка В4.1	Перепад давления на прит.вентиляторе PDS	70		
SD4.1-277	КВВГЭнг(А)-LS	4х2,5	2	VAK-Sh(5,5КВт) Вентустановка В4.1	Шкаф управления VAC-W-SLD... П5	20		
SD4.1-278	КВВГЭнг(А)-LS	4х2,5	2	VAK-Sh(5,5КВт) Вентустановка В4.1	Шкаф управления VAC-W-SLD... П6	20		

Взам. инв. №

Подп. и дата

Инв. № подл.

Марка кабеля	Тип	Число и сечение жил	Число рез. жил	Направление кабеля		Длина (м)		Примечание
				Начало	Конец	По проекту	Проложено	
				Цех №8. Обычный цех. Шкаф ШСАУ-Aeroblast завесы У1-У2 "VZ1"				
VZ1-270	КВВГЭнг(А)-LS	7х2,5	2	Шкаф ШСАУ-Aeroblast завесы У1-У2 М1 (Модуль MS)	Питание вентилятора №1	10		
VZ1-271	КВВГЭнг(А)-LS	7х1,5	-	Шкаф ШСАУ-Aeroblast завесы У1-У2 М1 (Модуль MS)	У1 (Завеса)	10		
VZ1-272	КВВГЭнг(А)-LS	7х2,5	2	Шкаф ШСАУ-Aeroblast завесы У1-У2 М2 (Модуль MS)	Питание вентилятора №2	15		
VZ1-273	КВВГЭнг(А)-LS	7х1,5	-	Шкаф ШСАУ-Aeroblast завесы У1-У2 М2 (Модуль MS)	У2 (Завеса)	15		
VZ1-274	КВВГЭнг(А)-LS	7х1,5	3	Шкаф ШСАУ-Aeroblast завесы У1-У2 М1 (Модуль MS)	Пульт RC-1	10		
VZ1-275	КВВГЭнг(А)-LS	4х1,5	2	Шкаф ШСАУ-Aeroblast завесы У1-У2 М1 (Модуль MS)	Конечный выключатель ВК	10		
VZ1-276	КВВГЭнг(А)-LS	4х1,5	1	Шкаф ШСАУ-Aeroblast завесы У1-У2 М1 (Модуль MS)	Узел регулирующий ВЕКТОР 6-Ш-7-П-С+	10		
VZ1-277	КВВГЭнг(А)-LS	4х2,5	2	Шкаф ШСАУ-Aeroblast завесы У1-У2 М1 (Модуль MS)	Лестничный проем 1-2 жтаж. Шкаф ШПС-24 ПС	240		
VZ1-278	КВВГЭнг(А)-LS	4х1,5	2	Шкаф ШСАУ-Aeroblast завесы У1-У2 М1 (Модуль MS)	Накладной термостат ТА-У2 (Завеса)	15		
VZ1-279	КВВГЭнг(А)-LS	4х1,5	3	Шкаф ШСАУ-Aeroblast завесы У1-У2 М1 (Модуль MS)	Накладной термостат ТА-У1 (Завеса)	15		
VZ1-280	КВВГЭнг(А)-LS	4х2,5	1	Шкаф ШСАУ-Aeroblast завесы У1-У2	Узел регулирующий ВЕКТОР 6-Ш-7-П-С+(насос)	10		

Взам. инв. №

Подп. и дата

Инв. № подл.

Изм.	Кол.уч.	Лист	№ док.	Подп.	Дата

Марка кабеля	Тип	Число и сечение жил	Число рез. жил	Направление кабеля		Длина (м)		Примечание
				Начало	Конец	По проекту	Проложено	
				Цех №8. Сварочный цех. Шкаф ШСАУ-Aeroblast завесы У5-У6 "VZ5"				
VZ5-270	КВВГЭнг(А)-LS	7х2,5	2	Шкаф ШСАУ-Aeroblast завесы У5-У6 М1 (Модуль MS)	Питание вентилятора №1	10		
VZ5-271	КВВГЭнг(А)-LS	7х1,5	-	Шкаф ШСАУ-Aeroblast завесы У5-У6 М1 (Модуль MS)	У5 (Завеса)	10		
VZ5-272	КВВГЭнг(А)-LS	7х2,5	2	Шкаф ШСАУ-Aeroblast завесы У5-У6 М2 (Модуль MS)	Питание вентилятора №2	15		
VZ5-273	КВВГЭнг(А)-LS	7х1,5	-	Шкаф ШСАУ-Aeroblast завесы У5-У6 М2 (Модуль MS)	У6 (Завеса)	15		
VZ5-274	КВВГЭнг(А)-LS	7х1,5	3	Шкаф ШСАУ-Aeroblast завесы У5-У6 М2 (Модуль MS)	Пульт RC-1	10		
VZ5-275	КВВГЭнг(А)-LS	4х1,5	2	Шкаф ШСАУ-Aeroblast завесы У5-У6 М2 (Модуль MS)	Конечный выключатель ВК	10		
VZ5-276	КВВГЭнг(А)-LS	4х1,5	1	Шкаф ШСАУ-Aeroblast завесы У5-У6 М2 (Модуль MS)	Узел регулирующий ВЕКТОР 6-Ш-7-П-С+	10		
VZ5-277	КВВГЭнг(А)-LS	4х2,5	2	Шкаф ШСАУ-Aeroblast завесы У5-У6 М2 (Модуль MS)	Лестничный проем 1-2 жтаж. Шкаф ШПС-24 ПС	260		
VZ5-278	КВВГЭнг(А)-LS	4х1,5	2	Шкаф ШСАУ-Aeroblast завесы У5-У6 М2 (Модуль MS)	Накладной термостат ТА-У6 (Завеса)	15		
VZ5-279	КВВГЭнг(А)-LS	4х1,5	3	Шкаф ШСАУ-Aeroblast завесы У5-У6 М2 (Модуль MS)	Накладной термостат ТА-У5 (Завеса)	15		
VZ5-280	КВВГЭнг(А)-LS	4х2,5	1	Шкаф ШСАУ-Aeroblast завесы У5-У6	Узел регулирующий ВЕКТОР 6-Ш-7-П-С+(насос)	10		

Взам. инв. №

Подп. и дата

Инв. № подл.

Изм.	Кол.уч.	Лист	№ док.	Подп.	Дата
2		Зам	47-24		29.03.24

Марка кабеля	Тип	Число и сечение жил	Число рез. жил	Направление кабеля		Длина (м)		Примечание
				Начало	Конец	По проекту	Проложено	
				Цех №8. Сварочный цех. Шкаф ШСАУ-Aeroblast завесы У7-У8 "VZ7"				
VZ7-270	КВВГЭнг(А)-LS	7х2,5	2	Шкаф ШСАУ-Aeroblast завесы У7-У8 М1 (Модуль MS)	Питание вентилятора №1	10		
VZ7-271	КВВГЭнг(А)-LS	7х1,5	-	Шкаф ШСАУ-Aeroblast завесы У7-У8 М1 (Модуль MS)	У7 (Завеса)	10		
VZ7-272	КВВГЭнг(А)-LS	7х2,5	2	Шкаф ШСАУ-Aeroblast завесы У7-У8 М2 (Модуль MS)	Питание вентилятора №2	15		
VZ7-273	КВВГЭнг(А)-LS	7х1,5	-	Шкаф ШСАУ-Aeroblast завесы У7-У8 М2 (Модуль MS)	У8 (Завеса)	15		
VZ7-274	КВВГЭнг(А)-LS	7х1,5	3	Шкаф ШСАУ-Aeroblast завесы У7-У8 М1 (Модуль MS)	Пульт RC-1	10		
VZ7-275	КВВГЭнг(А)-LS	4х1,5	2	Шкаф ШСАУ-Aeroblast завесы У7-У8 М1 (Модуль MS)	Конечный выключатель ВК	10		
VZ7-276	КВВГЭнг(А)-LS	4х1,5	1	Шкаф ШСАУ-Aeroblast завесы У7-У8 М1 (Модуль MS)	Узел регулирующий ВЕКТОР 6-Ш-7-П-С+	10		
VZ7-277	КВВГЭнг(А)-LS	4х2,5	2	Шкаф ШСАУ-Aeroblast завесы У7-У8 М1 (Модуль MS)	Лестничный проем 1-2 жтаж. Шкаф ШПС-24 ПС	140		
VZ7-278	КВВГЭнг(А)-LS	4х1,5	2	Шкаф ШСАУ-Aeroblast завесы У7-У8 М1 (Модуль MS)	Накладной термостат ТА-У8 (Завеса)	15		
VZ7-279	КВВГЭнг(А)-LS	4х1,5	3	Шкаф ШСАУ-Aeroblast завесы У7-У8 М1 (Модуль MS)	Накладной термостат ТА-У7 (Завеса)	15		
VZ7-280	КВВГЭнг(А)-LS	4х2,5	1	Шкаф ШСАУ-Aeroblast завесы У7-У8	Узел регулирующий ВЕКТОР 6-Ш-7-П-С+(насос)	10		

Взам. инв. №

Подп. и дата

Инв. № подл.

Изм.	Кол.уч.	Лист	№ док.	Подп.	Дата

Марка кабеля	Тип	Число и сечение жил	Число рез. жил	Направление кабеля		Длина (м)		Примечание
				Начало	Конец	По проекту	Проложено	
				Цех №8. Сварочный цех. Шкаф ШСАУ-Aeroblast завесы У9-У10 "VZ9"				
VZ9-270	КВВГЭнг(А)-LS	7х2,5	2	Шкаф ШСАУ-Aeroblast завесы У9-У10 М1 (Модуль MS)	Питание вентилятора №1	10		
VZ9-271	КВВГЭнг(А)-LS	7х1,5	-	Шкаф ШСАУ-Aeroblast завесы У9-У10 М1 (Модуль MS)	У9 (Завеса)	10		
VZ9-272	КВВГЭнг(А)-LS	7х2,5	2	Шкаф ШСАУ-Aeroblast завесы У9-У10 М2 (Модуль MS)	Питание вентилятора №2	15		
VZ9-273	КВВГЭнг(А)-LS	7х1,5	-	Шкаф ШСАУ-Aeroblast завесы У9-У10 М2 (Модуль MS)	У10 (Завеса)	15		
VZ9-274	КВВГЭнг(А)-LS	7х1,5	3	Шкаф ШСАУ-Aeroblast завесы У9-У10 М1 (Модуль MS)	Пульт RC-1	10		
VZ9-275	КВВГЭнг(А)-LS	4х1,5	2	Шкаф ШСАУ-Aeroblast завесы У9-У10 М1 (Модуль MS)	Конечный выключатель ВК	10		
VZ9-276	КВВГЭнг(А)-LS	4х1,5	1	Шкаф ШСАУ-Aeroblast завесы У9-У10 М1 (Модуль MS)	Узел регулирующий ВЕКТОР 6-Ш-7-П-С+	10		
VZ9-277	КВВГЭнг(А)-LS	4х2,5	2	Шкаф ШСАУ-Aeroblast завесы У9-У10 М1 (Модуль MS)	Лестничный проем 1-2 жтаж. Шкаф ШПС-24 ПС	130		
VZ9-278	КВВГЭнг(А)-LS	4х1,5	2	Шкаф ШСАУ-Aeroblast завесы У9-У10 М1 (Модуль MS)	Накладной термостат ТА-У10 (Завеса)	15		
VZ9-279	КВВГЭнг(А)-LS	4х1,5	3	Шкаф ШСАУ-Aeroblast завесы У9-У10 М1 (Модуль MS)	Накладной термостат ТА-У9 (Завеса)	15		
VZ9-280	КВВГЭнг(А)-LS	4х2,5	1	Шкаф ШСАУ-Aeroblast завесы У9-У10	Узел регулирующий ВЕКТОР 6-Ш-7-П-С+(насос)	10		

Взам. инв. №

Подп. и дата

Инв. № подл.

Марка кабеля	Тип	Число и сечение жил	Число рез. жил	Направление кабеля		Длина (м)		Примечание
				Начало	Конец	По проекту	Проложено	
				Цех №8. Обычный цех. Шкаф ШСАУ-Aeroblast завесы У11-У12 "VZ11"				
VZ11-270	КВВГЭнг(А)-LS	7х2,5	2	Шкаф ШСАУ-Aeroblast завесы У11-У12 М1 (Модуль MS)	Питание вентилятора №1	10		
VZ11-271	КВВГЭнг(А)-LS	7х1,5	-	Шкаф ШСАУ-Aeroblast завесы У11-У12 М1 (Модуль MS)	У11 (Завеса)	10		
VZ11-272	КВВГЭнг(А)-LS	7х2,5	2	Шкаф ШСАУ-Aeroblast завесы У11-У12 М2 (Модуль MS)	Питание вентилятора №2	15		
VZ11-273	КВВГЭнг(А)-LS	7х1,5	-	Шкаф ШСАУ-Aeroblast завесы У11-У12 М2 (Модуль MS)	У12 (Завеса)	15		
VZ11-274	КВВГЭнг(А)-LS	7х1,5	3	Шкаф ШСАУ-Aeroblast завесы У11-У12 М1 (Модуль MS)	Пульт RC-1	10		
VZ11-275	КВВГЭнг(А)-LS	4х1,5	2	Шкаф ШСАУ-Aeroblast завесы У11-У12 М1 (Модуль MS)	Конечный выключатель ВК	10		
VZ11-276	КВВГЭнг(А)-LS	4х1,5	1	Шкаф ШСАУ-Aeroblast завесы У11-У12 М1 (Модуль MS)	Узел регулирующий ВЕКТОР 6-Ш-7-П-С+	10		
VZ11-277	КВВГЭнг(А)-LS	4х2,5	2	Шкаф ШСАУ-Aeroblast завесы У11-У12 М1 (Модуль MS)	Лестничный проем 1-2 жтаж. Шкаф ШПС-24 ПС	130		
VZ11-278	КВВГЭнг(А)-LS	4х1,5	2	Шкаф ШСАУ-Aeroblast завесы У11-У12 М1 (Модуль MS)	Накладной термостат ТА-У12 (Завеса)	15		
VZ11-279	КВВГЭнг(А)-LS	4х1,5	3	Шкаф ШСАУ-Aeroblast завесы У11-У12 М1 (Модуль MS)	Накладной термостат ТА-У11 (Завеса)	15		
VZ11-280	КВВГЭнг(А)-LS	4х2,5	1	Шкаф ШСАУ-Aeroblast завесы У11-У12	Узел регулирующий ВЕКТОР 6-Ш-7-П-С+(насос)	10		

Взам. инв. №

Подп. и дата

Инв. № подл.

Изм.	Кол.уч.	Лист	№ док.	Подп.	Дата

Марка кабеля	Тип	Число и сечение жил	Число рез. жил	Направление кабеля		Длина (м)		Примечание
				Начало	Конец	По проекту	Проложено	
				Цех №8. Обычный цех. Шкаф ШСАУ-Aeroblast завесы У13-У14 "VZ13"				
VZ13-270	КВВГЭнг(А)-LS	7х2,5	2	Шкаф ШСАУ-Aeroblast завесы У13-У14 М1 (Модуль MS)	Питание вентилятора №1	10		
VZ13-271	КВВГЭнг(А)-LS	7х1,5	-	Шкаф ШСАУ-Aeroblast завесы У13-У14 М1 (Модуль MS)	У13 (Завеса)	10		
VZ13-272	КВВГЭнг(А)-LS	7х2,5	2	Шкаф ШСАУ-Aeroblast завесы У13-У14 М2 (Модуль MS)	Питание вентилятора №2	15		
VZ13-273	КВВГЭнг(А)-LS	7х1,5	-	Шкаф ШСАУ-Aeroblast завесы У13-У14 М2 (Модуль MS)	У14 (Завеса)	15		
VZ13-274	КВВГЭнг(А)-LS	7х1,5	3	Шкаф ШСАУ-Aeroblast завесы У13-У14 М1 (Модуль MS)	Пульт RC-1	10		
VZ13-275	КВВГЭнг(А)-LS	4х1,5	2	Шкаф ШСАУ-Aeroblast завесы У13-У14 М1 (Модуль MS)	Конечный выключатель ВК	10		
VZ13-276	КВВГЭнг(А)-LS	4х1,5	1	Шкаф ШСАУ-Aeroblast завесы У13-У14 М1 (Модуль MS)	Узел регулирующий ВЕКТОР 6-Ш-7-П-С+	10		
VZ13-277	КВВГЭнг(А)-LS	4х2,5	2	Шкаф ШСАУ-Aeroblast завесы У13-У14 М1 (Модуль MS)	Лестничный проем 1-2 жтаж. Шкаф ШПС-24 ПС	120		
VZ13-278	КВВГЭнг(А)-LS	4х1,5	2	Шкаф ШСАУ-Aeroblast завесы У13-У14 М1 (Модуль MS)	Накладной термостат ТА-У14 (Завеса)	15		
VZ13-279	КВВГЭнг(А)-LS	4х1,5	3	Шкаф ШСАУ-Aeroblast завесы У13-У14 М1 (Модуль MS)	Накладной термостат ТА-У13 (Завеса)	15		
VZ13-280	КВВГЭнг(А)-LS	4х2,5	1	Шкаф ШСАУ-Aeroblast завесы У13-У14	Узел регулирующий ВЕКТОР 6-Ш-7-П-С+(насос)	10		

Взам. инв. №

Подп. и дата

Инв. № подл.

Марка кабеля	Тип	Число и сечение жил	Число рез. жил	Направление кабеля		Длина (м)		Примечание
				Начало	Конец	По проекту	Проложено	
				Цех №8. Обычный цех. Шкаф ШСАУ-Aeroblast завесы У15-У16 "VZ15"				
VZ15-270	КВВГЭнг(А)-LS	7х2,5	2	Шкаф ШСАУ-Aeroblast завесы У15-У16 М1 (Модуль MS)	Питание вентилятора №1	10		
VZ15-271	КВВГЭнг(А)-LS	7х1,5	-	Шкаф ШСАУ-Aeroblast завесы У15-У16 М1 (Модуль MS)	У15 (Завеса)	10		
VZ15-272	КВВГЭнг(А)-LS	7х2,5	2	Шкаф ШСАУ-Aeroblast завесы У15-У16 М2 (Модуль MS)	Питание вентилятора №2	15		
VZ15-273	КВВГЭнг(А)-LS	7х1,5	-	Шкаф ШСАУ-Aeroblast завесы У15-У16 М2 (Модуль MS)	У16 (Завеса)	15		
VZ15-274	КВВГЭнг(А)-LS	7х1,5	3	Шкаф ШСАУ-Aeroblast завесы У15-У16 М1 (Модуль MS)	Пульт RC-1	10		
VZ15-275	КВВГЭнг(А)-LS	4х1,5	2	Шкаф ШСАУ-Aeroblast завесы У15-У16 М1 (Модуль MS)	Конечный выключатель ВК	10		
VZ15-276	КВВГЭнг(А)-LS	4х1,5	1	Шкаф ШСАУ-Aeroblast завесы У15-У16 М1 (Модуль MS)	Узел регулирующий ВЕКТОР 6-Ш-7-П-С+	10		
VZ15-277	КВВГЭнг(А)-LS	4х2,5	2	Шкаф ШСАУ-Aeroblast завесы У15-У16 М1 (Модуль MS)	Лестничный проем 1-2 жтаж. Шкаф ШПС-24 ПС	100		
VZ15-278	КВВГЭнг(А)-LS	4х1,5	2	Шкаф ШСАУ-Aeroblast завесы У15-У16 М1 (Модуль MS)	Накладной термостат ТА-У16 (Завеса)	15		
VZ15-279	КВВГЭнг(А)-LS	4х1,5	3	Шкаф ШСАУ-Aeroblast завесы У15-У16 М1 (Модуль MS)	Накладной термостат ТА-У15 (Завеса)	15		
VZ15-280	КВВГЭнг(А)-LS	4х2,5	1	Шкаф ШСАУ-Aeroblast завесы У15-У16	Узел регулирующий ВЕКТОР 6-Ш-7-П-С+(насос)	10		

Взам. инв. №

Подп. и дата

Инв. № подл.

Марка кабеля	Тип	Число и сечение жил	Число рез. жил	Направление кабеля		Длина (м)		Примечание
				Начало	Конец	По проекту	Проложено	
				Цех №8. Обычный цех. Гаражные секционные ворота № 1, 2, 6, 7, 8				
К-1	КВВГЭнг(А)-LS	4х1,5	2	Гаражные секционные ворота № 1 (РСВ-SH380)	Шкаф управления воротами ШУ1	10		
К-2	КВВГЭнг(А)-LS	4х1,5	2	Гаражные секционные ворота № 2 (РСВ-SH380)	Шкаф управления воротами ШУ1	30		
К-6	КВВГЭнг(А)-LS	4х1,5	2	Гаражные секционные ворота № 6 (РСВ-SH380)	Шкаф управления воротами ШУ2	20		
К-7	КВВГЭнг(А)-LS	4х1,5	2	Гаражные секционные ворота № 7 (РСВ-SH380)	Шкаф управления воротами ШУ2	30		
К-8	КВВГЭнг(А)-LS	4х1,5	2	Гаражные секционные ворота № 8 (РСВ-SH380)	Шкаф управления воротами ШУ2	40		
К-9	КВВГЭнг(А)-LS	4х1,5	2	Гаражные секционные ворота № 1 (БУСС)	Шкаф управления воротами ШУ1	10		
К-10	КВВГЭнг(А)-LS	4х1,5	2	Гаражные секционные ворота №2 (БУСС)	Шкаф управления воротами ШУ1	30		
К-11	КВВГЭнг(А)-LS	4х1,5	2	Гаражные секционные ворота № 6 (БУСС)	Шкаф управления воротами ШУ2	20		
К-12	КВВГЭнг(А)-LS	4х1,5	2	Гаражные секционные ворота № 7 (БУСС)	Шкаф управления воротами ШУ2	30		
К-13	КВВГЭнг(А)-LS	4х1,5	2	Гаражные секционные ворота № 8 (БУСС)	Шкаф управления воротами ШУ2	40		
К-17	КВВГЭнг(А)-FRLS	4х1,5	2	Гаражные секционные ворота № 1 (РСВ-SH380)	ЩПМ. Шкаф промежуточных реле. (1UK5.24)	80		
К-18	КВВГЭнг(А)-FRLS	4х1,5	2	Гаражные секционные ворота № 2 (РСВ-SH380)	ЩПМ. Шкаф промежуточных реле. (1UK5.25)	80		
К-19	КВВГЭнг(А)-FRLS	4х1,5	2	Гаражные секционные ворота № 6 (РСВ-SH380)	ЩПМ. Шкаф промежуточных реле. (1UK5.26)	80		
К-20	КВВГЭнг(А)-FRLS	4х1,5	2	Гаражные секционные ворота № 7 (РСВ-SH380)	ЩПМ. Шкаф промежуточных реле. (1UK5.27)	80		
К-21	КВВГЭнг(А)-FRLS	4х1,5	2	Гаражные секционные ворота № 8 (РСВ-SH380)	ЩПМ. Шкаф промежуточных реле. (1UK5.28)	80		

Взам. инв. №

Подп. и дата

Инв. № подл.

Марка кабеля	Тип	Число и сечение жил	Число рез. жил	Направление кабеля		Длина (м)		Примечание
				Начало	Конец	По проекту	Проложено	
				Цех №8. Сварочный цех. Гаражные секционные ворота № 3, 4, 5				
К-3	КВВГЭнг(А)-LS	4х1,5	2	Гаражные секционные ворота № 3 (PCB-SH380)	Шкаф управления воротами ШУ1	40		
К-4	КВВГЭнг(А)-LS	4х1,5	2	Гаражные секционные ворота № 4 (PCB-SH380)	Шкаф управления воротами ШУ2	30		
К-5	КВВГЭнг(А)-LS	4х1,5	2	Гаражные секционные ворота № 5 (PCB-SH380)	Шкаф управления воротами ШУ2	40		
К-14	КВВГЭнг(А)-LS	4х1,5	2	Гаражные секционные ворота № 3 (БУСС)	Шкаф управления воротами ШУ1	40		
К-15	КВВГЭнг(А)-LS	4х1,5	2	Гаражные секционные ворота № 4 (БУСС)	Шкаф управления воротами ШУ2	30		
К-16	КВВГЭнг(А)-LS	4х1,5	2	Гаражные секционные ворота № 5 (БУСС)	Шкаф управления воротами ШУ2	40		
К-22	КВВГЭнг(А)-FRLS	4х1,5	2	Гаражные секционные ворота № 3 (PCB-SH380)	ЩПМ. Шкаф промежуточных реле. (1UK5.21)	80		
К-23	КВВГЭнг(А)-FRLS	4х1,5	2	Гаражные секционные ворота № 4 (PCB-SH380)	ЩПМ. Шкаф промежуточных реле. (1UK5.22)	80		
К-24	КВВГЭнг(А)-FRLS	4х1,5	2	Гаражные секционные ворота № 5 (PCB-SH380)	ЩПМ. Шкаф промежуточных реле. (1UK5.23)	80		
				Цех №8. Сварочный цех. Откатные ворота № 1,2				
К-25	КВВГЭнг(А)-FRLS	4х1,5	2	Гаражные откатные ворота № 1 (PSB-SL)	ЩПМ. Шкаф промежуточных реле. (1UK5.29)	80		
К-26	КВВГЭнг(А)-FRLS	4х1,5	2	Гаражные откатные ворота № 2 (PSB-SL)	ЩПМ. Шкаф промежуточных реле. (1UK5.30)	80		

Взам. инв. №

Подп. и дата

Инв. № подл.

Марка кабеля	Тип	Число и сечение жил	Число рез. жил	Направление кабеля		Длина (м)		Примечание
				Начало M1 (Модуль MS)	Конец	По проекту	Проложено	
				Цех №8. Сварочный цех. Фильтрационная установка "FU"				
FU-190	КВВГЭнг(А)-FRLS	4х2,5	2	Шкаф ШП ФВУ(Ф1) автомат питания	Лестничный проем 1-2 жтаж. Шкаф ШПС-24 ПС	150		
FU-191	КВВГЭнг(А)-FRLS	4х2,5	2	Шкаф ШП ФВУ(Ф2) автомат питания	Лестничный проем 1-2 жтаж. Шкаф ШПС-24 ПС	140		
FU-192	КВВГЭнг(А)-FRLS	4х2,5	2	Шкаф ШП ФВУ(Ф3 автомат питания	Лестничный проем 1-2 жтаж. Шкаф ШПС-24 ПС	140		
FU-193	КВВГЭнг(А)-FRLS	4х2,5	2	Шкаф ШП ФВУ(Ф4) автомат питания	Лестничный проем 1-2 жтаж. Шкаф ШПС-24 ПС	130		
FU-194	КВВГЭнг(А)-FRLS	4х2,5	2	Шкаф ШП ФВУ(Ф5) автомат питания	Лестничный проем 1-2 жтаж. Шкаф ШПС-24 ПС	130		
FU-195	КВВГЭнг(А)-FRLS	4х2,5	2	Шкаф ШП ФВУ(Ф6) автомат питания	Лестничный проем 1-2 жтаж. Шкаф ШПС-24 ПС	120		
FU-196	КВВГЭнг(А)-FRLS	4х2,5	2	Шкаф ШП ФВУ(Ф7) автомат питания	Лестничный проем 1-2 жтаж. Шкаф ШПС-24 ПС	170		
FU-197	КВВГЭнг(А)-FRLS	4х2,5	2	Шкаф ШП ФВУ(Ф8) автомат питания	Лестничный проем 1-2 жтаж. Шкаф ШПС-24 ПС	170		
FU-198	КВВГЭнг(А)-FRLS	4х2,5	2	Шкаф ШП ФВУ(Ф9) автомат питания	Лестничный проем 1-2 жтаж. Шкаф ШПС-24 ПС	160		
FU-199	КВВГЭнг(А)-FRLS	4х2,5	2	Шкаф ШП ФВУ(Ф10) автомат питания	Лестничный проем 1-2 жтаж. Шкаф ШПС-24 ПС	160		
FU-200	КВВГЭнг(А)-FRLS	4х2,5	2	Шкаф ШП ФВУ(Ф11) автомат питания	Лестничный проем 1-2 жтаж. Шкаф ШПС-24 ПС	150		
FU-201	КВВГЭнг(А)-FRLS	4х2,5	2	Шкаф ШП ФВУ(Ф12) автомат питания	Лестничный проем 1-2 жтаж. Шкаф ШПС-24 ПС	150		

Взам. инв. №

Подп. и дата

Инв. № подл.

Сводная ведомость потребности в кабеле

№№ п.п.	Наименование монтажной единицы / Тип и марка	КВВГнг(А)-LS					КВВГЭнг(А)-LS				ВВГнг(А)-LS		КВВГЭнг(А)-FRLS			Примечание
		4х2,5	7х1,5	4х1,5			7х2,5	7х1,5	4х2,5	4х1,5	5х4	4х4	4х2,5	4х1,5		
1	Цех №8. Приточной вентиляции П1			310					20	1140	330	480		30		Изм.2
2	Цех №8. Приточной вентиляции П2			270					20	770	290	420		30		Изм.2
3	Цех №8. Приточной вентиляции П3	20		440						720	160	450		30		Изм.2
4	Цех №8. Приточной вентиляции П4	20		410						730	150	420		30		Изм.2
5	Цех №8. Приточной вентиляции П5	20		170						250	70	220		30		Изм.2
6	Цех №8. Приточной вентиляции П6	20		230						370	90	240		30		Изм.2
7	Цех №8.Приточновытяжная вентиляция П7,В5	15	20	100						200	120	175	140			Изм.2
8	Вентиляционная установка В1 "SD1"			20						120	260			30		Изм.2
9	Вентиляционная установка В2 "SD2"			20						70	150			30		Изм.2
10	Вентиляционная установка В3 "SD3"			20						150	310			30		Изм.2
11	Вентиляционная установка В4 "SD4"			20						70	150			30		Изм.2
12	Вентиляционная установка В3.1 "SD3.1"			20					40	150	310			30		Изм.2
13	Вентиляционная установка В4.1 "SD4.1"			20					40	70	150			30		Изм.2
14	Цех №8. Обычный цех. Шкаф завесы У1-У2						25	35	250	50						
15	Цех №8. Сварочный цех. Шкаф завесы У3-У4						25	35	260	50						
16	Цех №8. Сварочный цех. Шкаф завесы У5-У6						25	35	270	50						
17	Цех №8. Сварочный цех. Шкаф завесы У7-У8						25	35	150	50						
18	Цех №8. Сварочный цех. Шкаф завесы У9-У10						25	35	140	50						
19	Цех №8. Обычный цех. Шкаф завесы У11-У12						25	35	140	50						
20	Цех №8. Обычный цех. Шкаф завесы У13-У14						25	35	130	50						
21	Цех №8. Обычный цех. Шкаф завесы У15-У16						25	35	110	50						
22	Цех №8. Обычный цех. Гаражные ворота№ 1,2,6,7,8									260				400		Изм.2
23	Цех №8. Сварочный цех. Гаражные ворота № 3,4,5									220				240		Изм.2
24	Цех №8.Гаражные откатные ворота № 1 (PSB-SL)													80		Изм.2
25	Цех №8.Гаражные откатные ворота № 2 (PSB-SL)													80		Изм.2
26	Цех №8. Сварочный цех. Фильтрационные установки												1770			Изм.2
	Кабель по проекту:	95	20	2010			200	280	1570	5690	2540	2405	1910	1160		Изм.2
	Количество кабелей/отрезков	10/40	4/28	100/400			28/196	42/294	68/272	212/848	108/540	96/384	28/112	56/224		Изм.2

Взам. инв. №

Подп. и дата

Инв. № подл.

Изм.	Кол.уч.	Лист	№док.	Подп.	Дата
2		Зам	47-24		29.03.24

130-23-УА2

Цех №8, расположенный по адресу:
Московская область, г.о. Мытищи, ул. Колонцова, 4. Капитальный ремон

Разраб.	Елисеева	
Пров.	Лемехов	
Н. контр.	Миронова	

Цех №8.
Устройства автоматики.

Стадия	Лист	Листов
Р	50	

Сводная ведомость потребности в кабеле

ООО НПП «ОВИСТ»

Формат А3

						130-23-УА2
2		Нов	47-24		29.03.24	Цех №8, расположенный по адресу: Московская область, г.о. Мытищи, ул. Колонцова, 4. Капитальный ремонт
Изм.	Кол.уч.	Лист	№док.	Подп.	Дата	
Разраб.		Елисеева				Цех №8. Устройства автоматики.
Пров.		Лемехов				
Н. контр.		Миронова				Цех №8. План раскладки контрольных и силовых кабелей

Стадия	Лист	Листов
Р	51	

ООО НПП «ОВИСТ»

Формат А2х5

Позиция	Наименование и техническая характеристика	Тип, марка. Обозначение документа, опросного листа	Код оборудования, изделия материала	Завод – изготовитель	Единица измерения	Коли-чество	Масса единицы, кг	Примечание
1	2	3	4	5	6	7	8	9
	Основное оборудование							
1	Пост кнопочный ПКУ 15 – 21.121 – 54 У2 (1хКЕ081/2 (1з+1р) черн. +	ПКУ 15 – 21.121 – 54 У2			шт.	1		
	+ 1хКЕ081/2 (1з+1р) красн. + PG-19) (цилиндрические кнопки)							
2	Коробка клеммная D 9125 88х88х53 IP55/IP65 серая			HENSEL	шт.	36		
3	DIN-рейка, 35х7,5 мм, длина 1000 мм	DIN-рейка			уп.	5		
4	Клемма UT 2,5-TWIN – 3044513	UT 2,5-TWIN	3044513	Phoenix Contact	шт.	40		
5	Настенный датчик температуры наружного воздуха -26С –+20°С	ДТС125Л-РТ1000.			шт.	7		
6	Пульт управления RC-1	RC-1			шт.	7		
7	Модуль коммутационный MS	MS			шт.	14		
8	Узел регулирующий ВЕКТОР -6-Ш-7-П-С+	ВЕКТОР -6-Ш-7-П-С+			ш.т.	7		
9	Шкаф ШСАУ-Aeroblast-2-2.2(3)-2R-0-X-0-0				шт.	7		
10	Труба гофр. 16 мм ПВХ (серия) с зондом легкая		91920		м.	8860		Изм.2
11	Труба гофр. 20 мм ПВХ (серия) с зондом легкая		91920		м.	4400		Изм.2
12	Труба гофр. 25 мм ПВХ (серия) с зондом легкая		91925		м.	5000		Изм.2
13	Держатель с защелкой и дюбелем, д.16мм		51316		шт.	17720		Изм.2
14	Держатель с защелкой и дюбелем, д.20мм		51320		шт.	8800		Изм.2
15	Держатель с защелкой и дюбелем, д.25мм		51325		шт.	10000		Изм.2
16	Блок управления с платой PCB-SL в составе:			DoorHan	шт.	2		Изм.2
16 .1	Пост кнопочный ПКЕ 222/1 (черная кнопка)				шт.	1		
16.2	Лампа сигнальная 12В				шт.	1		
16.3	Лампа сигнальная 220В				шт.	1		
16.4	Концевой выключатель				шт.	2		

Шкафы управления и автоматики, преобразователи частоты учтены в комплектах приточных и вытяжных установках и. включены в заказные спецификации № 130-23-ОВ2.СО

Подп. и дата

Инв.N подл.

2		.Все	47-24		29.03.24	130-23-УА2.СО
Изм.	Кол.уч.	Лист	№ Док.	Подп.	Дата	Цех №8, расположенный по адресу: Московская область, г.о. Мытищи, ул. Колонцова, 4. Капитальный ремонт
Разраб.		Елисеева				Цех №8. Устройства автоматики — Стадия: Р; Лист: 1; Листов: 3
Пров.		Лемехов				
ГИП		Зайчиков				Спецификация оборудования, изделий и материалов — ООО "НПП ОВИСТ"

Позиция	Наименование и техническая характеристика	Тип, марка. Обозначение документа, опросного листа	Код оборудования, изделия материала	Завод – изготовитель	Единица измерения	Коли-чество	Масса единицы, кг	Примечание
1	2	3	4	5	6	7	8	9
17	БУСС-АУДП-Т8-220В/24В-блок электропитания и управления				шт.	8		
	с датчиком положения для двухсекционного светодиодного							
	светофораТ8 секционных ворот							
18	Т.8 24В. Светофор светодиодный двухсекционный, рабочее				шт.	8		
	напряжение =24В, потребление 12Вт на сигнал, с креплением,							
	(диаметр линзы 100мм).							
19	ДПМГ-2-100. Датчик положения магнитоуправляемый герконовый				шт.	8		
	перем. 230В (степень защиты IP67). Тип контактов: нормально							
	разомкнутые контакты, при совмещении с ответной частью							Изм.2
	срабатывает на замыкание							
20	Фотоэлемент беспроводной Photocell-PRO			DoorHan	шт.	16		
21	Реле промежуточное Finder 55.34.8.230.2000 230В, перем.ток				шт.	5		
22	Розетка с винтовым зажимом для реле Finder 55.34		94.04	Finder	шт.	5		
23	Металлический удерживающий зажим для реле Finder 55.34		094.71	Finder	шт.	5		
24	Держатель маркировки для реле Finder 55.34		097.00	Finder	шт.	5		
25	Шкаф зажимов ШЗВ-30 с монтажной панелью ВхШхГ (700х500х350)	ШЗВ-30			шт.	2		
	(шкаф управления гаражными секционными воротами) ШУ1(ШУ2)							

Взам. инв. N

Подп. и дата

Инв.N подл.

Позиция	Наименование и техническая характеристика	Тип, марка. Обозначение документа, опросного листа	Код оборудования, изделия материала	Завод – изготовитель	Единица измерения	Коли-чество	Масса единицы, кг	Примечание
1	2	3	4	5	6	7	8	9
	Кабельные изделия							
1	Кабель контрольный с медными жилами сеч. 4х2,5 мм2	КВВГнг(А)- LS			м.	95		
2	Кабель контрольный с медными жилами сеч. 7х1,5 мм2	КВВГнг(А)- LS			м.	20		
3	Кабель контрольный с медными жилами сеч. 4х1,5 мм2	КВВГнг(А)- LS			м.	2010		
4	Кабель контрольный с медными жилами сеч. 7х2,5 мм2	КВВГЭнг(А)- LS			м.	200		
5	Кабель контрольный с медными жилами сеч. 4х2,5 мм2	КВВГЭнг(А)- LS			м.	1570		Изм.2
6	Кабель контрольный с медными жилами сеч. 7х1,5 мм2	КВВГЭнг(А)- LS			м.	280		
7	Кабель контрольный с медными жилами сеч. 4х1,5 мм2	КВВГЭнг(А)- LS			м.	5690		Изм.2
8	Кабель силовой сеч. 5х4 мм2	ВВГнг(А)- LS			м.	2540		Изм.2
9	Кабель силовой сеч. 4х4 мм2	ВВГнг(А)- LS			м.	2405		
10	Кабель контрольный с медными жилами сеч. 4х2,5 мм2	КВВГЭнг(А)-FRLS			м	1910		Изм.2
11	Кабель контрольный с медными жилами сеч. 4х1,5 мм2	КВВГЭнг(А)-FRLS			м	1160		Изм.2
12	Провод монтажный, сечением 1х1,5 мм2	ПВ3-1.,5			м	100		
13	Провод монтажный, сечением 1х1,5 мм2	ПуВнг(А)-LS			м	100		

Взам. инв. N

Подп. и дата

Инв.N подл.

Разрешение	Обозначение	130-23-УА2
47-24	Наименование объекта строительства	Цех №8, расположенный по адресу: Московская область, г.о. Мытищи, ул. Колонцова, 4. Капитальный ремонт

Изм.	Лист	Содержание изменения	Код	Примечание
2		Изменение внесено в соответствии с замечаниями Технического заказчика к рабочей документации раздел 130-23-УА2 от 26.02.2024	4	
2 (Зам.)	1	130-23-УА2- общие данные Зам.2		
2 (Зам.)	2-11	Шкафы управления приточными и вытяжными установками фирмы ВЕЗА заменены на шкафы ООО "ВКТехнология".		
2 (Нов.)	12,18, 19	Новый		
2 (Зам.)	13	Убрали завесы У3, У4		
2 (Зам.)	20-50	Корректировка кабельного журнала.		
2 (Нов.)	38,39, 49	Листы кабельного журнала - новые		
2 (Нов.)	51	Новый		
2 (Зам)		130-23-УА2.СО Убрали шкафы фирмы ВЕЗА и добавлена аппаратура закрытия ворот. Корректировка кабеля, кабельных изделий. Шкафы управления и автоматики, преобразователи частоты учтены в комплектах приточных и вытяжных установках. Включены в заказные спецификации № 130-23-ОВ2.СО		
2 (Зам)		130-23-УА2.ВР Убрали шкафы фирмы ВЕЗА и добавлена аппаратура закрытия ворот. Корректировка кабеля, кабельных изделий. Шкафы управления и автоматики, преобразователи частоты учтены в комплектах приточных и вытяжных установках. Включены в заказные спецификации № 130-23-ОВ2.СО		

Согласовано

Н.контр 26.01.22

Изм. внёс	Елисеева		03.24	ООО НПП «ОВИСТ»	Лист	Листов
Составил	Елисеева		03.24		1	1
ГИП	Зайчиков		03.24			
Утвердил	Серегин		03.24			