ООО «КиКГЕОСТРОЙ»

РФ, 109004, Москва, ул. Земляной вал 65

Тел.: (495) 915-24-71

аказчик - АО «МЕТРОВАГОНМАШ»

«ЦЕХ №8, РАСПОЛОЖЕННЫЕ ПО АДРЕСУ: МОСКОВСКАЯ ОБЛАСТЬ, Г.О. МЫТИЩИ, УЛ. КОЛОНЦОВА, 4»

РАБОЧАЯ ДОКУМЕНТАЦИЯ

Железнодорожные пути

130-23-ПЖ

Изм.	№ док.	Подп.	Дата
1	191-23		28.08.23

Руководитель проекта **В.Е. Липатов**

2023

Взам. инв. №

Подп. и дата

Инв. № подл.

ОБЩЕСТВО С ОГРАНИЧЕННОЙ ОТВЕТСТВЕННОСТЬЮ
НАУЧНО-ПРОИЗВОДСТВЕННОЕ ПРЕДПРИЯТИЕ « О В И С Т »

Заказчик - АО «МЕТРОВАГОНМАШ»

«ЦЕХ №8,РАСПОЛОЖЕННЫЙ ПО АДРЕСУ: МОСКОВСКАЯ ОБЛАСТЬ, Г.О. МЫТИЩИ, УЛ. КОЛОНЦОВА, 4. КАПИТАЛЬНЫЙ РЕМОНТ»

РАБОЧАЯ ДОКУМЕНТАЦИЯ

Железнодорожные пути

130-23-ПЖ

Изм.	№ док.	Подп.	Дата
1	191-23		28.08.23

Директор по проектированию **А.А. Лемехов**

2023

Взам. инв. №

Подп. и дата

Инв. № подл.

Ситуационный план

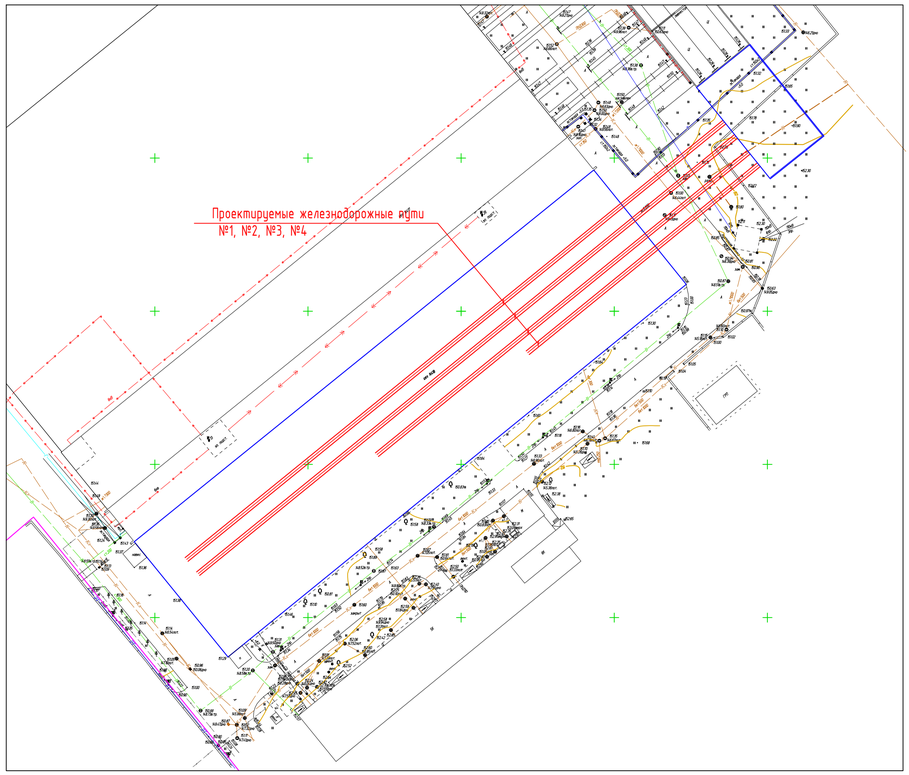

Ведомость ссылочных и прилагаемых документов

Таблица 1

Обозначения	Наименование	Примечание
	Ссылочные докумкеты	
СП 37.13330-2012	Промышленный транспорт	
ВСН 94-77	Инструкция по устройству верхнего строения	
	железнодорожного пути	
Серия 2.419-4.93	Вводы железнодорожных путей колеи 1520 в	
	производственные здания	
ГОСТ 21.702-2013	Правила выполнения рабочей документации	
	железнодорожных путей	
ГОСТ Р 52290-2004	Технические средства организации дорожного	
	движения. Знаки дорожные. Общие технические	
	требования	
ГОСТ 9238-2013	Габариты железнодорожного подвижного состава	
	и приближения строений	
	Прилагаемые документы	
130-23-ПЖ.СО	Спецификация оборудования, изделий и материалов	Изм.1 (Зам.)

Ведомость чертежей основного комплекта марки"ПЖ"

Таблица 2

Лист	Наименование	Примечание
1	Общие данные	Изм.1 (Зам.)
2	Генеральный план. Железнодорожные пути необщего пользования	Изм.1 (Зам.)
	№№1, 2, 3, 4 АО"МЕТРОВАГОНМАШ"	
3	Продольный профиль железнодорожных путей №1, №2 необщего пользования	
	АО"МЕТРОВАГОНМАШ"	
4	Продольный профиль железнодорожных путей №3, №4 необщего пользования	
	АО"МЕТРОВАГОНМАШ"	
5	Поперечные профили П-П №1 - №5,	
6	Поперечные профили П-П №6 – №11	
7	Тип поперечного профиля №1	
8	Тупиковый рельсовый упор колесных пар РУ1	
9	Спецификация элементов железнодорожного пути №1	
	Сводная ведомость объемов строительно-монтажных работ на ж/ путь №1	
10	Спецификация элементов железнодорожного пути №2	
	Сводная ведомость объемов строительно-монтажных работ на ж/ путь №2	
11	Спецификация элементов железнодорожного пути №3	
	Сводная ведомость объемов строительно-монтажных работ на ж/ путь №3	
12	Спецификация элементов железнодорожного пути №4	
	Сводная ведомость объемов строительно-монтажных работ на ж/ путь №4	
	Общая сводная ведомость объемов на земляные работы	
13	1-1 (Тип поперечного профиля трансбордерного пути)	Изм.1 (Нов.)
	Спецификация соединительных изделий трансбордерного пути	
	Спецификация элементов трансбордерного пути	
	Сводная ведомость объемов строительно-монтажных работ на трансбордерный путь	

Ведомость спецификаций

Таблица 3

Лист	Наименование	Примечание
2	Ведомость железнодорожных путей	
2	Ведомость элементов плана железнодорожного пути	
2	Ведомость зданий и сооружений, привязанных к железнодорожным	
	путям №1, №2, №3, №4 необщего пользования	
7	Спецификация соединительных изделий	
8	Спецификация элементов на 1 упор	
9,10,11,12	Спецификация элементов железнодорожных путей №1, №2, №3, №4	
9,10,11,12	Сводная ведомость объемов строительно-монтажных работ на ж/д путь	
	№1, №2, №3, №4	
12	Общая сводная ведомость объемов на земляные работы	
13	Спецификация соединительных изделий трансбордерного пути Сводная ведомость объемов строительно-монтажных работ на трансбордерный путь Спецификация элементов трансбордерного пути	

Общие указания

Основанием (разработки раздела "ПЖ") для проектирования четырех новых путей в помещении ремонтируемого цеха №8 с выходом их на расширяемый трансбордер является решение Заказчика, связанное с изменением компоновочных решений технологической схемы производства и расширением номенклатуры продукции при изготовлении кузовов железнодорожного подвижного состава.

Характеристика района строительства:
- район строительства расположен в строительно-климатической зоне II-В;
- минимальная среднемесячная температура - минус 8,5°С;
- максимальная среднемесячная температура - плюс 18°С;
- среднегодовая скорость ветра - 2,10м/с;
- среднегодовая влажность воздуха - 75
- участок относится к VI категории устойчивости относительно интенсивности образования карстовых процессов - не опасная;
- инженерно-геологические условия участка работ относятся к III категории сложности (сложная);
- участок относится к территориям с сейсмичностью 5 баллов.

Идентификационные сведения об объекте:
Объект расположен в РФ, г.о. Мытищи Московской области. Линейный объект, относится к объектам транспортной инфраструктуры.
Класс сооружения (ж/д пути необщего пользования) - КС-5.
Уровень ответственности сооружения - нормальный.
Проектированные ж/д пути №1, №2, №3, №4 необщего пользования АО "МЕТРОВАГОНМАШ" в зависимости от их назначения, годового объема и скорости движения в соответствии с таблицами 5.1, 5.2 СП 37.13330-2012 "Промышленный транспорт" относятся категории III-п.
Проектирование железнодорожных путей в плане представлены на прямых участках.
За начало трассы проектируемых путей принято:
-примыкание путей №1, №2, №3, №4 (ПК0+00,00) к существующему трансбордеру, за исходную отметку принята отметка головки рельса цеха №8, равная 151,47;
- до цеха №8 (ПК 0+42,99) на земляном полотне на прямых и горизонтальных участках;
- в цехе проектируемые пути на прямых и горизонтальных участках до тупиковых упоров, головка рельса путей на одном уровне с чистым полом;
Междупутье путей №1, №2, №3, №4 принято, согласно технологических решений.

Верхнее строение путей
Верхнее строение проектируемых путей необщего пользования предусматривает использование:
- новых рельс Р65 Гост Р51685-2013:
- новых ж/б шпал Ш1 (ГОСТ 33320-2015) эпюрой 1840шт/км, для раздельного клемно-болтового рельсового скрепления (типа КБ) с болтовым прикреплением подкладки к шпале;
Мощность верхнего строения пути принята в зависимости от подкатегории пути, объема перевозки грузов и осевой нагрузки подвижного состава, согласно СП 37.13330-2012 "Промышленный транспорт", таблица 5.20, для участка пути на железобетонных шпалах двуслойный балластный слой под шпалой:
- щебень для балластного слоя железнодорожного пути фракции 25-60мм ГОСТ 7392-2014, толщиной 20см под подошвой шпалы;
- песчано-гравийный балласт ГОСТ 7394-2014, толщиной 20см.

В конце каждого пути устанавливается тупиковый рельсовый упор колесных пар РУ1.
При производстве земляных работ вызвать представителей соответствующих организаций.

Перечень видов скрытых работ, подлежащих освидетельствованию в установленном порядке:
- Акты сдачи-приемки геодезической разбивочной основы для строительства и на геодезические разбивочные работы.
- Акт освидетельствования грунтов основания.
- Акты на устройство выемок (бетонного пола, техногенного грунта, дорожного покрытия).
- Акт на устройство гравийно-песчаной подушки,
- Акт на устройство щебеночного балласта.
- Акт на укладку элементов пути.
- Акт на устройство тупиковых упоров колесных пар.

Ведомость основных комплектов рабочих чертежей по титулу "Цех №8, расположенный по адресу: Московская область, г.о. Мытищи, ул. Колонцова, 4. Капитальный ремонт" см. 130-23-ВПК.

						130-23-ПЖ		
1	-	Зам	191-23		28.08.23	Цех №8, расположенный по адресу: Московская область, г.о. Мытищи, ул. Колонцова, 4. Капитальный ремонт		
Изм	Кол.уч	Лист	№док	Подп	Дата			
Разраб.		Дорошенко			21.08	Железнодорожные пути	Стадия	Лист	Листов
							Р	1	13
Н.контр.		Лемехов И.			21.08	Общие данные	ООО НПП «ОВИСТ»		
ГИП		Заичкиов			21.08				

Формат А1

Взам. инв. №
Подп. и дата
Инв. № подл.

Генеральный план.
Железнодорожные пути необщего пользования №№1, 2, 3, 4 АО"МЕТРОВАГОНМАШ"
М1:500

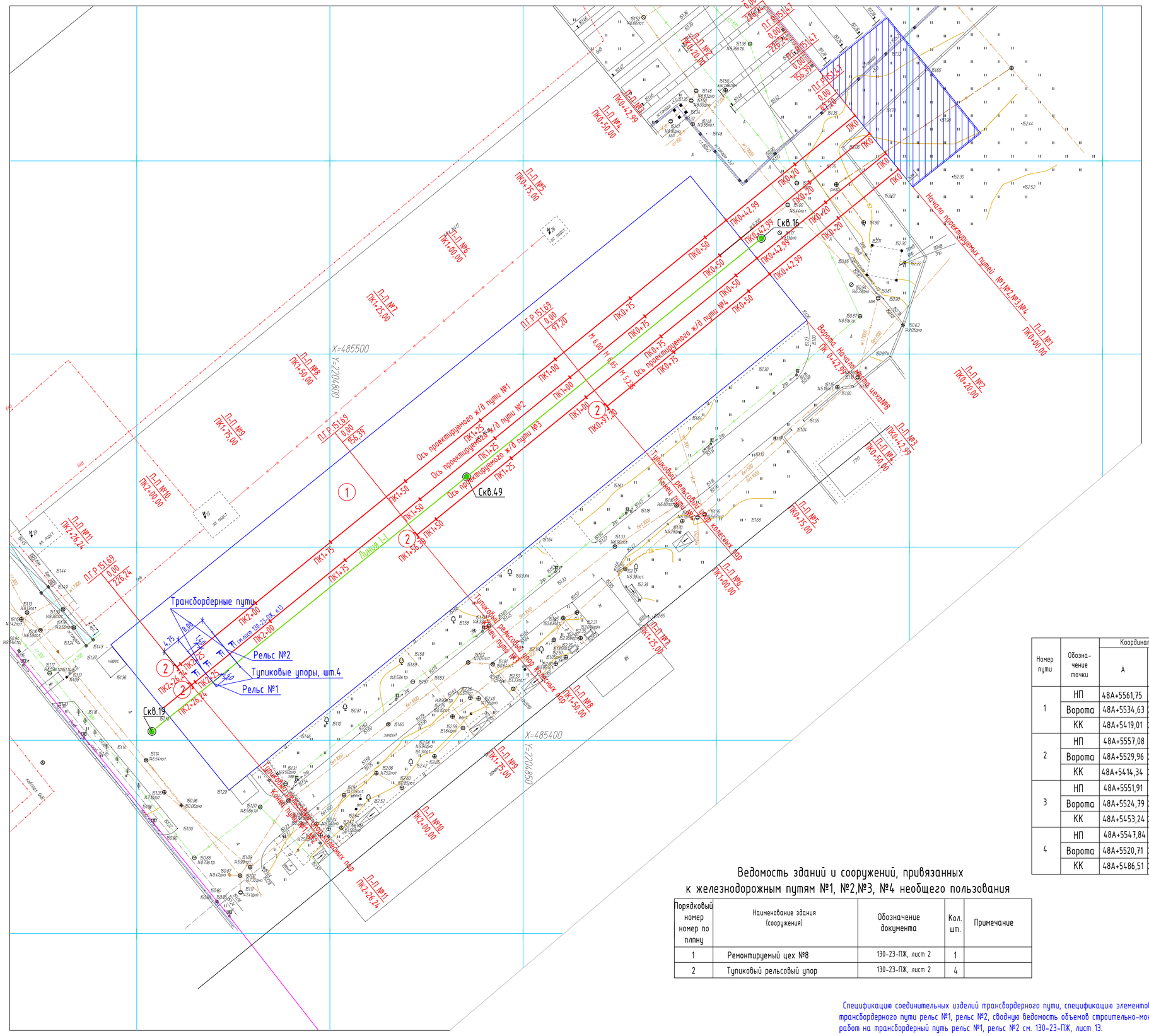

Ведомость железнодорожных путей

Номер пути	Наименование пути	Граница пути, м: От стрелки	Через стрелки	До стрелки (упора)	Длина пути, м: Полная	Полезная	Укладываемая	Тип рельса
1	Ж/д путь №1	От расширяемого трансбордера	—	До тупикового упора	226,24	183,25	226,24	Р65
2	Ж/д путь №2	От расширяемого трансбордера	—	До тупикового упора	226,24	183,25	226,24	Р65
3	Ж/д путь №3	От расширяемого трансбордера	—	До тупикового упора	156,39	113,40	156,39	Р65
4	Ж/д путь №4	От расширяемого трансбордера	—	До тупикового упора	97,20	54,21	97,20	Р65

Условные обозначения

	Наименование	Обозначение: Существующие	Проектные	Реконструкция
1	Здания и сооружения			
2	Ремонтируемый цех №8 для изготовления кузовов железнодорожного подвижного состава			
3	Расширяемый трансбордер			
4	Разборка существующего ограждения			
5	Автомобильные дороги	А		
6	Железнодорожные пути			
7	Инженерно-геологическая скважина, ее номер и абсолютная отметка устья		Скв.49 151,20	
8	Указатель поперечных профилей		П-П №1	
9	Начало пути		НП	
10	Наружная грань стены цеха №8		Ворота	
11	Конец пути		КП	
12	Ливневая канализация	Кл		
13	Хозяйственно-питьевой водопровод	В		
14	Теплотрасса (на эстакаде и подземная)			

Ведомость элементов плана железнодорожного пути

Номер пути	Обозначение точки	Координата точки: А	В	Расстояние между точками, м	Элементы кривой: Угол,°	Радиус, м	Тангенс, м	Кривая, м	Длина переходной кривой,м	Пикетаж: НК	КК	Прямая вставка, м
1	НП	48А+5561,75	220В+4935,94		—	—	—	—	—	—	—	
				183,25								—
	Ворота	48А+5534,63	220В+4902,59		—	—	—	—	—	—	—	
				42,99								—
	КК	48А+5419,01	220В+4760,42		—	—	—	—	—	—	—	
2	НП	48А+5557,08	220В+4939,71		—	—	—	—	—	—	—	
				183,25								—
	Ворота	48А+5529,96	220В+4906,36		—	—	—	—	—	—	—	
				42,99								—
	КК	48А+5414,34	220В+4764,19		—	—	—	—	—	—	—	
3	НП	48А+5551,91	220В+4943,89		—	—	—	—	—	—	—	
				113,40								—
	Ворота	48А+5524,79	220В+4910,54		—	—	—	—	—	—	—	
				42,99								—
	КК	48А+5453,24	220В+4822,56		—	—	—	—	—	—	—	
4	НП	48А+5547,84	220В+4947,18		—	—	—	—	—	—	—	
				54,21								—
	Ворота	48А+5520,71	220В+4913,83		—	—	—	—	—	—	—	
				42,99								—
	КК	48А+5486,51	220В+4871,77		—	—	—	—	—	—	—	

Система координат-местная.
Система высот-Балтийская.
В данном проекте использовалась линейная привязка.
Линейная привязка дана в метрах.
Территория проектируемого объекта рассматривается как существующая.

Ведомость зданий и сооружений, привязанных к железнодорожным путям №1, №2,№3, №4 необщего пользования

Порядковый номер номер по плану	Наименование здания (сооружения)	Обозначение документа	Кол. шт.	Примечание
1	Ремонтируемый цех №8	130-23-ПЖ, лист 2	1	
2	Тупиковый рельсовый упор	130-23-ПЖ, лист 2	4	

Спецификацию соединительных изделий трансбордерного пути, спецификацию элементов трансбордерного пути рельс №1, рельс №2, сводную ведомость объемов строительно-монтажных работ на трансбордерный путь рельс №1, рельс №2 см. 130-23-ПЖ, лист 13.

Изм.	Кол.уч.	Лист	№док.	Подп.	Дата	130-23-ПЖ			
1	-	Зам.	191-23		28.08.23	Цех №8, расположенный по адресу: Московская область, г.о. Мытищи, ул. Колонцова, 4. Капитальный ремонт			
Разраб.		Дорошенко			21.08	Железнодорожные пути	Стадия	Лист	Листов
							Р	2	13
Н.контр.		Лемехов И.			21.08	Генеральный план. Железнодорожные пути необщего пользования №№1, 2, 3, 4 "МЕРОВАГОНМАШ"	ООО НПП «ОВИСТ»		

Взам. инв. №

Подп. и дата

Инв. № подл.

Формат А1

Продольный профиль
железнодорожных путей №1, №2 необщего пользования АО"МЕТРОВАГОНМАШ"

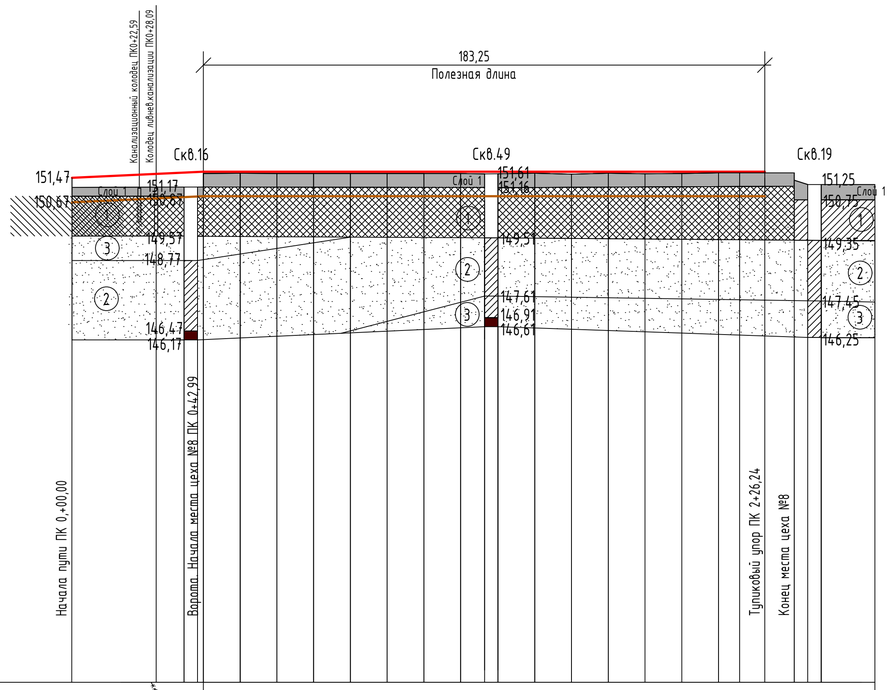

Ситуационный план			226,24 Цех №8
Проектные данные	Тип поперечного профиля		Тип поперечного профиля№1 / Тип поперечного профиля№2
	Левый кювет (лоток, дренаж)	Укрепление	
		Уклон,‰; длина,м	
		Отметка дна, м	
	Правый кювет (лоток, дренаж)	Укрепление	
		Уклон,‰; длина,м	
		Отметка дна, м	
	Уклон,‰; длина,м		5,0 / 42,99; 0,00 / 25,0; 0,00 / 25,0; 0,00 / 25,0; 0,00 / 25,0; 0,00 / 25,0; 0,00 / 25,0; 0,00 / 8,25
	Отметка головки рельса, м		151,47; 151,69; 151,69; 151,69; 151,69; 151,69; 151,69; 151,69; 151,69; 151,69
Фактические данные	Отметка рельефа, м		151,17; 151,17; 151,61; 151,61; 151,61; 151,61; 151,61; 151,61; 151,61; 151,61; 151,62; 151,59; 151,62; 151,60; 151,61; 151,63; 151,63; 151,63; 151,59; 151,25
	Расстояние, м		38,8; 4,19; 12,0; 12,0; 12,0; 12,0; 12,0; 12,0; 12,0; 12,0; 12,0; 12,0; 12,0; 12,0; 12,0; 12,0; 12,0; 12,91; 6,7
Пикет			ПК0; ПК0+42,99; ПК2+26,24
Элементы плана			0; 42,99; 226,24; 183,25
Километры			

Геолого-литологическая колонка

Номер ИГЭ	Группа грунта по трудн. разраб.	Описание пород
		Разрез по линии I – I от Скв.16 по Скв. 49 до Скв.19
		Скв.16 отметка устья скважина 151,17
Слой1		Асфальт, бетон, щебеночная отсыпка
ИГЭ-1	29В	Техногенный грунт. Песок преимущественно средней крупности серо-коричневый до черного, с включениями мусора строительного, с частыми прослойками песка разнозернистого, с редкими прослойками суглинками
ИГЭ-3	29А	Песок средней крупности серовато-коричневый, средней степени водонасыщения, средней степени плотности
ИГЭ-2	29А	Песок мелкий серовато-коричневый, средней степени водонасыщения, с прослоями песка пылеватого, средней плотности
		Песок мелкий серовато-коричневый, водонасыщенный, с прослоями песка пылеватого, средней плотности
		Скв.49 отметка устья скважина 151,20
Слой1		Асфальт, бетон, щебеночная отсыпка
ИГЭ-1	29В	Техногенный грунт. Песок преимущественно средней крупности серо-коричневый до черного, с включениями мусора строительного, с частыми прослойками песка разнозернистого, с редкими прослойками суглинками
ИГЭ-2	29А	Песок мелкий серовато-коричневый, средней степени водонасыщения, с прослоями песка пылеватого, средней плотности
ИГЭ-3	29А	Песок средней крупности серовато-коричневый, средней степени водонасыщения, средней степени плотности
		Песок средней крупности серовато-коричневый, водонасыщенный, средней плотности
		Скв.19 отметка устья скважина 151,25
Слой1		Асфальт, бетон, щебеночная отсыпка
ИГЭ-1	29В	Техногенный грунт. Песок преимущественно средней крупности серо-коричневый до черного,с включениями мусора строительного, с частыми прослойками песка разнозернистого, с редкими прослойками суглинками
ИГЭ-2	29А	Песок мелкий серовато-коричневый, средней степени водонасыщения, с прослоями песка пылеватого, средней плотности
ИГЭ-3	29А	Песок средней крупности серовато-коричневый, средней степени водонасыщения, средней плотности

Продольный профиль пути выполнен по материалам топографической съемки и инженерно-геологических изысканий, предоставленных ООО НПП "ОВИСТ".

1. Пикетаж пути №1, №2 разбит от расширяемого трансбордера (начало пути) до тупикового упора (конец пути).
2. Отметки абсолютные
3. Обозначения:

Отметки существующей земли

Проектные отметки уровня головки рельса

Проектные отметки земляного полотна

Изм.	Кол.уч.	Лист	№док.	Подп.	Дата	130-23-ПЖ		
						Цех №8, расположенный по адресу Московская область, г.о. Мытищи, ул. Колонцова, 4. Капитальный ремонт		
Разраб.		Дорошенко			21.08	Железнодорожные пути	Стадия	Лист	Листов
							Р	3	13
Н.контр.		Лемехов И			21.08	Продольный профиль железнодорожных путей №1, №2 необщего пользования АО "МЕТРОВАГОНМАШ"	ООО НПП «ОВИСТ»		

Взам. инв. №

Подп. и дата

Инв. № подл.

Формат А1

Продольный профиль
железнодорожного пути №3 необщего пользования АО"МЕТРОВАГОНМАШ"

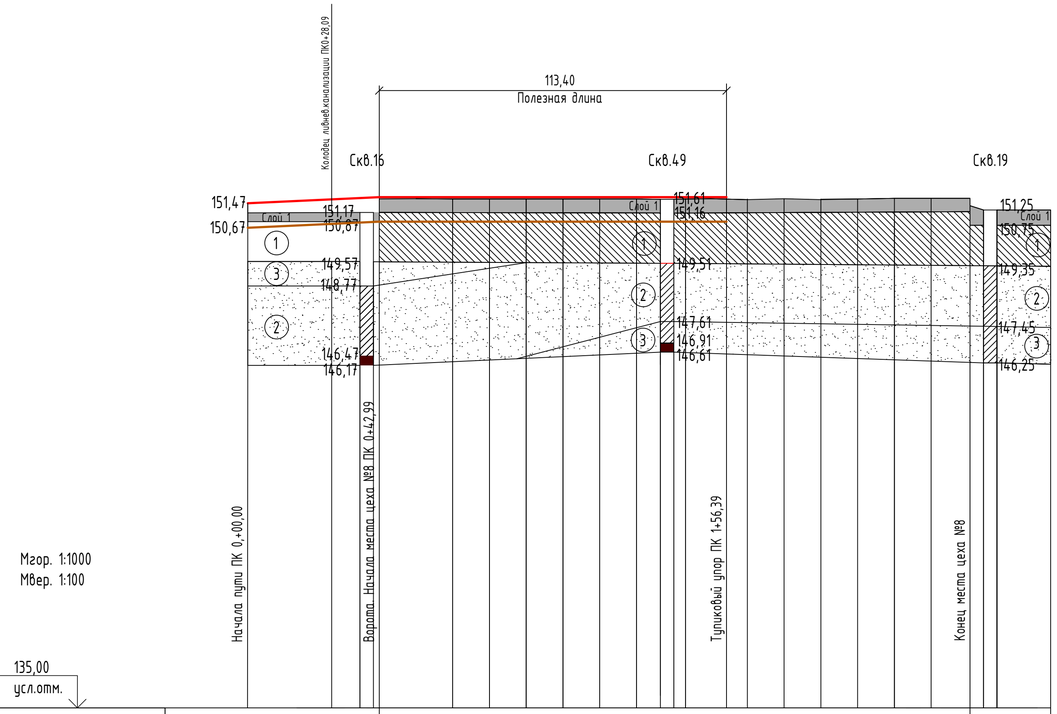

| | | |

П - П №1 ПК0+00,00

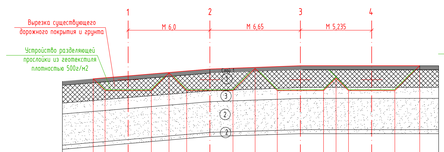

П - П №2 ПК0+20,00

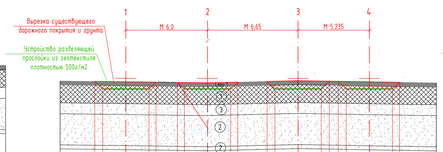

П - П №3 ПК0+42,99

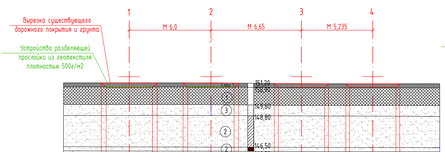

П - П №4 ПК0+50,00

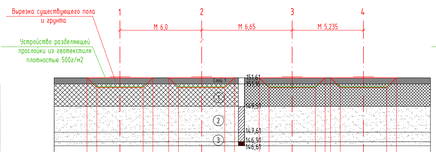

П - П №5 ПК0+75,00

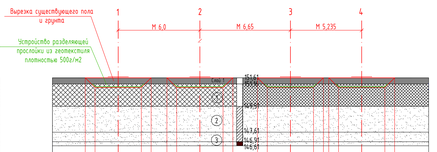

| | | |

1. Поперечный профиль пути выполнен по материалам топографической съемки и инженерно-геологических изысканий, предоставленных ООО НПП "ОВИСТ".
2. Отметки абсолютные
3. Обозначения:

Отметки существующей земли

Проектные отметки уровня головки рельса

Проектные отметки земляного полотна

Разделяющая прослойка из геотекстиля плотностью 500г/м2

Демонтаж существующих железобетонных полов в цехе производить безударным способом с применением алмазной резки. Выполняется посредством диска с алмазным напылением. Данный способ позволяет произвести демонтаж железобетонного пола самых твердых марок бетона. Данные инструменты практически не производят шума, минимум пыли, отсутствие вибрации. Для его бесперебойной работы требуется источник электроэнергии и постоянное водоснабжение. Источник воды необходим для охлаждения оборудования и уменьшения концентрации пыли при демонтаже.

Изм.	Кол.уч	Лист	№док	Подп.	Дата	130-23-ПЖ		
						Цех №8, расположенный по адресу: Московская область, г.о. Мытищи, ул. Колонцова, 4. Капитальный ремонт		
Разраб.		Дорошенко		[подпись]	21.08	Железнодорожные пути	Стадия: Р	Лист: 6 / Листов: 13
Н.контр.		Лемехов И.		[подпись]	21.08	Поперечные профили П-П №6 - №11	ООО НПП «ОВИСТ»	

Формат А4х9

Тип поперечного профиля №1

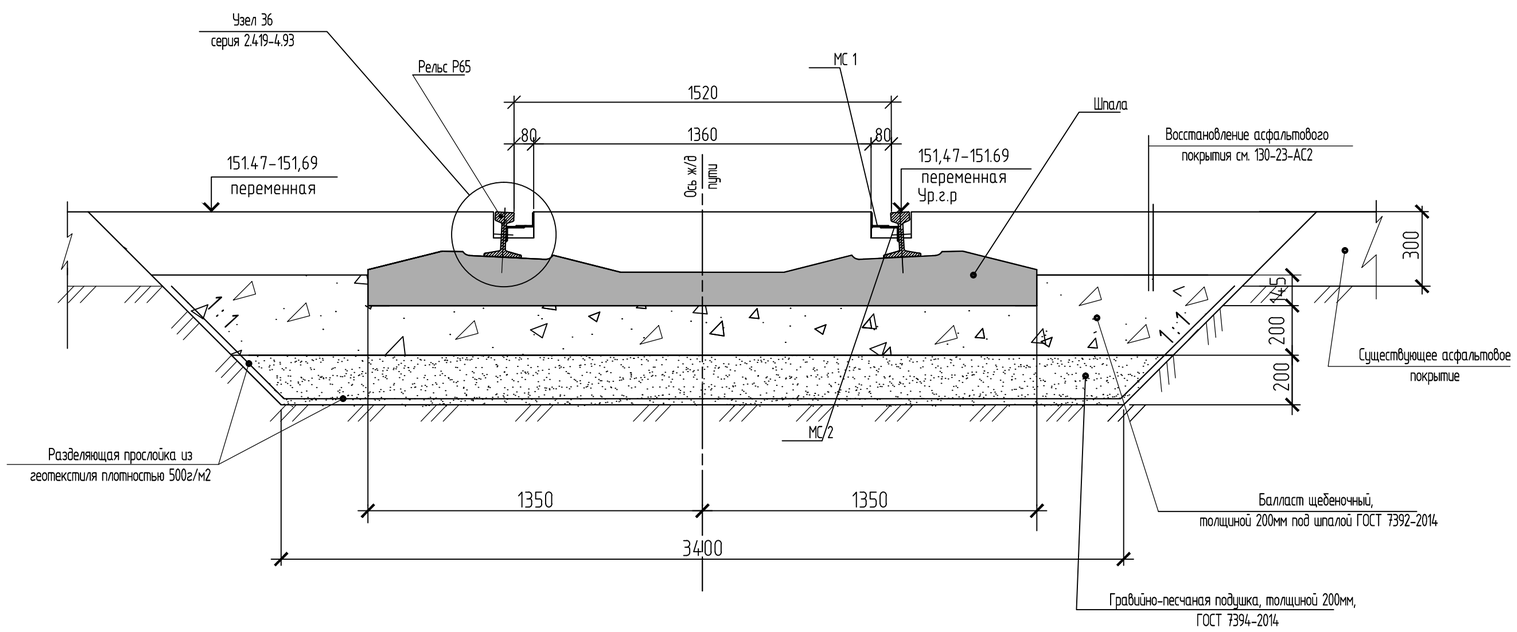

Тип поперечного профиля №2

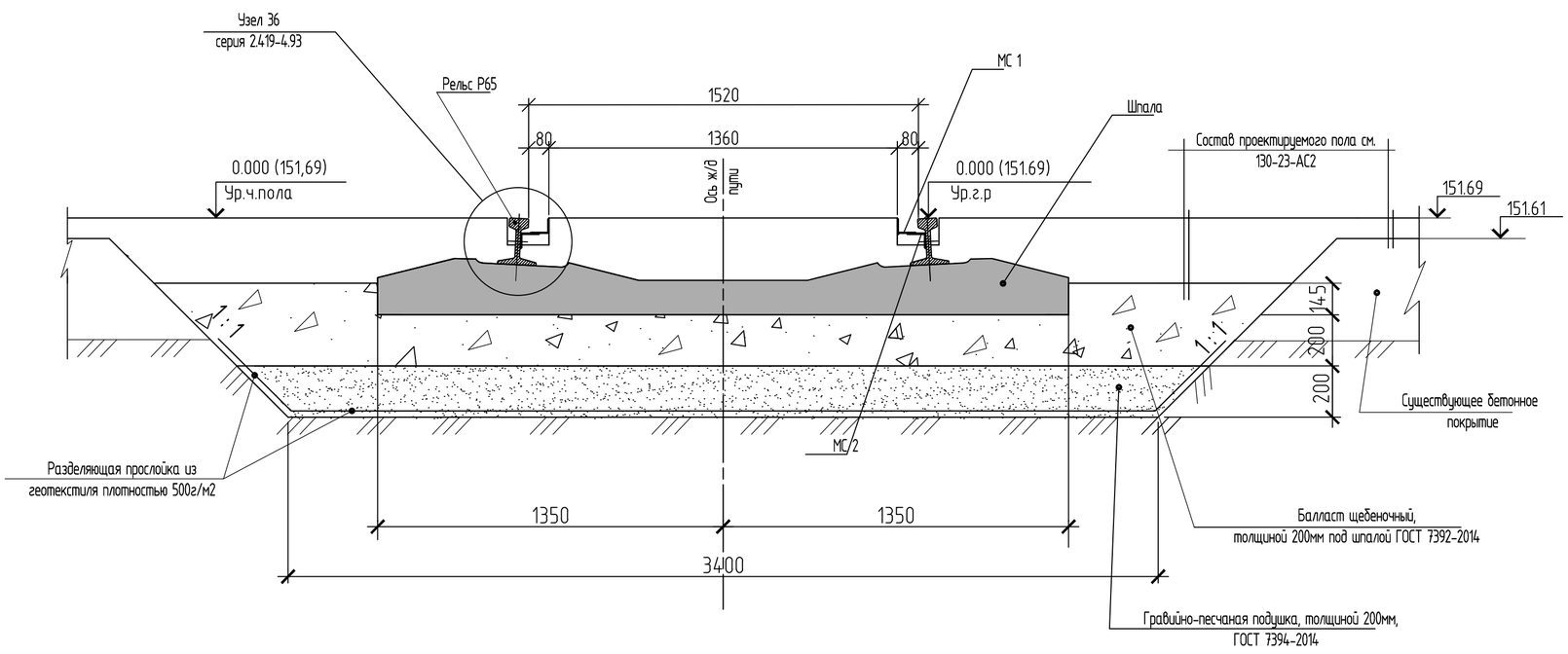

Спецификация соединительных изделий

Поз.	Обозначение	Наименование	Кол. п.м	Масса ед. кг.	Прим.
		Ж/д путь №1			
Мс 1	Серия 2.419-4.93 Вып.1	Изделие соединительное МС1			
		уголок 75х50х5	452,48	4,79	
Мс 2	Серия 2.419-4.93 Вып.1	Изделие соединительное МС 2			
		уголок 63х5	452,48	4,81	
		Ж/д путь №2			
Мс 1	Серия 2.419-4.93 Вып.1	Изделие соединительное МС1			
		уголок 75х50х5	452,48	4,79	
Мс 2	Серия 2.419-4.93 Вып.1	Изделие соединительное МС 2			
		уголок 63х5	452,48	4,81	
		Ж/д путь №3			
Мс 1	Серия 2.419-4.93 Вып.1	Изделие соединительное МС1			
		уголок 75х50х5	312,78	4,79	
Мс 2	Серия 2.419-4.93 Вып.1	Изделие соединительное МС 2			
		уголок 63х5	312,78	4,81	
		Ж/д путь №4			
Мс 1	Серия 2.419-4.93 Вып.1	Изделие соединительное МС1			
		уголок 75х50х5	194,40	4,79	
Мс 2	Серия 2.419-4.93 Вып.1	Изделие соединительное МС 2			
		уголок 63х5	194,40	4,81	

1. Общие данные см.лист 1.
2. Данный чертеж разработан на основании серии 2.419-4.93, вып.1. Тип ввода ЖДВ-4.3. Указания по устройству вводов, замаркированные на данном чертеже узлы, крепежные изделия см. данную серию.
3. Сварку производить электродами Э42А по ГОСТ 9467-75.
4. Комплект узла раздельного промежуточного скрепления КБ65 на железобетонных шпалах с рельсами разработан в "Альбоме чертежей верхнего строения железобетонного пути". (Москва "Транспорт"1995).

Изм.	Кол.уч	Лист	№док.	Подп.	Дата	130-23-ПЖ		
						Цех №8, расположенный по адресу: Московская область, г.о. Мытищи, ул. Колонцова, 4. Капитальный ремонт		
Разраб.		Дорошенко			21.08	Железнодорожные пути	Стадия	Лист	Листов
							Р	7	13
Н.контр.		Лемехов И.			21.08	Тип поперечного профиля №1	ООО НПП «ОВИСТ»		

Взам. инв. №

Подп. и дата

Инв. № подл.

Формат А2

1 - 1

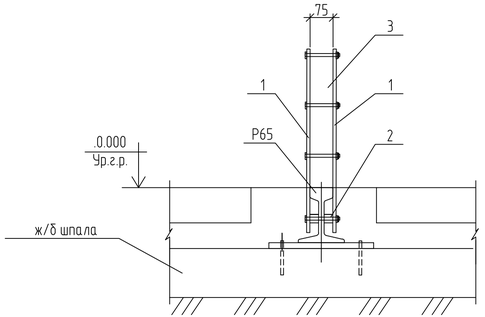

Деталь устройства тупикового рельсового упора колесных пар РУ-1

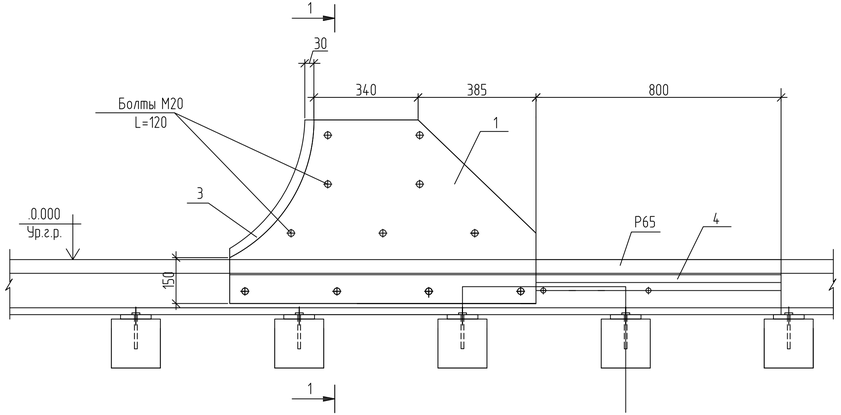

Поз.5

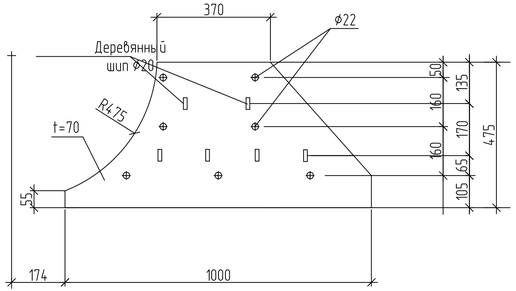

Поз.3

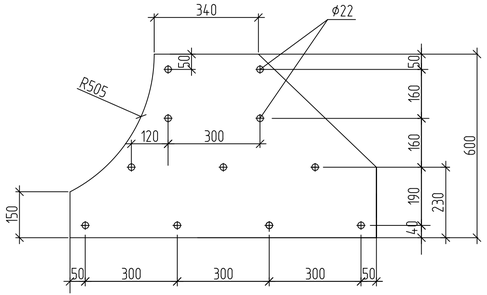

Спецификация элементов на 1 упор

Поз.	Обозначение	Наименование	Кол-во	Масса ед. кг	Прим.
		Упор РУ1			
1		Лист t=12 ГОСТ19903-2015 / С345-3 ГОСТ 27772-88	4	44.00	
2		Лист t=30 ГОСТ19903-2015 / С345-3 ГОСТ 27772-88	4	14.13	
3		Колодка сборная деревянная	2	0.02	
4	ГОСТ 8193-73	Накладка двухголовая к	2	23.78	
		рельсам Р65			

Поз.2

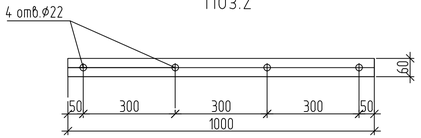

1. Общие указания даны на листе 1.
2. Отверстия в деревянной сборной колодке сверлить по месту.
3. Накладку поз.6 приварить к рельсу. Сварку производить электродами типа Э42А по ГОСТ 9467-75. Высоту сварных швов принимать по наименьшей толщине свариваемых элементов, типы сварных соединений приняты по ГОСТ 5264-80.

Изм.	Кол.уч	Лист	№док.	Подп	Дата	130-23-ПЖ			
						Цех №8, расположенный по адресу: Московская область, г.о. Мытищи, ул. Колонцова, 4. Капитальный ремонт			
Разраб.		Дорошенко			21.08	Железнодорожные пути	Стадия	Лист	Листов
							Р	8	13
Н.контр.		Лемехов И.			21.08	Тупиковый рельсовый упор колесных пар РУ1	ООО НПП «ОВИСТ»		

Взам. инв. №

Подп. и дата

Инв. № подл.

Формат А4х4

Спецификация элементов железнодорожного пути №1

Позиция №п/п	Обозначение	Наименование	Кол.	Масса едн.изм кг	Примечание
		Промежуточное рельсовое			
		скрепление типа КБ65			
1	ГОСТ Р51685-2013	Рельсы типа Р65, длиной 12,5м	36	64,88	
2	ГОСТ 33320-2015	Шпалы ж.б.	409	265	
3	ГОСТ 16277-2016	Подкладка КБ65	818	6,85	
4	ГОСТ 22343-2014	Клемма промежуточная	1636	0,625	
5	ГОСТ 16016-2014	Болт клеммый с гайкой исполне-	1636	0,471	
		ние 2			
6	ГОСТ 21797-2014	Шайба двухвитковая, М25	3271	0,12	
7	ГОСТ 16017-2014	Болт закладной с гайкой	1636	0,761	
8	ЦП-138	Скоба для изолирующей втулки	1636	0,07	
9	ЦП-142	Втулка изолирующая	1636	0,04	
10	ЦП-328	Прокладка под подошву рельсов	818	0,23	
		Р65			
11	ЦП-153	Прокладка на шпалу ж/б	818	0,42	
		Стыковое скрепление			
		рельсов типа КБ65			
12	ГОСТ 33184-2014	Накладка 2Р65 (шести)	71	29,5	
13	ГОСТ 11530-2014	Болт стыковой в комплекте с	213	1,26	
		гайками Р65 (шести)			
14	ГОСТ 11532-2014	Шайба пружинная для стыковых	213	0,093	
		болтов Р65 (шести)			
		Изделия			
15	Серия 2.419-4.93 Вып.1	Изделие соединительное МС1	453	4,79	п.м
		уголок 75х50х5			
16	Серия 2.419-4.93 Вып.1	Изделие соединительное МС 2	453	4,81	п.м
		уголок 63х5			
17		Упор РУ1 (см. л.8)	1		
		Материалы			
18	ГОСТ 7392-2014	Балласт щебеночный М3	151,0		
19	ГОСТ 7394-2014	Гравийно-песчаная подушка М3	163,0		

Сводная ведомость объемов строительно-монтажных работ на ж/д путь №1

№п/п	Наименование	Едн. изм.	Кол.	Примечание
	Верхнее строение			
1	Укладка рельсов типа Р65 длиной 12,5м, на ж/б шпалах, с	шт.	36	64,88кг
	эпюрой шпал 1840шт./км с раздельным промежуточным			
	скреплением типа Р65			
2	Выправка пути в плане и профиле (Р65, шпалы железобетонные)	м	226,24	
3	Послеосадочный ремонт (Р65, шпалы железобетонные)	м	226,24	
4	Устройство тупикового рельсового упора колесных пар	шт.	1	
5	Установка изделий МС-1	п.м	453	
6	Установка изделий МС-2	п.м	453	

1. Данная спецификация элементов железнодорожного пути и сводная ведомость объемов строительно-монтажных работ предоставлена на путь №1 ПК0+00,00 - ПК2+26,24.
2. Расчет объемов балластировки пути, указан без учета на уплотнение.

Взам. инв. №

Подп. и дата

Инв. № подл.

Изм.	Кол.уч	Лист	№док	Подп.	Дата
Разраб.		Дорошенко			21.08
Н.контр.		Лемехов И.			21.08

130-23-ПЖ

Цех №8, расположенный по адресу:
Московская область, г.о. Мытищи, ул. Колонцова, 4. Капитальный ремонт

Железнодорожные пути

Стадия	Лист	Листов
Р	9	13

Спецификация элементов железнодорожного пути №1
Сводная ведомость объемов строительно-монтажных работ на ж/д путь №1

ООО НПП «ОВИСТ»

Формат А3

Спецификация элементов железнодорожного пути №2

Позиция №п/п	Обозначение	Наименование	Кол.	Масса едн.изм кг	Примечание
		Промежуточное рельсовое			
		скрепление типа КБ65			
1	ГОСТ Р51685-2013	Рельсы типа Р65, длиной 12,5м	36	64,88	
2	ГОСТ 33320-2015	Шпалы ж.б.	409	265	
3	ГОСТ 16277-2016	Подкладка КБ65	818	6,85	
4	ГОСТ 22343-2014	Клемма промежуточная	1636	0,625	
5	ГОСТ 16016-2014	Болт клеммый с гайкой исполне-	1636	0,471	
		ние 2			
6	ГОСТ 21797-2014	Шайба двухвитковая, М25	3271	0,12	
7	ГОСТ 16017-2014	Болт закладной с гайкой	1636	0,761	
8	ЦП-138	Скоба для изолирующей втулки	1636	0,07	
9	ЦП-142	Втулка изолирующая	1636	0,04	
10	ЦП-328	Прокладка под подошву рельсов	818	0,23	
		Р65			
11	ЦП-153	Прокладка на шпалу ж/б	818	0,42	
		Стыковое скрепление			
		рельсов типа КБ65			
12	ГОСТ 33184-2014	Накладка 2Р65 (шести)	71	29,5	
13	ГОСТ 11530-2014	Болт стыковой в комплекте с	213	1,26	
		гайками Р65 (шести)			
14	ГОСТ 11532-2014	Шайба пружинная для стыковых	213	0,093	
		болтов Р65 (шести)			
		Изделия			
15	Серия 2.419-4.93 Вып.1	Изделие соединительное МС1	453	4,79	п.м
		уголок 75х50х5			
16	Серия 2.419-4.93 Вып.1	Изделие соединительное МС 2	453	4,81	п.м
		уголок 63х5			
17		Упор РУ1 (см. л.8)	1		
		Материалы			
18	ГОСТ 7392-2014	Балласт щебеночный М3	151,0		
19	ГОСТ 7394-2014	Гравийно-песчаная подушка М3	163,0		

Сводная ведомость объемов строительно-монтажных работ на ж/д путь №2

№п/п	Наименование	Едн. изм.	Кол.	Примечание
	Верхнее строение			
1	Укладка рельсов типа Р65 длиной 12,5м, на ж/б шпалах, с	шт.	36	64,88кг
	эпюрой шпал 1840шт./км с раздельным промежуточным			
	скреплением типа Р65			
2	Выправка пути в плане и профиле (Р65, шпалы железобетонные)	м	226,24	
3	Послеосадочный ремонт (Р65, шпалы железобетонные)	м	226,24	
4	Устройство тупикового рельсового упора колесных пар	шт.	1	
5	Установка изделий МС-1	п.м	453	
6	Установка изделий МС-2	п.м	453	

1. Данная спецификация элементов железнодорожного пути и сводная ведомость объемов строительно-монтажных работ предоставлена на путь №2 ПК0+00,00 - ПК2+26,24
2. Расчет объемов балластировки пути, указан без учета на уплотнение.

Взам. инв. №

Подп. и дата

Инв. № подл.

Изм.	Кол.уч	Лист	№док	Подп.	Дата
Разраб.		Дорошенко			21.08
Н.контр.		Лемехов И.			21.08

130-23-ПЖ

Цех №8, расположенный по адресу:
Московская область, г.о. Мытищи, ул. Колонцова, 4. Капитальный ремонт

Железнодорожные пути

Стадия	Лист	Листов
Р	10	13

Спецификация элементов железнодорожного пути №2
Сводная ведомость объемов строительно-монтажных работ на ж/д путь №2

ООО НПП «ОВИСТ»

Формат А3

Спецификация элементов железнодорожного пути №3

Позиция №п/п	Обозначение	Наименование	Кол.	Масса едн.изм кг	Примечание
		Промежуточное рельсовое			
		скрепление типа КБ65			
1	ГОСТ Р51685-2013	Рельсы типа Р65, длиной 12,5м	25	64,88	
2	ГОСТ 33320-2015	Шпалы ж.б.	288	265	
3	ГОСТ 16277-2016	Подкладка КБ65	576	6,85	
4	ГОСТ 22343-2014	Клемма промежуточная	1151	0,625	
5	ГОСТ 16016-2014	Болт клеммый с гайкой исполне-	1151	0,471	
		ние 2			
6	ГОСТ 21797-2014	Шайба двухвитковая, М25	2302	0,12	
7	ГОСТ 16017-2014	Болт закладной с гайкой	1151	0,761	
8	ЦП-138	Скоба для изолирующей втулки	1151	0,07	
9	ЦП-142	Втулка изолирующая	1151	0,04	
10	ЦП-328	Прокладка под подошву рельсов	576	0,23	
		Р65			
11	ЦП-153	Прокладка на шпалу ж/б	576	0,42	
		Стыковое скрепление			
		рельсов типа КБ65			
12	ГОСТ 33184-2014	Накладка 2Р65 (шести)	50	29,5	
13	ГОСТ 11530-2014	Болт стыковой в комплекте с	150	1,26	
		гайками Р65 (шести)			
14	ГОСТ 11532-2014	Шайба пружинная для стыковых	150	0,093	
		болтов Р65 (шести)			
		Изделия			
15	Серия 2.419-4.93 Вып.1	Изделие соединительное МС1	313	4,79	п.м
		уголок 75х50х5			
16	Серия 2.419-4.93 Вып.1	Изделие соединительное МС 2	313	4,81	п.м
		уголок 63х5			
17		Упор РУ1 (см. л.8)	1		
		Материалы			
18	ГОСТ 7392-2014	Балласт щебеночный М3	105,0		
19	ГОСТ 7394-2014	Гравийно-песчаная подушка М3	112,6		

Сводная ведомость объемов строительно-монтажных работ на ж/д путь №3

№п/п	Наименование	Едн. изм.	Кол.	Примечание
	Верхнее строение			
1	Укладка рельсов типа Р65 длиной 12,5м, на ж/б шпалах, с	шт.	25	64,88кг
	эпюрой шпал 1840шт./км с раздельным промежуточным			
	скреплением типа Р65			
2	Выправка пути в плане и профиле (Р65, шпалы железобетонные)	м	156,39	
3	Послеосадочный ремонт (Р65, шпалы железобетонные)	м	156,39	
4	Устройство тупикового рельсового упора колесных пар	шт.	1	
5	Установка изделий МС-1	п.м	313	
6	Установка изделий МС-2	п.м	313	

1. Данная спецификация элементов железнодорожного пути и сводная ведомость объемов строительно-монтажных работ предоставлена на путь №3 ПК0+00,00 -ПК1+56,39.
2. Расчет объемов балластировки пути, указан без учета на уплотнение.

Взам. инв. №

Подп. и дата

Инв. № подл.

Изм.	Кол.уч	Лист	№док	Подп.	Дата	130-23-ПЖ			
						Цех №8, расположенный по адресу: Московская область, г.о. Мытищи, ул. Колонцова, 4. Капитальный ремонт			
Разраб.		Дорошенко			21.08	Железнодорожные пути	Стадия	Лист	Листов
							Р	11	13
Н.контр.		Лемехов И.			21.08	Спецификация элементов железнодорожного пути №3 Сводная ведомость объемов строительно-монтажных работ на ж/д путь №3	ООО НПП «ОВИСТ»		

Формат А3

Спецификация элементов железнодорожного пути №4

Позиция №п/п	Обозначение	Наименование	Кол.	Масса едн.изм кг	Примечание
		Промежуточное рельсовое			
		скрепление типа КБ65			
1	ГОСТ Р51685-2013	Рельсы типа Р65, длиной 12,5м	16	64,88	
2	ГОСТ 33320-2015	Шпалы ж.б.	179	265	
3	ГОСТ 16277-2016	Подкладка КБ65	358	6,85	
4	ГОСТ 22343-2014	Клемма промежуточная	715	0,625	
5	ГОСТ 16016-2014	Болт клеммый с гайкой исполне-	715	0,471	
		ние 2			
6	ГОСТ 21797-2014	Шайба двухвитковая, М25	1431	0,12	
7	ГОСТ 16017-2014	Болт закладной с гайкой	715	0,761	
8	ЦП-138	Скоба для изолирующей втулки	715	0,07	
9	ЦП-142	Втулка изолирующая	715	0,04	
10	ЦП-328	Прокладка под подошву рельсов	358	0,23	
		Р65			
11	ЦП-153	Прокладка на шпалу ж/б	358	0,42	
		Стыковое скрепление			
		рельсов типа КБ65			
12	ГОСТ 33184-2014	Накладка 2Р65 (шести)	31	29,5	
13	ГОСТ 11530-2014	Болт стыковой в комплекте с	93	1,26	
		гайками Р65 (шести)			
14	ГОСТ 11532-2014	Шайба пружинная для стыковых	93	0,093	
		болтов Р65 (шести)			
		Изделия			
15	Серия 2.419-4.93 Вып.1	Изделие соединительное МС1	195	4,79	п.м
		уголок 75х50х5			
16	Серия 2.419-4.93 Вып.1	Изделие соединительное МС 2	195	4,81	п.м
		уголок 63х5			
17		Упор РУ1 (см. л.8)	1		
		Материалы			
18	ГОСТ 7392-2014	Балласт щебеночный М3	65,0		
19	ГОСТ 7394-2014	Гравийно-песчаная подушка М3	70,0		

Сводная ведомость объемов строительно-монтажных работ на ж/д путь №4

№п/п	Наименование	Едн. изм.	Кол.	Примечание
	Верхнее строение			
1	Укладка рельсов типа Р65 длиной 12,5м, на ж/б шпалах, с	шт.	16	64,88кг
	эпюрой шпал 1840шт./км с раздельным промежуточным			
	скреплением типа Р65			
2	Выправка пути в плане и профиле (Р65, шпалы железобетонные)	м	97,20	
3	Послеосадочный ремонт (Р65, шпалы железобетонные)	м	97,20	
4	Устройство тупикового рельсового упора колесных пар	шт.	1	
5	Установка изделий МС-1	п.м	195	
6	Установка изделий МС-2	п.м	195	

Общая сводная ведомость объемов на демонтажные и земляные работы

№п/п	Наименование	Едн. изм.	Кол.	Примечание
	Земляные работы			
1	Вырезка существующего дорожного покрытия	м2	175,0	
2	Вырезка существующего железобетонного пола	м3	1058,0	
3	Вырезка техногенного грунта	м3	796,0	
4	Укладка геотекстиля плотностью 500г/м2	м2	2950,0	

1. Данная спецификация элементов железнодорожного пути и сводная ведомость объемовстроительно-монтажных работ предоставлена на путь №4 ПК0+00,00 - ПК0+97,20.
2. Расчет объемов балластировки пути, указан без учета на уплотнение.

Взам. инв. №

Подп. и дата

Инв. № подл.

Изм.	Кол.уч	Лист	№док	Подп.	Дата
Разраб.		Дорошенко			21.08
Н.контр.		Лемехов И.			21.08

130-23-ПЖ

Цех №8, расположенный по адресу:
Московская область, г.о. Мытищи, ул. Колонцова, 4. Капитальный ремонт

Железнодорожные пути

Стадия	Лист	Листов
Р	12	13

Спецификация элементов железнодорожного пути №4
Сводная ведомость объемов строительно-монтажных работ на ж/д путь №4
Общая сводная ведомость объемов земляных работ

ООО НПП «ОВИСТ»

Формат А3

1-1 (130-23-ПЖ, лист 2)

Тип поперечного профиля трансбордерного пути

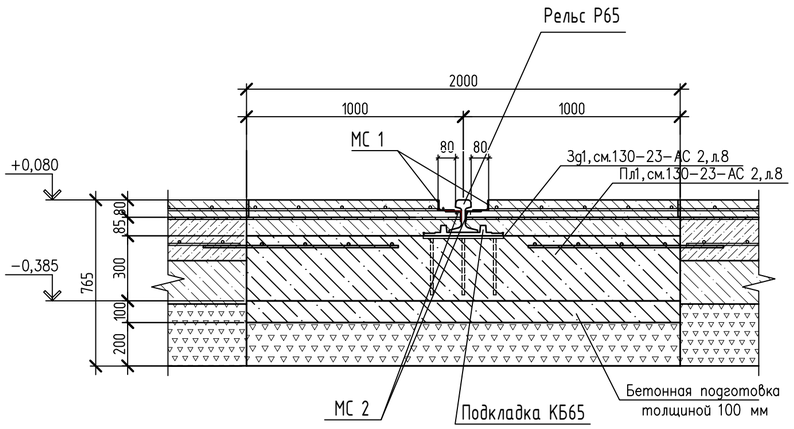

Спецификация соединительных изделий трансбордерного пути

Поз.	Обозначение	Наименование	Кол. п.м	Масса ед. кг.	Прим.
		Трансбордерный путь			
		Рельс №1			
Мс 1	Серия 2.419-4.93 Вып.1	Изделие соединительное МС1			
		уголок 75х50х5	20,64	4,79	
Мс 2	Серия 2.419-4.93 Вып.1	Изделие соединительное МС 2			
		уголок 63х5	20,64	4,81	
		Рельс №2			
Мс 1	Серия 2.419-4.93 Вып.1	Изделие соединительное МС1			
		уголок 75х50х5	20,64	4,79	
Мс 2	Серия 2.419-4.93 Вып.1	Изделие соединительное МС 2			
		уголок 63х5	20,64	4,81	

Сводная ведомость объемов строительно-монтажных работ на трансбордерный путь

№п/п	Наименование	Едн. изм.	Кол.	Примечание
	Рельс №1			
1	Укладка рельсов типа Р65, длиной 10,32м, с промежуточным рельсовым скреплением типа Р65	шт.	1	64,88кг
2	Устройство тупикового упора для трансбордера	п.м	2	
3	Установка изделий МС-1	п.м	20,64	
4	Установка изделий МС-2		20,64	
	Рельс №2			
5	Укладка рельсов типа Р65, длиной 10,32м, с промежуточным рельсовым скреплением типа Р65	шт.	1	64,88кг
6	Устройство тупикового упора для трансбордера	п.м	2	
7	Установка изделий МС-1	п.м	20,64	
8	Установка изделий МС-2		20,64	

Спецификация элементов трансбордерного пути

Позиция №п/п	Обозначение	Наименование	Кол.	Масса едн.изм кг	Примечание
		Рельс №1			
		Промежуточное рельсовое			
		скрепление типа КБ65			
1	ГОСТ Р51685-2013	Рельсы типа Р65, длиной 10,32м	1	64,88	
2	ГОСТ 16277-2016	Подкладка КБ65	19	6,85	
3	ГОСТ 22343-2014	Клемма промежуточная	38	0,625	
4	ГОСТ 16016-2014	Болт клеммый с гайкой исполнение 2	38	0,471	
		Изделия			
5	Серия 2.419-4.93 Вып.1	Изделие соединительное МС1			
		уголок 75х50х5	20,64	4,79	
6	Серия 2.419-4.93 Вып.1	Изделие соединительное МС 2			
		уголок 63х5	20,64	4,81	
7		Тупиковый упор для трансбордера	шт.	2	
		Рельс №2			
		Промежуточное рельсовое			
		скрепление типа КБ65			
8	ГОСТ Р51685-2013	Рельсы типа Р65, длиной 10,32м	1	64,88	
9	ГОСТ 16277-2016	Подкладка КБ65	19	6,85	
10	ГОСТ 22343-2014	Клемма промежуточная	38	0,625	
11	ГОСТ 16016-2014	Болт клеммый с гайкой исполнение 2	38	0,471	
		Изделия			
12	Серия 2.419-4.93 Вып.1	Изделие соединительное МС1			
		уголок 75х50х5	20,64	4,79	
13	Серия 2.419-4.93 Вып.1	Изделие соединительное МС 2			
		уголок 63х5	20,64	4,81	
14		Тупиковый упор для трансбордера	шт.	2	

1. Место установки и размеры тупиковых упоров трансбордера и способ их закрепления уточнить после получения заводской документации при проведении монтажно-наладочных работ.

1	-	Нов.	191-23		28.08.23	130-23-ПЖ
Изм.	Кол.уч	Лист	№док.	Подп.	Дата	Цех №8, расположенный по адресу: Московская область, г.о. Мытищи, ул. Колонцова, 4. Капитальный ремонт
Разраб.		Дорошенко			21.08	Железнодорожные пути — Стадия: Р; Лист: 13; Листов: 13
Н.контр.		Лемехов И.			21.08	1-1(тип поперечного профиля трансбордерного пути, сводная ведомость мтроительно-монтажных работ на трансбордерный путь,спецификация элементов трансбордерного пути — ООО НПП «ОВИСТ»

Взам. инв. №

Подп. и дата

Инв. № подл.

Позиция	Наименование и техническая характеристика	Тип, марка. Обозначение документа, опросного листа	Код оборудования, изделия материала	Завод – изготовитель	Единица измерения	Коли-чество	Масса единицы, кг	Примечание
1	2	3	4	5	6	7	8	9
1	**Железнодорожный путь №1**							
	Промежуточное рельсовое скрепление типа КБ65							
1.1	Рельсы типа Р65, длиной 12,5м	ГОСТ Р51685-2013			шт.	36		
1.2	Шпалы ж.б.	ГОСТ 33320-2015			шт.	409		
1.3	Подкладка КБ65	ГОСТ 16277-2016			шт.	818		
1.4	Клемма промежуточная	ГОСТ 22343-2014			шт.	1636		
1.5	Болт клеммый с гайкой исполнение 2	ГОСТ 16016-2014			шт.	1636		
1.6	Шайба двухвитковая, М25	ГОСТ 21797-2014			шт.	3271		
1.7	Болт закладной с гайкой	ГОСТ 16017-2014			шт.	1636		
1.8	Скоба для изолирующей втулки	ЦП-138			шт.	1636		
1.9	Втулка изолирующая	ЦП-142			шт.	1636		
1.10	Прокладка под подошву рельсов Р65	ЦП-328			шт.	818		
1.11	Прокладка на шпалу ж/б	ЦП-153			шт.	818		
	Стыковое скрепление рельсов типа КБ65							
1.12	Накладка 2Р65 (шести)	ГОСТ 33184-2014			шт.	71		
1.13	Болт стыковой в комплекте с гайками Р65 (шести)	ГОСТ 11530-2014			шт.	213		
1.14	Шайба пружинная для стыковых болтов Р65 (шести)	ГОСТ 11532-2014			шт.	213		
	Изделия							
1.15	Изделие соединительное МС 1 уголок 75х50х5	Серия 2.419-4.93 Вып.1			п.м.	453		
1.16	Изделие соединительное МС 2 уголок 63х5	Серия 2.419-4.93 Вып.1			п.м.	453		

Взам. инв. N

Подп. и дата

Инв. N подл.

1	-	Зам.	191-23		28.08.23
Изм.	Кол.уч.	Лист	№ док.	Подп.	Дата
Разраб.		Дорошенко			21.08
Пров.		Лемехов			21.08
Н. контр.		Лемехов			21.08
ГИП		Зайчиков			21.08

130-23-ПЖ.СО

Цех №8, расположенный по адресу:
Московская область, г.о. Мытищи, ул. Колонцова, 4. Капитальный ремонт

Железнодорожные пути

Стадия	Лист	Листов
Р	1	6

Спецификация оборудования, изделий и материалов

ООО НПП «ОВИСТ»

Позиция	Наименование и техническая характеристика	Тип, марка. Обозначение документа, опросного листа	Код оборудования, изделия материала	Завод – изготовитель	Единица измерения	Коли-чество	Масса единицы, кг	Примечание
1	2	3	4	5	6	7	8	9
	Материалы							
1.17	Балласт щебеночный	ГОСТ 7392-2014			м3	151		
1.18	Гравийно-песчаная подушка	ГОСТ 7394-2014			м3	163		
1.19	Упор РУ1 в составе на 1 шт:				шт.	1		
1.19.1	Лист t=12 ГОСТ19903-2015/С345 -3 ГОСТ 27772-88				шт.	4		
1.19.2	Лист t=30 ГОСТ19903-2015/С345 -3 ГОСТ 27772-88				шт.	4		
1.19.3	Колодка сборная деревянная				шт.	2		
1.19.4	Накладка двухголовая к рельсам Р65	ГОСТ 8193-73			шт.	2		
2	**Железнодорожный путь №2**							
	Промежуточное рельсовое скрепление типа КБ65							
2.1	Рельсы типа Р65, длиной 12,5м	ГОСТ Р51685-2013			шт.	36		
2.2	Шпалы ж.б.	ГОСТ 33320-2015			шт.	409		
2.3	Подкладка КБ65	ГОСТ 16277-2016			шт.	818		
2.4	Клемма промежуточная	ГОСТ 22343-2014			шт.	1636		
2.5	Болт клеммый с гайкой исполнение 2	ГОСТ 16016-2014			шт.	1636		
2.6	Шайба двухвитковая, М25	ГОСТ 21797-2014			шт.	3271		
2.7	Болт закладной с гайкой	ГОСТ 16017-2014			шт.	1636		
2.8	Скоба для изолирующей втулки	ЦП-138			шт.	1636		
2.9	Втулка изолирующая	ЦП-142			шт.	1636		
2.10	Прокладка под подошву рельсов Р65				шт.	818		
2.11	Прокладка на шпалу ж/б	ЦП-153			шт.	818		

Взам. инв. N

Подп. и дата

Инв.N подл.

Изм.	Кол.	Лист	№ док.	Подп.	Дата

Позиция	Наименование и техническая характеристика	Тип, марка. Обозначение документа, опросного листа	Код оборудования, изделия материала	Завод – изготовитель	Единица измерения	Коли-чество	Масса единицы, кг	Примечание
1	2	3	4	5	6	7	8	9
	Стыковое скрепление рельсов типа КБ65							
2.12	Накладка 2Р65 (шести)	ГОСТ 33184-2014			шт.	71		
2.13	Болт стыковой в комплекте с гайками Р65 (шести)	ГОСТ 11530-2014			шт.	213		
2.14	Шайба пружинная для стыковых болтов Р65 (шести)	ГОСТ 11532-2014			шт.	213		
	Изделия							
2.15	Изделие соединительное МС 1 уголок 75х50х5	Серия 2.419-4.93 Вып.1			п.м.	453		
2.16	Изделие соединительное МС 2 уголок 63х5	Серия 2.419-4.93 Вып.1			п.м.	453		
	Материалы							
2.17	Балласт щебеночный	ГОСТ 7392-2014			м3	151		
2.18	Гравийно-песчаная подушка	ГОСТ 7394-2014			м3	163		
2.19	Упор РУ1 в составе на 1 шт:				шт.	1		
2.19.1	Лист t=12 ГОСТ19903-2015/С345 -3 ГОСТ 27772-88				шт.	4		
2.19.2	Лист t=30 ГОСТ19903-2015/С345 -3 ГОСТ 27772-88				шт.	4		
2.19.3	Колодка сборная деревянная				шт.	2		
2.19.4	Накладка двухголовая к рельсам Р65	ГОСТ 8193-73			шт.	2		
3	**Железнодорожный путь №3**							
	Промежуточное рельсовое скрепление типа КБ65							
3.1	Рельсы типа Р65, длиной 12,5м	ГОСТ Р51685-2013			шт.	25		
3.2	Шпалы ж.б.				шт.	288		
3.3	Подкладка КБ65	ГОСТ 16277-2016			шт.	576		
3.4	Клемма промежуточная	ГОСТ 22343-2014			шт.	1151		
3.5	Болт клеммый с гайкой исполнение 2	ГОСТ 16016-2014			шт.	1151		
3.6	Шайба двухвитковая, М25	ГОСТ 21797-2014			шт.	2302		
3.7	Болт закладной с гайкой	ГОСТ 16017-2014			шт.	1151		

Взам. инв. N

Подп. и дата

Инв.N подл.

Позиция	Наименование и техническая характеристика	Тип, марка. Обозначение документа, опросного листа	Код оборудования, изделия материала	Завод – изготовитель	Единица измерения	Коли-чество	Масса единицы, кг	Примечание
1	2	3	4	5	6	7	8	9
3.8	Скоба для изолирующей втулки	ЦП-138			шт.	1151		
3.9	Втулка изолирующая	ЦП-142			шт.	1151		
3.10	Прокладка под подошву рельсов Р65	ЦП-328			шт.	576		
3.11	Прокладка на шпалу ж/б	ЦП-153			шт.	576		
	Стыковое скрепление рельсов типа КБ65							
3.12	Накладка 2Р65 (шести)	ГОСТ 33184-2014			шт.	50		
3.13	Болт стыковой в комплекте с гайками Р65 (шести)	ГОСТ 11530-2014			шт.	150		
3.14	Шайба пружинная для стыковых болтов Р65 (шести)	ГОСТ 11532-2014			шт.	150		
	Изделия							
3.15	Изделие соединительное МС 1 уголок 75х50х5	Серия 2.419-4.93 Вып.1			п.м.	313		
3.16	Изделие соединительное МС 2 уголок 63х5	Серия 2.419-4.93 Вып.1			п.м.	313		
	Материалы							
3.17	Балласт щебеночный	ГОСТ 7392-2014			м3	105		
3.18	Гравийно-песчаная подушка	ГОСТ 7394-2014			м3	112,6		
3.19	Упор РУ1 в составе на 1 шт:				шт.	1		
3.19.1	Лист t=12 ГОСТ19903-2015/С345 -3 ГОСТ 27772-88				шт.	4		
3.19.2	Лист t=30 ГОСТ19903-2015/С345 -3 ГОСТ 27772-88				шт.	4		
3.19.3	Колодка сборная деревянная				шт.	2		
3.19.4	Накладка двухголовая к рельсам Р65				шт.	2		
4	**Железнодорожный путь №4**							
	Промежуточное рельсовое скрепление типа КБ65							
4.1	Рельсы типа Р65, длиной 12,5м	ГОСТ Р51685-2013			шт.	16		
4.2	Шпалы ж.б.	ГОСТ 33320-2015			шт.	179		

Взам. инв. N

Подп. и дата

Инв.N подл.

Позиция	Наименование и техническая характеристика	Тип, марка. Обозначение документа, опросного листа	Код оборудования, изделия материала	Завод – изготовитель	Единица измерения	Коли-чество	Масса единицы, кг	Примечание
1	2	3	4	5	6	7	8	9
4.3	Подкладка КБ65	ГОСТ 16277-2016			шт.	358		
4.4	Клемма промежуточная	ГОСТ 22343-2014			шт.	715		
4.5	Болт клеммый с гайкой исполнение 2	ГОСТ 16016-2014			шт.	715		
4.6	Шайба двухвитковая, М25	ГОСТ 21797-2014			шт.	1431		
4.7	Болт закладной с гайкой	ГОСТ 16017-2014			шт.	715		
4.8	Скоба для изолирующей втулки	ЦП-138			шт.	715		
4.9	Втулка изолирующая	ЦП-142			шт.	715		
4.10	Прокладка под подошву рельсов Р65	ЦП-328			шт.	358		
4.11	Прокладка на шпалу ж/б	ЦП-153			шт.	358		
	Стыковое скрепление рельсов типа КБ65							
4.12	Накладка 2Р65 (шести)	ГОСТ 33184-2014			шт.	31		
4.13	Болт стыковой в комплекте с гайками Р65 (шести)	ГОСТ 11530-2014			шт.	93		
4.14	Шайба пружинная для стыковых болтов Р65 (шести)	ГОСТ 11532-2014			шт.	93		
	Изделия							
4.15	Изделие соединительное МС 1 уголок 75х50х5	Серия 2.419-4.93 Вып.1			п.м.	195		
4.16	Изделие соединительное МС 2 уголок 63х5	Серия 2.419-4.93 Вып.1			п.м.	195		
	Материалы							
4.17	Балласт щебеночный	ГОСТ 7392-2014			м3	65		
4.18	Гравийно-песчаная подушка	ГОСТ 7394-2014			м3	70		
4.19	Упор РУ1 в составе на 1 шт:				шт.	1		
4.19.1	Лист t=12 ГОСТ19903-2015/С345 -3 ГОСТ 27772-88				шт.	4		
4.19.2	Лист t=30 ГОСТ19903-2015/С345 -3 ГОСТ 27772-88				шт.	4		
4.19.3	Колодка сборная деревянная				шт.	2		
4.19.4	Накладка двухголовая к рельсам Р65	ГОСТ 8193-73			шт.	2		

Взам. инв. N

Подп. и дата

Инв.N подл.

Позиция	Наименование и техническая характеристика	Тип, марка. Обозначение документа, опросного листа	Код оборудования, изделия материала	Завод – изготовитель	Единица измерения	Коли-чество	Масса единицы, кг	Примечание
1	2	3	4	5	6	7	8	9
5	**Трансбордерный путь**							
	Стыковое скрепление рельсов типа КБ65							
5.1	Рельсы типа Р65, длиной 10,32м	ГОСТ Р51685-2013			шт.	2	64,88	
5.2	Подкладка КБ65				шт.	38	6,85	
5.3	Клемма промежуточная				шт.	76	0,625	
5.4	Болт клеммый с гайкой исполнение 2				шт.	76	0,471	
	Изделия							
5.5	Изделие соединительное МС1 уголок 75х50х5				п.м	41,28	4,79	
5.6	Изделие соединительное МС2 уголок 63х5				п.м	41,28	4,81	
5.7	Тупиковый упор для трансбордера				шт.	4		

Взам. инв. N

Подп. и дата

Инв.N подл.