Разрешение	Обозначение	131-23-ГП2
179-23	Наименование объекта строительства	Ж/д пути от испытательного центра до обкаточной линии с удлинением трансбордера, расположенные по адресу: Московская область, г.о. Мытищи, ул. Колонцова, 4

Изм.	Лист	Содержание изменения	Код	Примечание
1	Зам.	131-23-ГП2 лист 1 В ведомостях рабочих чертежей и прилагаемых документов указаны номера измененных документов, входящих в состав тома	1	
1	Зам.	131-23-ГП2 лист 2 Уточнено отображение проектируемого ограждения на плане.	1	
1	Зам.	131-23-ГП2 лист 4 В связи с разработкой проектируемого ограждения, в местах пересечения с проектируемыми ж/д путями скорректированы существующие отметки рельефа.	1	
1	Зам.	131-23-ГП2 лист 6 Скорректированы объемы земляных масс в части проектируемой подсыпки территории.	1	
1	Зам.	131-23-ГП2 лист 7 Уточнено отображение проектируемого ограждения на плане.	1	
1	Нов	131-23-ГП2 лист 9 В связи с разработкой проектируемого ограждения, добавлена информация о «ситуационном» разложении ограждения.	1	
1	Нов	131-23-ГП2 лист 10 В связи с разработкой проектируемого ограждения, добавлена «спецификация элементов ограждения» а также информация о его конструктиве.	1	
1	Зам.	131-23-ГП2.ВР Скорректированы объемы работ в части разработки грунта, погрузки и отвозки излишка грунта, требуемого грунта для устройства планировочной насыпи.	1	

Согласовано

Н.контр

Изм. внёс	Герасимова		27.06.23	ООО НПП «ОВИСТ»	Лист / Листов
Составил	Герасимова		27.06.23		
					1
Утвердил	Лемехов		27.06.23		

ООО «КиКГЕОСТРОЙ»

РФ, 109004, Москва, ул. Земляной вал 65

Тел.: (495) 915-24-71

Заказчик - АО «МЕТРОВАГОНМАШ»

«Ж/Д ПУТИ ОТ ИСПЫТАТЕЛЬНОГО ЦЕНТРА ДО ОБКАТОЧНОЙ ЛИНИИ С УДЛИНЕНИЕМ ТРАНСБОРДЕРА, РАСПОЛОЖЕННЫЕ ПО АДРЕСУ: МОСКОВСКАЯ ОБЛАСТЬ, Г.О. МЫТИЩИ, УЛ. КОЛОНЦОВА, 4»

РАБОЧАЯ ДОКУМЕНТАЦИЯ

Генеральный план

131-23-ГП2

Изм.	№ док.	Подп.	Дата
1	179-23		27.06.23

Руководитель проекта **В.Е. Липатов**

2023

Взам. инв. №

Подп. и дата

Инв. № подл.

ОБЩЕСТВО С ОГРАНИЧЕННОЙ ОТВЕТСТВЕННОСТЬЮ
НАУЧНО-ПРОИЗВОДСТВЕННОЕ ПРЕДПРИЯТИЕ « О В И С Т »

Заказчик - АО «МЕТРОВАГОНМАШ»

«Ж/Д ПУТИ ОТ ИСПЫТАТЕЛЬНОГО ЦЕНТРА ДО ОБКАТОЧНОЙ ЛИНИИ С УДЛИНЕНИЕМ ТРАНСБОРДЕРА, РАСПОЛОЖЕННЫЕ ПО АДРЕСУ: МОСКОВСКАЯ ОБЛАСТЬ, Г.О. МЫТИЩИ, УЛ. КОЛОНЦОВА, 4»

РАБОЧАЯ ДОКУМЕНТАЦИЯ

Генеральный план

131-23-ГП2

Директор по проектированию **А.А. Лемехов**

2023

Взам. инв. №	
Подп. и дата	
Инв. № подл.	

Ведомость основного комплекта рабочих чертежей

Лист	Наименование	Примечание
1	Общие данные по рабочим чертежам	Изм.1 (Зам.)
2	Разбивочный план. План благоустройства территории. М 1:500	Изм.1 (Зам.)
3	Разбивочный план. План благоустройства территории. Продолжение. М 1:500	
4	План организации рельефа. М 1:500	Изм.1(Зам.)
5	План организации рельефа. Продолжение М 1:500	
6	План земляных масс. М 1:500	Изм.1(Зам.)
7	Сводный план сетей инженерно-технического обеспечения. М 1:500	Изм.1(Зам.)
8	Сводный план сетей инженерно-технического обеспечения. Продолжение М 1:500	
9	Ситуационный план (ограждение)	Изм.1(Нов.)
10	Разрез 1-1	Изм.1(Нов.)

Ведомость ссылочных и прилагаемых документов

Обозначение	Наименование	Примечание
	Прилагаемые документы:	
131-23-ГП2.СО	Спецификация оборудования, материалов	
131-23-ГП2.ВР	Ведомость объемов работ	Изм.1 (Зам.)
ИЖ 31-77(лист 14, лист 29)	ИЖ 31-77 "Сборные железобетонные ограды высотой 1,2, 2,0 и 2,25 м"	

Общие указания

1. Настоящая рабочая документация разработана на основании Задания на проектирование по титулу "Ж/д пути от испытательного центра до обкаточной линии с удлинением трансбордера, расположенные по адресу: Московская область, г.о. Мытищи, ул. Колонцова, 4"
2. Топографическая съемка разработана в
   - Системе координат - МСК 50
   - Системе высот - Балтийская 1977 г.
3. Разработанная рабочая документация соответствует:
   - Заданию на проектирование по титулу "Ж/д пути от испытательного центра до обкаточной линии с удлинением трансбордера, расположенные по адресу: Московская область, г.о. Мытищи, ул. Колонцова, 4"
   - Требованиям Федерального закона №384-ФЗ от 30.12.2009 г. «Технический регламент о безопасности зданий и сооружений;
   - Требованиям Федерального закона №123-ФЗ от 22.07.2008 «Технический регламент о требованиях пожарной безопасности"
4. Рабочая документация разработана в соответствии с требованиями следующих нормативных документов:
   - СП 18.13330.2019"Генеральные планы промышленных предприятий" (Актуализированная редакция СНиП II-89-80*);
   - СП 4.13130.2013 "Системы противопожарной защиты. Ограничение распространения пожара на объектах защиты. Требования к объемно-планировачным и конструктивным решениям";
   - ГОСТ 21.508-2020 "Правила выполнения рабочей документации генеральных планов предприятий, сооружений и жилищно-гражданских объектов";
   - ГОСТ 21.110-2013 "Система проектной документации для строительства. Спецификация оборудования, изделий и материалов".
5. Перед началом земляных работ уточнить местоположение всех существующих подземных коммуникаций и согласовать проведение работ с их собственниками.
6. При производстве работ, в том числе в зимних условиях, необходимо руководствоваться указаниями проекта производства работ, выполненных на основании ПОС, а также положениями СП 45.13330.2017 "Земляные сооружения, основания и фундаменты", СП 70.13330.2012 "Несущие и ограждающие конструкции", СНиП 12-03-2001 "Безопасность труда в строительстве. ч. I. Общие требования".
7. Ведомость основных комплектов рабочих чертежей по титулу "Ж/д пути от испытательного центра до обкаточной линии с удлинением трансбордера, расположенные по адресу: Московская область, г.о. Мытищи, ул. Колонцова, 4" смотри № 131-23-ВПК2

Взам. инв.N

Подп. и дата

Инв.N подл.

						131-23-ГП2		
1	-	Зам	179-23		27.06.23	Ж/д пути от испытательного центра до обкаточной линии с удлинением трансбордера, расположенные по адресу: Московская область, г.о. Мытищи, ул. Колонцова, 4		
Изм.	Колуч.	Лист	№ док.	Подп.	Дата			
Разраб.		Герасимова			02.06.23	Генеральный план	Стадия	Лист	Листов
Пров.		Ильичева			02.06.23		Р	1	10
Н. контр.		Лемехов			02.06.23	Общие данные по рабочим чертежам	ООО НПП «ОВИСТ»		
ГИП		Зайчиков			02.06.23				

Формат А3

Лист 2
Линия совмещения

Ограждение выполнено в отдельном томе см. 131-23-АС2

ПК 0
ПК 1
ПК 1+50
ПК 2
ПК 2+50
ПК 3
ПК 3+50
ПК 4
ПК 4+50
ПК 5
ПК 5+50
ПК 6
ПК 6+50
ПК 7
ПК 7+50
ПК 8
ПК 8+50
ПК 9
ПК 9+50
ПК 10
ПК 10+50
ПК

С
З В
Юз

СП №241 1/9

ПК 0

ПК 1

ПК 0+50

ПК 1

СП №240 1/9

ПК 0

ПК 0+50

ПК 1

СП №240 1/9

ПК 0

ПК 1

СП №240 1/9 ПК1+52

Граница проектирования

Линия Ж.Д. путей

Покрытие из асфальтобетона

Отсыпка территории щебнем

Схема совмещения листов

Лист 2

Лист 1

Линия совмещения
Лист 1

						131-23-ГП2	
Изм.	Кол.уч.	Лист	N док.	Подп.	Дата	Ж/д пути от испытательного центра до обкаточной линии с удлинением производорда, расположенные по адресу Московская область, г.о. Митищи, ул.Колпакова, 4	
Разраб.		Грассгейль			12.06.22	Генеральный план	Стадия: Р; Лист: 3; Листов: 10
Пров.		Ивличев			12.06.22		
Н.контр.		Ленцов			12.06.22	Разбивочный план. План благоустройства территории. Продольники. М 1:500	ООО НПП «ОВИСТ»
ГИП		Зорчев			12.06.22		

Инв.№ подл. | Подпись и дата | Взам.инв.№

Лист 2
Линия совмещения

Экспликация зданий и сооружений

Номер на плане	Наименование	Примечание
1	Дом №1259/18	Демонтаж (частично)

Условные обозначения

Наименование	Обозначение существ.	Обозначение проектир.
Здания		
Водопровод	В	
Газопровод	Г	
Канализация ливневая	Кл	
Граница проектирования		
Демонтаж		
Линия ЖД пути		
Водоотводный лоток		
Проектная отметка рельефа		151.43
Существующая отметка рельефа	151.43	
Отметка верха головки рельса		151.47
Орошение		

Продольный профиль водоотводного лотка

М 1:1000 по горизонтали
М 1:100 по вертикали

Схема водоотводного лотка		Существующий рельеф		Верх проектируемого лотка	
		Дно проектируемого лотка			
		Проектируемый ж.д. путь			
		Ось проектируемого лотка			
пкт местности по удалению расстояние от ж.д. пути до оси лотка		0	50	100	120
Продольный профиль	Лот укреплений	Бетонный лоток, Standartpark		Бетонный лоток, Standartpark	
	уклон, ‰, длина, м	100	2.7	63	2.4
	отметка дна лотка	150.33	150.71		150.68
Фасадная сторона	отметка проектируемой поверхности	150.27	150.16		150.15
	расстояние, м	100		63	
Пикет по оси лотка		ПК0		ПК1	ПК1+63

Поперечный разрез водоотводного лотка(частно)

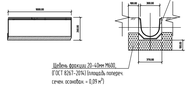

Схема совмещения листов

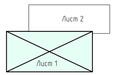

Примечания:
1. Система координат - МСК 50
2. Система высот - Балтийская 1977 г.
3. Все размеры даны в метрах
4. Устройство ЖД пути, смотреть лист 131-23-ПМ
5. В рамках настоящей рабочей документации, при устройстве водоотводных лотков ВЕТОРИЯ DRAIN (ЛОКО КОЛ) или аналога, в комплекте с ними, так же предусматривается устройство водоприемных решеток "РЕШЕТКА ВОДОПРИЕМНАЯ DRAIN ЩЕЛЕВАЯ ЧУГУННАЯ В Н.К. С.СК 27.B.D.D-S.C Standartpark", или аналога. Грузоподъемность лотков соответствует 16 т.

						131-23-ГПР	
						ЖД путь от испытательного центра до обязательного пункта с удлинением тупиков-бойков, расположенные по адресу: Московская область, г.о. Мытищи, ул. Колпакова, д.	
1		Зам.	ПЛ-23		27.06.23		
Изм.	Кол.уч.	Лист	N док.	Подп.	Дата		
Разраб.		Гаврилова			27.06.23	Генеральный план	Стадия: Р; Лист: 4; Листов: 10
Пров.		Ильичёв			27.06.23		
Н. контр.		Алексей			27.06.23	План организации рельефа. М 1:500	ООО НПП «ОВИС Т»
ГИП		Ярославов			27.06.23		

Формат А1х1

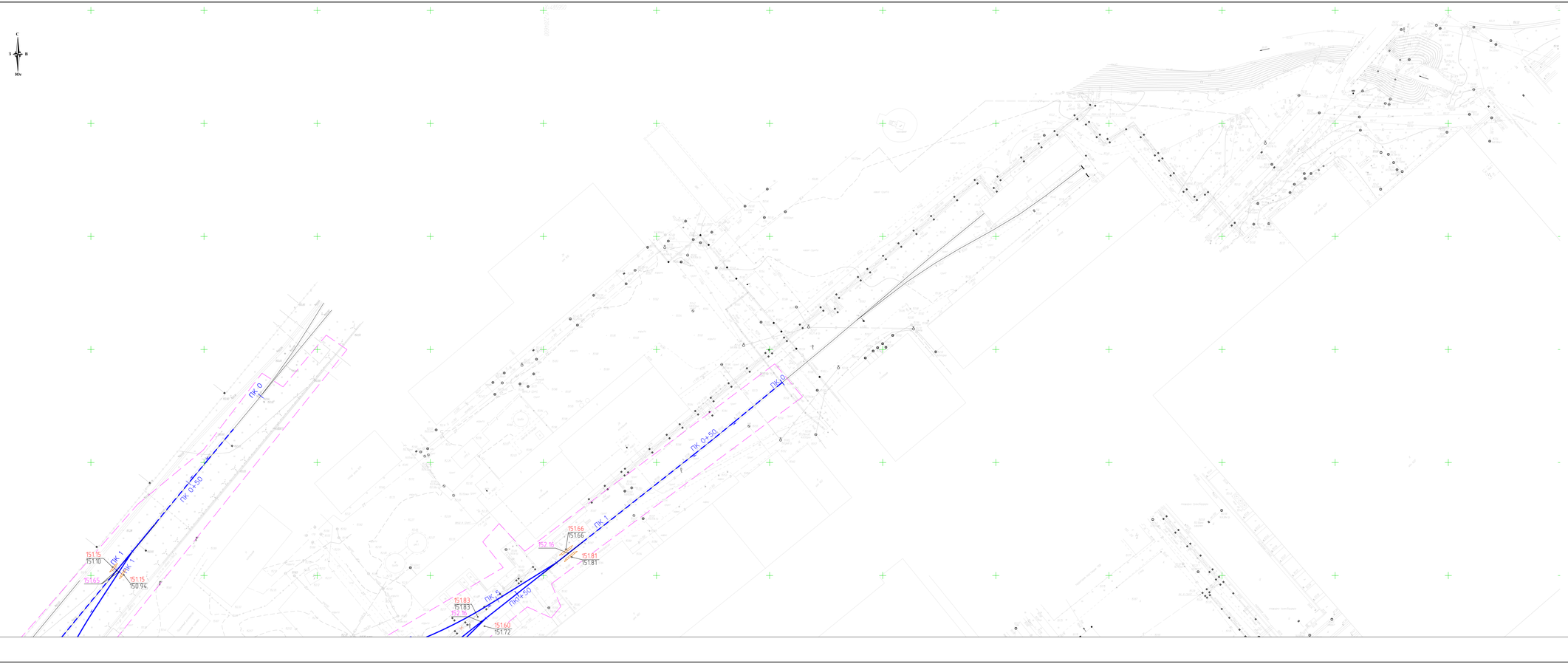

151.47	Отметка верха головки рельса
151.43	Существующая отметка рельефа
151.43	Проектная отметка рельефа
	Граница проектирования
	Линия Ж.Д. путей

Схема совмещения листов

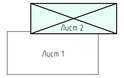

Линия совмещения
Лист 1

							131-23-ГПЗ		
Изм.	Кол.уч.	Лист	N док.	Подп.	Дата	Жд путь от испытательного центра до обкаточной линии с удлинением тупиковых, расположенные по адресу Московская область, г.о. Раменский, ул. Коломенская, 4			
Разраб.		Грассгоф			10.06.23	Генеральный план	Стадия	Лист	Листов
Пров.		Ивачев			10.06.23		Р	5	10
Н.контр.		Алексей			10.06.23	План организации рельефа. Продольный М 1:500	ООО НПП «ОВИСТ»		
ГИП		Зорький			10.06.23				

Формат А2×4

Инв.№ подл. | Подп. и дата | Взам.инв.№

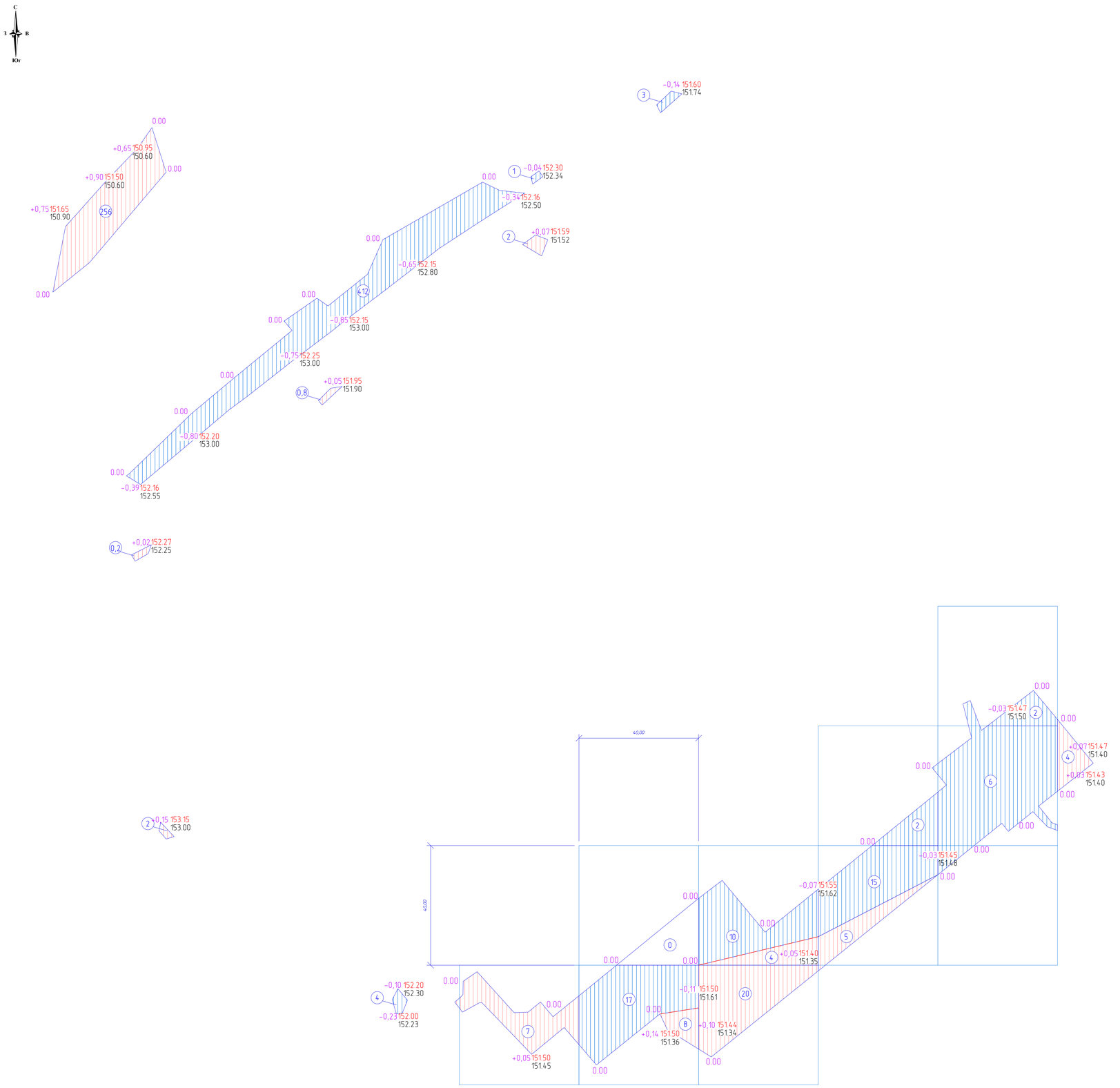

Ведомость объемов земляных масс

Наименование грунта	Количество, м³	
	Территория работ	
	Насыпь(+)	Выемка(-)
1. Грунт планировки территории	309,0	472,00
Грунт при устройстве:		
-отсыпки территории щебнем		538,50
-покрытия из асфальтобетона (выемка для замен. техноген грунта)		2 117,10
2. Поправка на уплотнение грунта К=0,1	30,90	-
3. Поправка на потери при транспортировке К=0,02	6,18	-
4. Замена на плодородный грунт h=0,20	104,00*	104,00
5. Количество нужного пригодного, плодородного грунта	104,00*	
6. Итого грунта	346,08	3 231,60
7. Излишек грунта	2 885,52	
8. Итого перерабатываемого грунта	3 231,60	3 231,60

* - предусматривается подвозка плодородного грунта

Условные обозначения

Рабочая отметка

Отметка планировочной поверхности

-0,03 151,47
151,50

Отметка существующего рельефа

Проектируемая выемка

Проектируемая насыпь

Граница нулевых работ

Объем, м³	Насыпь(+)	268,0	8,0	24,0	5,0	4,0	Всего, м³	309,0
	Выемка(-)	420,0	17,0	10,0	17,0	8,0		60,0

							131-23-ГП2
1	-	Зам	119-23		27.06.23	Ж/д пути от испытательного центра до обкаточной линии с удлинением транспортера, расположенные по адресу: Московская область, г.о. Мытищи, ул. Колонцова, 4.	
Изм.	Кол.уч	Лист	№ док.	Подп.	Дата		
Разраб.		Герасимова			27.06.23	Генеральный план	Стадия: Р; Лист: 6; Листов: 10
Пров.		Ильичева			27.06.23		
Н. контр.		Лемехов			27.06.23	План земляных масс. М 1:500	ООО НПП «ОВИСТ»
ГИП		Зайчиков			27.06.23		

Формат А0

Взам. инв.№ | Подп. и дата | Инв.№ подл.

Лист 2
Линия совмещения

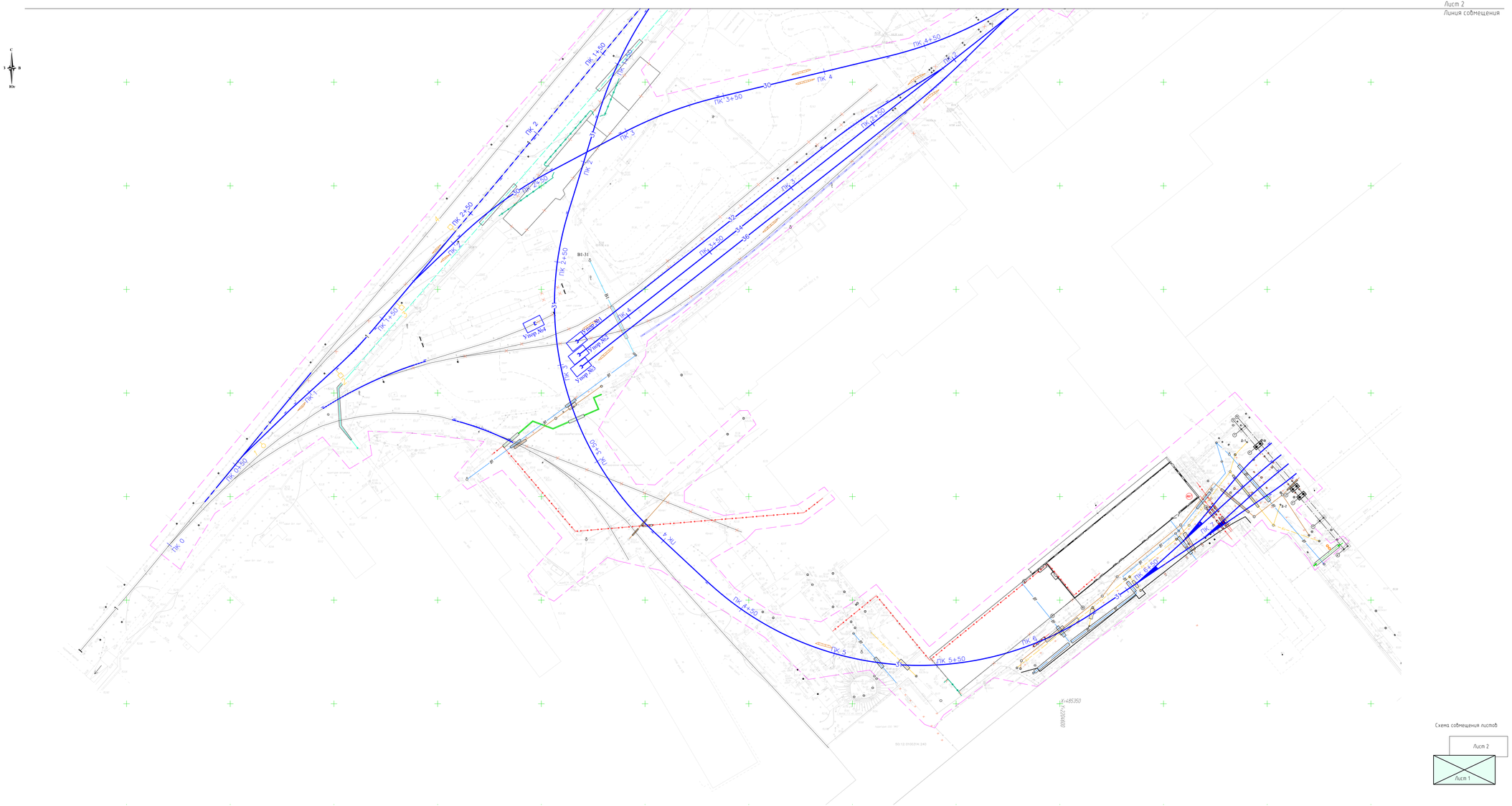

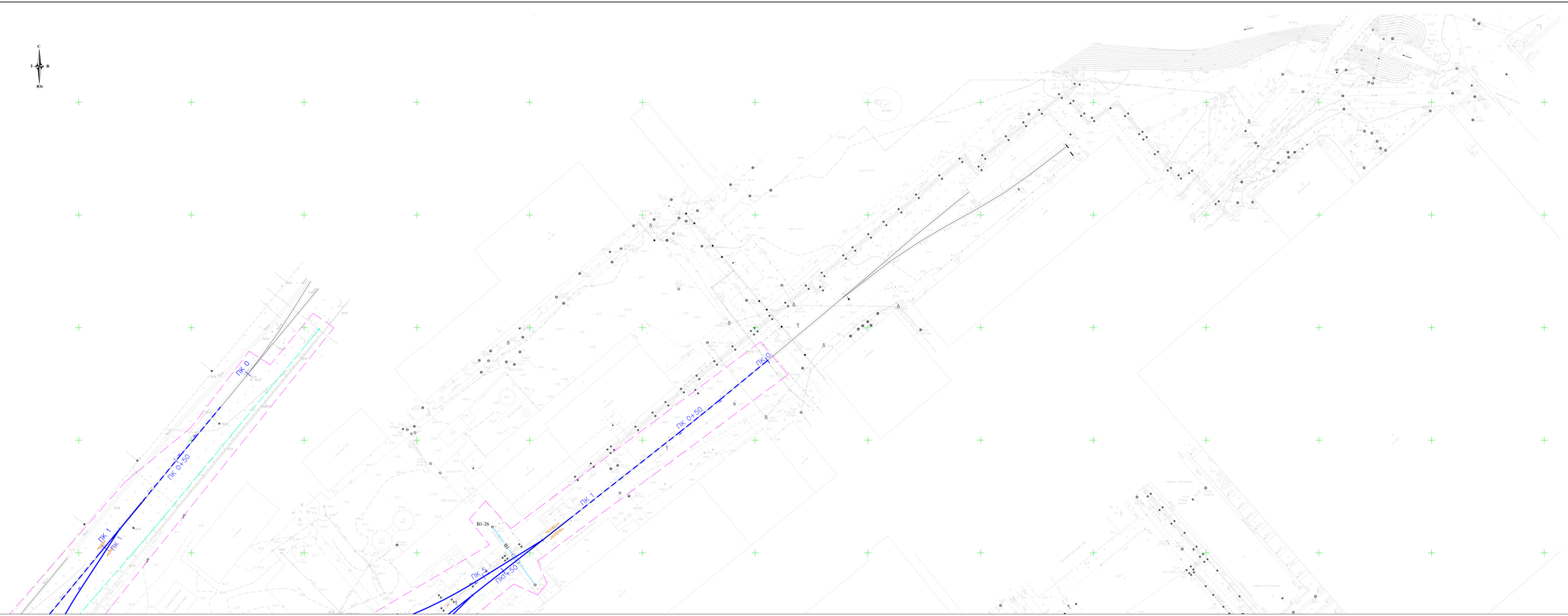

Граница проектирования
Линия Ж.Д путей
В1 Хозяйственно-питьевой водопровод
Газопровод

Схема совмещения листов

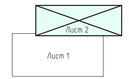

Линия совмещения
Лист 1

						131-23-ГПЗ			
Изм.	Кол.уч.	Лист	N док.	Подп.	Дата	Ж/Д пути от испытательного центра до обкаточной линии с удлинением громкоборов, расположенные по адресу Московская область, г.о. Митищи, ул. Колпакова, 4.			
Разраб.		Грассгоф			12.06.23	Генеральный план	Стадия	Лист	Листов
Пров.		Ивичев			12.06.23		Р	8	10
Н.контр.		Алексей			12.06.23	Сводный план сетей инженерно-технического обеспечения. Продольная М 1:500	ООО НПП «ОВИСТ»		
ГИП		Горжий			12.06.23				

Формат А2х4

Ситуационный план

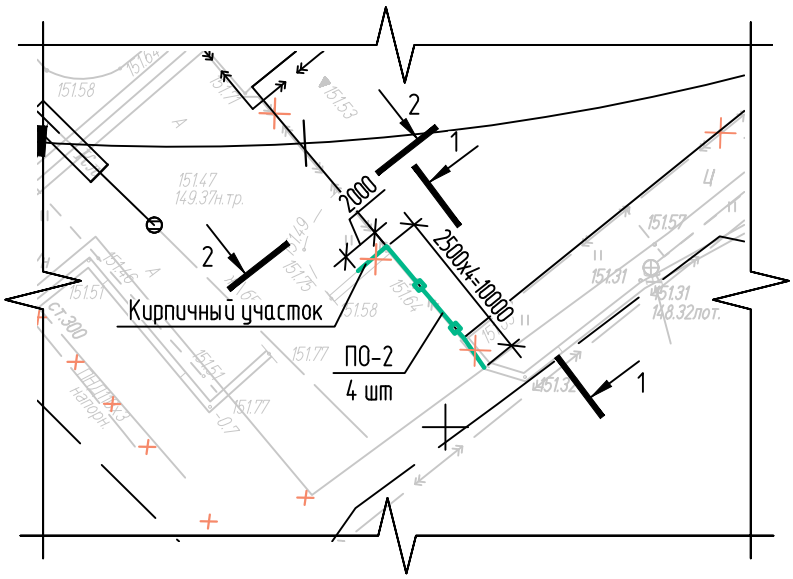

						131-23-ГП2		
1	-	Нов	179-23		27.06.23	Ж/д пути от испытательного центра до обкаточной линии с удлинением трансбордера, расположенные по адресу: Московская область, г.о. Мытищи, ул. Колонцова, 4		
Изм.	Колуч.	Лист	№ док.	Подп.	Дата			
Разраб.		Герасимова			02.06.23	Генеральный план	Стадия	Лист	Листов
Пров.		Ильичева			02.06.23		Р	9	10
Н. контр.		Лемехов			02.06.23	Ситуационный план (ограждение)	ООО НПП «ОВИСТ»		
ГИП		Зайчиков			02.06.23				

Взам. инв. №

Подп. и дата

Инв. № подл.

Формат А4

1-1

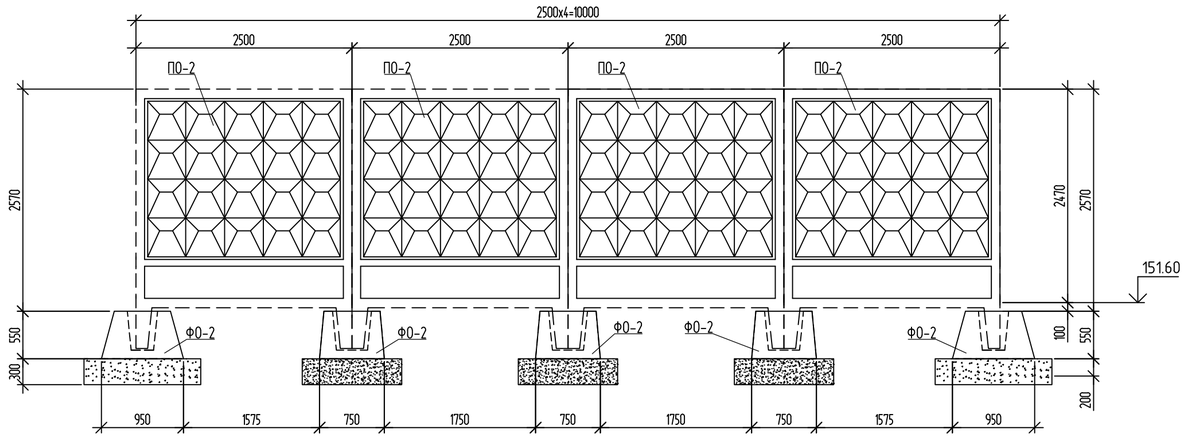

Спецификация элементов ограждения

Поз.	Обозначение	Наименование	Кол.	Масса ед. кг	Примеч.
		Сборные железобетонные изделия			
ПО-2	Альбом ИЖ 31-77	Панель ограждения ПО-2	4	1420	
ФО-2	Альбом ИЖ 31-77	Фундамент ограждения ФО-2	5	630	
		Материалы			
	ГОСТ 26633-2015	Бетон В20, W6, F150		1,1	$м^3$
	ГОСТ 8267-93	Щебень		2,7	$м^3$

2-2

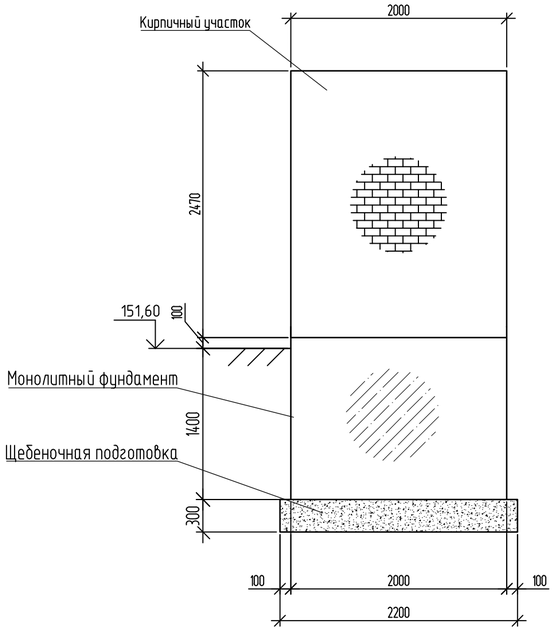

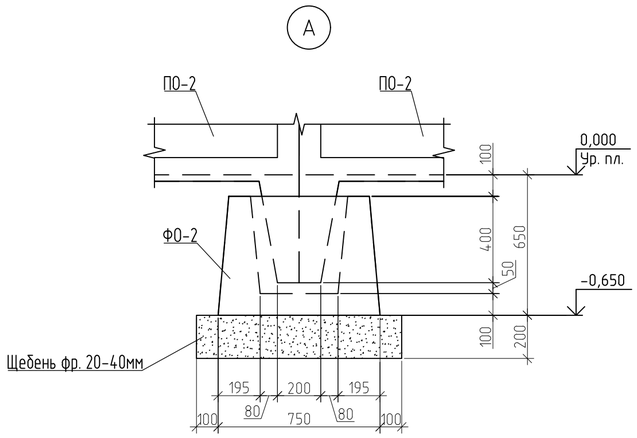

1. Кирпичные участки (1,9 м3) ограждения выполнить из кирпича полуторного полнотелого марки КР-р-по 250×120×88/1,4НФ/150/2,0/50 по ГОСТ 530-2012 на растворе М100 толщиной 380 мм.
2. Под кирпичные участки ограждения выполнить фундамент из бетона кл. В20 (W6, F75) глубиной 1400 мм и шириной 400 мм по щебеночной подушке толщиной 300 мм превышающей габариты фундамента на 100 мм в каждую сторону.
3. По верху кирпичных участков выполнить цементную стяжку с уклоном толщиной 10-15 мм.
4. Фундаменты ФО-2 установить на щебеночную подушку толщиной 200 мм и превышающую габариты фундамента на 100 мм в каждую сторону.
5. Панели ограждения ПО-2 в фундаментах заделать бетоном кл. В20 (W6, F150). Расход 0,12 $м^3$.
6. Кирпичные участки стен оштукатурить и окрасить фасадной краской "Полифан" за 2 раза.

151,60 – Абсолютная отметка уровня вертикальной планировки согласно генплану

0,000 – Относительная отметка уровня вертикальной планировки
Ур. план.

Взам. инв. №	Подп. и дата	Инв. № подл.

Изм.	Кол.уч.	Лист	№ док.	Подп.	Дата	131-23-ГП2		
1	-	Нов	179-23		27.06.23	Ж/д пути от испытательного центра до обкаточной линии с удлинением трансбордера, расположенные по адресу: Московская область, г.о. Мытищи, ул. Колонцова, 4		
Разраб.		Герасимова			02.06.23	Генеральный план	Стадия	Лист	Листов
Пров.		Ильичева			02.06.23		Р	10	10
Н. контр.		Лемехов			02.06.23	Разрез 1-1	ООО НПП «ОВИСТ»		
ГИП		Зайчиков			02.06.23				

Формат А2

Позиция	Наименование и техническая характеристика	Тип, марка. Обозначение документа, опросного листа	Код оборудования, изделия материала	Завод – изготовитель	Единица измерения	Коли-чество	Масса единицы, кг	Примечание
1	2	3	4	5	6	7	8	9
	Благоустройство(Водоотводной лоток)							
1	Лоток водоотводной (BETOMAX DRIVE DN300 H26,Standartpark)				м	163,00	0,046 $м^3$	
2	Щебень фракции 20-40мм М600	ГОСТ 8267-93			$м^3$	14,67		
	(подстилающий слой щебня для лотка)							
3	Водоприемная решетка	DRIVE ЩЕЛЕВАЯ ЧУГУННАЯ ВЧ КЛ			м	163,00	13,72	
		С250 273033-D, Standartpark)						
4	Щебень фракции 20-40мм М600, (щебеночная наброска)	ГОСТ 8267-93			$м^3$	0,64		
	Благоустройство							
	(Устройство асфальтового покрытия проездов)							
1	Асфальтобетон плотный горячий на битуме БНД марки 60/90,	ГОСТ 9128-2013			$м^3$	352,85		
	Тип В, Марки III h=0,05							
2	Щебень М600(5-20 мм) с пропиткой вязким битумом h=0,08	ГОСТ 8267-93			$м^3$	564,56		
3	Щебень М600 (20-70мм) ГОСТ 8267-93 h=0,15	ГОСТ 8267-93			$м^3$	1058,55		
4	Песок крупный h=0,30	ГОСТ 8736-2014			$м^3$	4 234,20		

Взам. инв. N

Подп. и дата

Инв.N подл.

Изм.	Кол.уч	Лист	N док	Подп.	Дата	131-23-ГП2.СО		
						Ж/д пути от испытательного центра до обкаточной линии с удлинением трансбордера, расположенные по адресу: Московская область, г.о. Мытищи, ул. Колонцова, 4		
Разраб.		Герасимова				Генеральный план	Стадия	Лист	Листов
							П	1	3
Н. контр		Лемехов				Спецификация оборудования, материалов	ООО НПП «ОВИСТ»		

Позиция	Наименование и техническая характеристика	Тип, марка. Обозначение документа, опросного листа	Код оборудования, изделия материала	Завод – изготовитель	Единица измерения	Коли-чество	Масса единицы, кг	Примечание
1	2	3	4	5	6	7	8	9
5	Бортовой камень БР 100.30.15				шт.	144		
	Планировка (Отсыпка территории щебнем)							
1	Щебень М600 (20–70мм) h=0,30	ГОСТ 8267-93			$м^3$	538,5		
	Благоустройство (Резинокордовое покрытие из плит)							
1	Плита внутренняя (номер по проекту 2741.001)				шт.	22		
2	Плита наружная (номер по проекту 2741.002)				шт.	44		
3	Прокладка наружная (номер по про-екту 2741.003)				шт.	44		
4	Прокладка внутренняя (номер по проекту 2741.004)				шт.	22		
5	Комплект узлов крепления				комплект	1		
	Благоустройство(восстановление сущ. газона)							
1	Посев многолетних трав механизированным способом:				$м^2$	520,00		
	Кострец безостный				кг	1,41		
	Овсянка луговая				кг	1,17		
	Ежа сборная				кг	1,20		

Взам. инв. N

Подп. и дата

Инв.N подл.

Позиция	Наименование и техническая характеристика	Тип, марка. Обозначение документа, опросного листа	Код оборудования, изделия материала	Завод – изготовитель	Единица измерения	Коли-чество	Масса единицы, кг	Примечание
1	2	3	4	5	6	7	8	9
	Сборные железобетонные, монолитные и кирпичные конструкции							
1	Бетон В20 W6 F75	ГОСТ 26633-2015			$м^3$	1,1		
2	Щебень фр. 20-40	ГОСТ 8267-93			$м^3$	2,7		
3	Кирпич КР-р-по 250х120х88/1,4НФ/150/2,0/50	ГОСТ 530-2012			шт	580		
4	Фундаменты ограждения ФО-2	Альбом ИЖ 31-77			шт	5	630	
5	Панели ограждения ПО-2	Альбом ИЖ 31-77			шт	4	1420	
6	Цементный раствор М100	ГОСТ 28013-98			м3	0,54		
7	Покрытие Полифан	Стандат ВД-КЧ-1ФА			кг	0,4		
8	Битумная мастика Технониколь №24	ТЕХНОНИКОЛЬ			кг	8,5		
9	Битумная грунтовка Технониколь №01	ТЕХНОНИКОЛЬ			кг	5,2		

Взам. инв. N

Подп. и дата

Инв.N подл.

Изм.	Кол.уч	Лист	N док	Подп.	Дата

№ п/п	№ в ЛСР	Наименование работ	Ед. изм.	Кол-во	Ссылка на чертежи, спецификации	Формула расчета, расчет объемов работ и расхода материалов
1	2	3	4	5	6	7
		Вертикальная планировка (земляные работы)				
1		Выемка грунта при устройстве: дорожной одежды и планировки	м³	3231,60	131-23-ГП2, лист 6	
2		Разработка грунта с перемещением до 50 м, бульдозером из выемки в отвал	м³	3231,60	131-23-ГП2, лист 6	
3		Погрузка, перевозка на 30 км, утилизация излишка грунта автосамосвалом КАМАЗ-5511 г.п. 10	м³	2885,52	131-23-ГП2, лист 6	
4		Устройства планировочной насыпи бульдозером 130 л.с. из оставшегося грунта	м³	346,08	131-23-ГП2, лист 6	
5		Послойное уплотнение насыпи кулачковыми катками 8т при 4 проходах по одному следу.	м³	346,08	131-23-ГП2, лист 6	
6		Подвозка недостающего плодородного грунта (h = 0,2 м) для благоустройства, автосамосвалом КАМАЗ-5511	м ^{3}	104,00	131-23-ГП2, лист 6	
		-				

Согласовано

Взам. инв. №

Подп. и дата

Инв. № подл.

Изм.	Кол.уч	Лист	№ док.	Подп.	Дата
1	Все	Зам	179-23		27.06.23
Разраб.		Герасимова			02.06.23
Н. контр.		Лемехов			02.06.23

131-23-ГП2.ВР

Ж/д пути от испытательного центра до обкаточной линии с удлинением трансбордера, расположенные по адресу: Московская область, г.о. Мытищи, ул. Колонцова, 4

Генеральный план

Стадия	Лист	Листов
П	1	6

Ведомость объемов работ

ООО НПП «ОВИСТ»

	2	3	4	5	9	10
		Благоустройство (Водоотводной лоток)				
1		Устройство лотка водоотводного (BETOMAX DRIVE DN300 H26,Standartpark), или аналога	м	163,0	131-23-ГП2, лист 4	
2		Устройство слоя из щебня фракции 20-40мм М600, (ГОСТ 8267-93) (под-стилающий слой щебня для лотка)	м³	14,67	131-23-ГП2, лист 4	0,09*163,0= 14,67
3		Устройство водоприемной решетки (РЕШЕТКА ВОДОПРИЕМНАЯ DRIVE ЩЕЛЕВАЯ ЧУГУННАЯ ВЧ КЛ. С250 273033-D, Standartpark), или аналога	м	163,0	131-23-ГП2, лист 4	
4		Устройство щебеночной наброски из щебня фракции 20-40мм М600, (ГОСТ 8267-93)	м³	0,64	131-23-ГП2, лист 4	Щебеночная наброска = 0,1*6,4= 0,64
		Благоустройство (Устройство ас-фальтового покрытия проездов)				
1		Укладка асфальтобетона плотного горячего на битуме БНД марки 60/90, Тип В, Марки III ГОСТ 9128-2013 h=0,05	м³/тонн	352,85/ 705,70	131-23-ГП2, лист 2	7057,00*0,05= 352,85 1м^3 = 2 тонны. 352,85*2 = 705,70
2		Устройство слоя из щебня М600 (5-20 мм) с пропиткой вязким битумом h=0,08	м³	564,56	131-23-ГП2, лист 2	7057,00*0,08= 564,56
3		Устройство слоя из щебня М600 (20-70мм) ГОСТ 8267-93, h=0,15	м³	1058,55	131-23-ГП2, лист 2	7057,00*0,15= 1058,55

Взам. инв. №

Подп. и дата

Инв. № подл.

	2	3	4	5	9	10
4		Устройство слоя из песка крупного ГОСТ 8736-2014, h=0,30	м³	2117,10	131-23-ГП2, лист 2	7057,00*0,30= 2117,10
5		Устройство слоя из песка крупного ГОСТ 8736-2014 h=0,30 (замена техногенного грунта)	м³	2117,10	131-23-ГП2, лист 2	7057,00*0,30= 2117,10
6		Укладка бортового камня БР 100.30.15	шт.	144	131-23-ГП2, лист 2	
		Демонтаж (Существующее асфальтовое покрытие проездов)				
1		Демонтаж слоя из асфальтобетона с помощью метода холодного фрезерования. (Асфальтобетон плотный горячий на битуме БНД марки 60/90, Тип В, Марки III ГОСТ 9128-2013 h=0,05)	м³/тонн	336,25/ 672,50	131-23-ГП2, лист 2	6725,00 *0,05= 336,25 1м³ = 2 тонны. 336,25*2 = 672,50
2		Демонтаж слоя из щебня М600 (5-20 мм) с пропиткой вязким битумом h=0,08 с К упл.= 1,05	м³	538,00	131-23-ГП2, лист 2	6725,00 *0,08= 538,00
3		Демонтаж слоя из щебня М600 (20-70мм) ГОСТ 8267-93 h=0,15 с К упл.= 1,05	м³	1008,75	131-23-ГП2, лист 2	6725,00 *0,15= 1008,75
4		Демонтаж слоя из песка крупного-ГОСТ 8736-2014 h=0,30 с К упл.= 1,10	м³	2017,50	131-23-ГП2, лист 2	6725,00 *0,30= 2017,50
5		Демонтаж бортовых камней БР 100.30.15	шт/м³.	136/ 5,85	131-23-ГП2, лист 2	
6		Погрузка 80%-механизировано Погрузка 20% вручную	т	4677,49 1169,37		(136*0,1+672,5+(538+1008,75)*1,38+2017,5*1,5)*0,8 (136*0,1+672,5+(538+1008,75)*1,38+2017,5*1,5)*0,2
7		перевозка и утилизация строительного мусора автосамосвалом КАМАЗ-5511 на расстояние 30 км	м3	3906,35		336,25+538,00+1008,75+2017,50+5,85

Взам. инв. №

Подп. и дата

Инв. № подл.

	2	3	4	5	9	10
		Благоустройство (Резинокордовое покрытие из плит)				
1		Укладка плиты внутренней (номер по проекту 2741.001)	шт.	22	131-23-ГП2, лист 2	
2		Укладка плиты наружней (номер по проекту 2741.002)	шт.	44	131-23-ГП2, лист 2	
3		Устройство прокладки наружней (номер по проекту 2741.003)	шт.	44	131-23-ГП2, лист 2	
4		Устройство прокладки внутренней (номер по проекту 2741.004)	шт.	22	131-23-ГП2, лист 2	
5		Устройство крепежей для резинокор-дового настила (комплект узлов крепления)	комплект	1	131-23-ГП2, лист 2	
		Благоустройство (восстановление сущ. газона)				
1		Отсыпка плодородного грунта, из них: - 80 % механизированным способом - 20% ручным способом	$м^3$	104,00 (83,20/20,80)	31-23-ГП2, лист 6	Отсыпка плодородного грунта, h=0,2
2		Посев многолетних трав, из них: - 80 % механизированным способом - 20% ручным способом	$м^2$	520,00 (416/104)	131-23-ГП2, лист 2	
		Кострец безостный	кг	1,41	131-23-ГП2, лист 2	
		Овсянка луговая	кг	1,17	131-23-ГП2, лист 2	
		Ежа сборная	кг	1,20	131-23-ГП2, лист 2	

	2	3	4	5	9	10
3		(Отсыпка территории щебнем) Щебень М600 (20-70мм) ГОСТ 8267-93 h=0,30 с К упл.= 1,05	$м^3$	538,50	131-23-ГП2, лист 2	1795,00 *0,30= 538,50
		Земляные работы				
1		Разработка грунта вручную	$м^3$	11,8		V_2=(2,6+0,5x1,7)x1,7x2=11,8 $м^3$
2		Обратная засыпка грунта вручную	$м^3$	10,3		
3		Погрузка, перевозка и утилизация лишнего грунта на 30 км.	м3	1,5		
		Сборные железобетонные, монолитные и кирпичные конструкции				
1		Устройство фундаментов ограждения ФО-2 «Альбом ИЖ 31-77» массой 0,63 т	шт/ $м^3$	5/1,26		V=0,252x5 =1,26 $м^3$
2		Устройство панелей ограждения ПО-2 «Альбом ИЖ 31-77» массой 1420 кг	шт. $м^3$	4/2,28		
3		Устройство кирпичной кладки из кирпича КР-р-по 250x120x88/1,4НФ/150/2,0/50 на растворе М50	$м^3$	1,9		V=2x0,38x2,5=1,9 $м^3$
4		Устройство монолитных фундаментов из бетона кл. В20, W6, F75	$м^3$	1,1		V=2x1,4x0,4=1,1 $м^3$
5		Устройство щебеночной подготовки из щебня фр. 20-40 мм под фундаменты	$м^3$	2,7		(0,3x1,35x1,15)x5=2,3 $м^3$ – под фундаменты 0,3x2,2x0,6=0,4 2,3+0,4= 2,7 $м^3$
6		Устройство цементной стяжки толщ. 30 мм по верху кирпичной кладки из цементного раствора М100	$м^2$	0,8		2x0,4=0,8 $м^2$

	2	3	4	5	9	10
7		Штукатурка поверхности кирпичных стен	$м^2$	10,7		2х2,47х2+0,38х2= 10,7 $м^2$
8		Окраска поверхности кирпичных стен фасадной краской типа «Полифан» за 2 раза	$м^2$	10,7		
9		Очистка поверхности сборных железобетонных и монолитных фундаментов перед обмазкой	$м^2$	17,3		
10		Обмазка поверхностей сборных железобетонных и монолитных фундаментов битумной мастикой (ТЕХНОНИКОЛЬ № 24. Расход 0,7 кг/м² на один слой) за 2 раза по битумной грунтовке (ТЕХНОНИКОЛЬ № 01 - 0,20…0,30 кг/$м^2$) за 1 раз.	$м^2$	17,3		
11		Демонтаж ограждения из кирпича	м3	2,66		
12		Демонтаж фундамента	м3	1,4		
13		погрузка 80% механизировано погрузка 20% вручную	тонн	6,63 1,66		(2,66*1,8+1,4*2,5)*0,8 (2,66*1,8+1,4*2,5)*0,2
14		перевозка и утилизация мусора строительного на расстояние 30 км	м3	4,06		2,66+1,4

Взам. инв. №

Подп. и дата

Инв. № подл.

РЕГ.№
988-17

ХАРАКТЕРИСТИКА ЭЛЕМЕНТА			
МАССА Т.	ОБЪЕМ БЕТОНА М³	МАРКА БЕТОНА	РАСХОД СТАЛИ КГ.
1,42	0,566	200	27,2

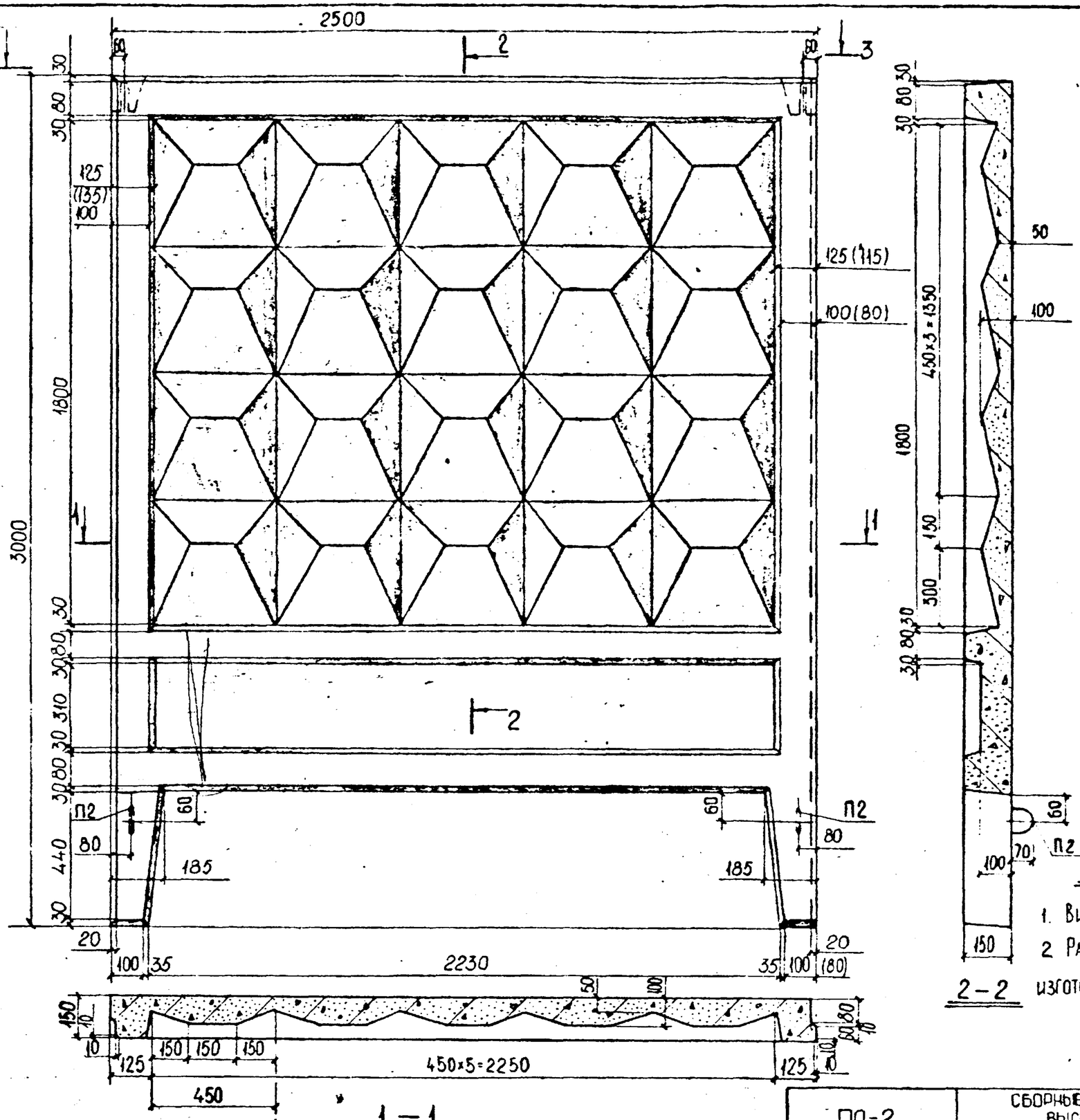

Примечание:

1. Вид 3-3 см. на листе №17.
2. Размеры в скобках допускаются при изготовлении панелей в существующих формах.

ЗАВ.ОТДЕЛОМ	ШУКИН		
ГЛ. КОНСТР	АЙЗИНСОН		
ВЕД. КОНСТР	МЕЛЬНИЧЕНКО		
СТ. ТЕХНИК	НОВИКОВА		
1977	М-6 1:15		

КТБ МОСОРГСТРОЙМАТЕРИАЛЫ

ОДЧ

АРХ. №

ПО-2

СБОРНЫЕ ЖЕЛЕЗОБЕТОННЫЕ ОГРАДЫ ВЫСОТОЙ 1,2М; 2,0М, 2,25М.

ОБЩИЙ ВИД

ИЖ 31-77

ВЗАМЕН | ЛИСТ 14

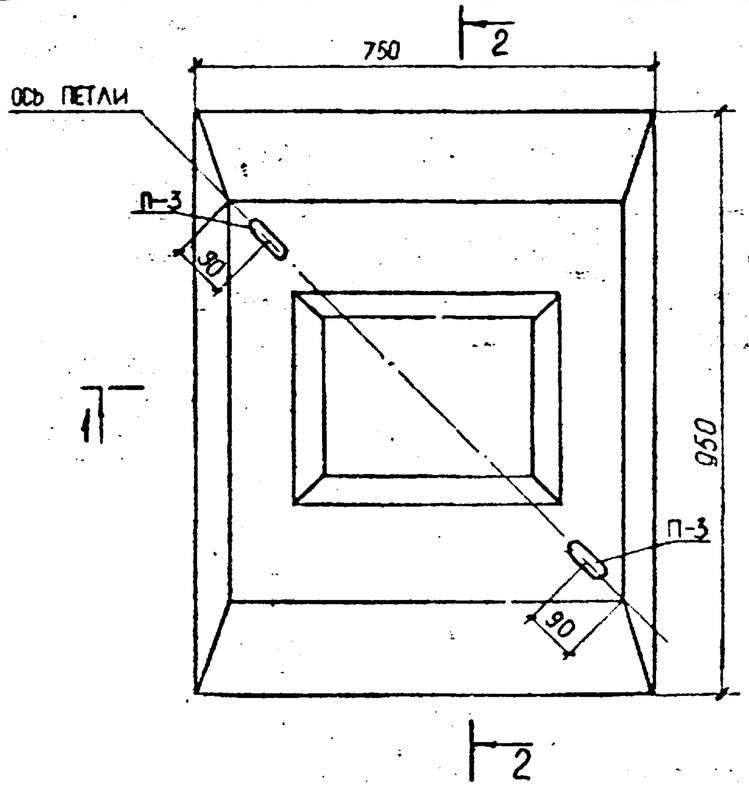

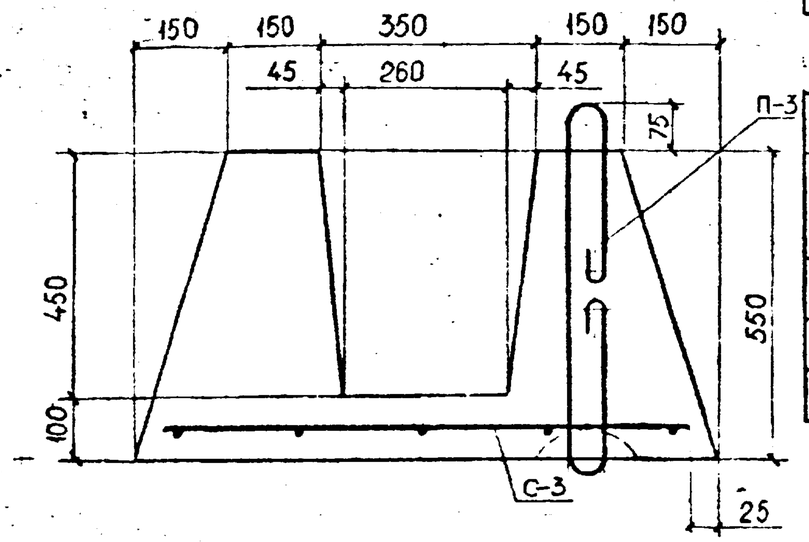

2-2

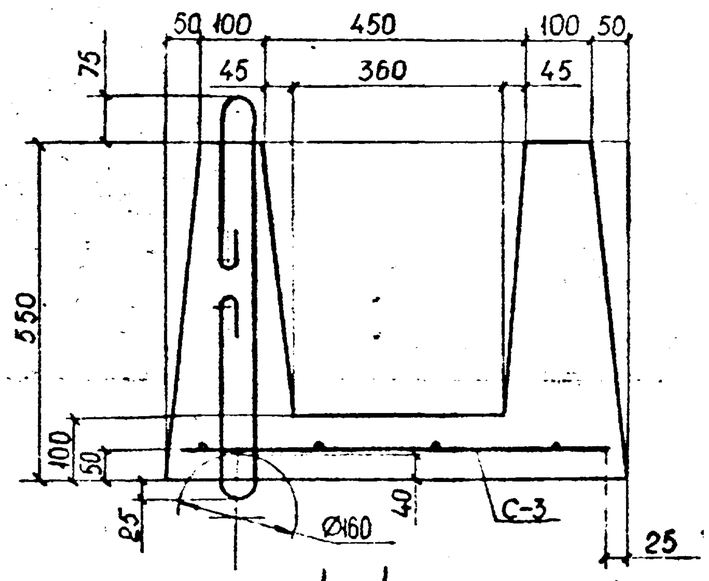

1-1

ХАРАКТЕРИСТИКА ЭЛЕМЕНТА				
МАРКА ЭЛЕМЕНТА	МАРКА БЕТОНА	РАСХОД БЕТОНА M^3	МАССА ИЗДЕЛИЯ Т.	МАССА СТАЛИ КГ.
ФО-2	200	0,253	0,630	2,18

СПЕЦИФИКАЦИЯ АРМАТУРНЫХ ИЗДЕЛИЙ				
МАРКА АРМАТУРНОГО ИЗДЕЛИЯ	КОЛ-ВО ШТ	МАССА КГ.		№№ ЛИСТОВ
		ОДНОГО	ВСЕХ	
С-3	1	1,05	1,05	33
П-3 8А	2	0,566	1,13	36
		ИТОГО:	2,18	

РЕГ.N: 988-32			
1977	ЗАВ ОТДЕЛОМ: ШУКИН		
	ГА КОНСТР. АЙЗИНСОН		
	ВЕД. КОНСТР. МЕЛЬНИЧЕНКО		
	СТ. ТЕХНИК НОВИКОВА		
М-6 1:10			
КТБ МОСОРГСТРОЙМАТЕРИАЛЫ	ПДЧ		
АРХ N:			

ФО-2	СБОРНЫЕ ЖЕЛЕЗОБЕТОННЫЕ ОГРАДЫ ВЫСОТОЙ 1,2 м, 2,0 м, 2,25 м	1.ИЖ 31-77
	Общий вид. Армирование	ВЗАМ. N: ЛИСТ 29