ООО «КиКГЕОСТРОЙ»

РФ, 109004, Москва, ул. Земляной вал 65

Тел.: (495) 915-24-71

Заказчик - АО «МЕТРОВАГОНМАШ»

«ЦЕХ № 8, РАСПОЛОЖЕННЫЙ ПО АДРЕСУ: МОСКОВСКАЯ ОБЛАСТЬ, Г.О. МЫТИЩИ, УЛ. КОЛОНЦОВА, 4. КАПИТАЛЬНЫЙ РЕМОНТ»

РАБОЧАЯ ДОКУМЕНТАЦИЯ

Цех №8.

Устройства автоматики

130-23-УА2

Руководитель проекта **В.Е. Липатов**

2023

Взам. инв. №	
Подп. и дата	
Инв. № подл.	

ОБЩЕСТВО С ОГРАНИЧЕННОЙ ОТВЕТСТВЕННОСТЬЮ
НАУЧНО-ПРОИЗВОДСТВЕННОЕ ПРЕДПРИЯТИЕ « О В И С Т »

Заказчик - АО «МЕТРОВАГОНМАШ»

«ЦЕХ № 8, РАСПОЛОЖЕННЫЙ ПО АДРЕСУ: МОСКОВСКАЯ ОБЛАСТЬ, Г.О. МЫТИЩИ, УЛ. КОЛОНЦОВА, 4. КАПИТАЛЬНЫЙ РЕМОНТ»

РАБОЧАЯ ДОКУМЕНТАЦИЯ

Цех №8.

Устройства автоматики

130-23-УА2

Директор по проектированию **А.А. Лемехов**

2023

Взам. инв. №	
Подп. и дата	
Инв. № подл.	

Ведомость рабочих чертежей основного комплекта

Лист	Наименование	Примечание
1	2	3
1	Общие данные.	
2	Приточная вентиляционная установка П1(П2). Схема функциональная и внешних соединений_шкафа управления.	
3	Приточная вентиляционная установка П1(П2). Схема функциональная и внешних соединений_шкафа управления.	
4	Приточная вентиляционная установка П3(П4). Схема функциональная и внешних соединений_шкафа управления.	
5	Приточная вентиляционная установка П3(П4). Схема функциональная и внешних соединений_шкафа управления.	
6	Приточная вентиляционная установка П5(П6). Схема функциональная и внешних соединений_шкафа управления.	
7	Приточная вентиляционная установка П5(П6). Схема функциональная и внешних соединений_шкафа управления.	
8	Приточновытяжная вентиляция установка П7,В5. Схема функциональная и внешних соединений_ шкафа управления.	
9	Приточновытяжная вентиляция установка П7,В5. Схема функциональная и внешних соединений_ шкафа управления.	
10	Вентиляционная установка В1(В2). Схема функциональная и внешних соединений_ шкафа управления.	
11	Вентиляционная установка В3(В4). Схема функциональная и внешних соединений_ шкафа управления.	
12	Воздушные завесы У1-У6. Схема внешних соединений шкафов управления.	
13	Воздушные завесы У7-У16. Схема внешних соединений шкафов управления.	
14	Воздушные завесы У7-У16. Схема внешних соединений шкафов управления.	
15	Журнал контрольных кабелей	
16	Содержание	
17	Журнал контрольных кабелей	
18	Журнал контрольных кабелей	
19	Журнал контрольных кабелей	
20	Журнал контрольных кабелей	
21	Журнал контрольных кабелей	
22	Журнал контрольных кабелей	
23	Журнал контрольных кабелей	
24	Журнал контрольных кабелей	
25	Журнал контрольных кабелей	
26	Журнал контрольных кабелей	
27	Журнал контрольных кабелей	
28	Журнал контрольных кабелей	

Ведомость рабочих чертежей основного комплекта

Лист	Наименование	Примечание
1	2	3
29	Журнал контрольных кабелей	
30	Журнал контрольных кабелей	
31	Журнал контрольных кабелей	
32	Журнал контрольных кабелей	
33	Журнал контрольных кабелей	
34	Журнал контрольных кабелей	
35	Журнал контрольных кабелей	
36	Журнал контрольных кабелей	
37	Журнал контрольных кабелей	
38	Журнал контрольных кабелей	
39	Журнал контрольных кабелей	
40	Журнал контрольных кабелей	
41	Сводная ведомость потребности в кабеле	

Ведомость ссылочных и прилагаемых документов

Обозначение	Наименование	Примечание
	Прилагаемые документы	
130-23-УА2.СО	Спецификация оборудования, изделий и материалов	
130-23-УА2.ВР	Ведомость объемов работ.	

Общие указания

Данный раздел рабочей документации выполнен на основании задания на проектирование рабочей документации по объекту "Цех №8, расположенный по адресу: Московская область, г. о. Мытищи, ул. Колонцова, 4. Капитальный ремонт".

Данный раздел рабочей документации соответствует:

- заданию на проектирование;
- требованиям Федерального закона от 30.12.2009 № 384-ФЗ "Технический регламент о безопасности зданий и сооружений";
- требованиям Федерального закона от 22.07.2008 № 123-ФЗ"Технический регламент о требованиях пожарной безопасности".

Данный раздел рабочей документации выполнен в соответствии с действующими в РФ стандартами:

- ГОСТ Р 53246-2008 Информационные технологии. Системы кабельные структурированные. Проектирование основных узлов системы. Общие требования;
- ГОСТ Р 21.101-2020. СПДС. Основные требования к проектной и рабочей документации;
- ПУЭ, 7-е издание, раздел 7.

Подключение и наладка устройств УА должна выполняться квалифицированным персоналом в соответствии с рабочей документацией, требованиями технической документации от изготовителя оборудования, ПУЭ. Заземление оборудования и должно выполняться в соответствии с требованиями ПУЭ, технической документацией предприятий-изготовителей.

Ведомость полного комплекта смотри в документе 130-23-ВПК.

Изм.	Кол.уч.	Лист	№док.	Подп.	Дата	130-23-УА2		
						Цех №8, расположенный по адресу: Московская область, г.о. Мытищи, ул. Колонцова, 4. Капитальный ремонт		
Разраб.		Елисеева				Цех №8. Устройства автоматики.	Стадия	Лист	Листов
Пров.		Лемехов					Р	1	41
Н. контр.		Манаенкова				Общие данные.	ООО НПП «ОВИСТ»		
ГИП		Зайчиков							

Взам. инв. №

Подп. и дата

Инв. № подл.

Формат А4х3

Функциональная схема

Приточная вентиляционная установка П1(П2)

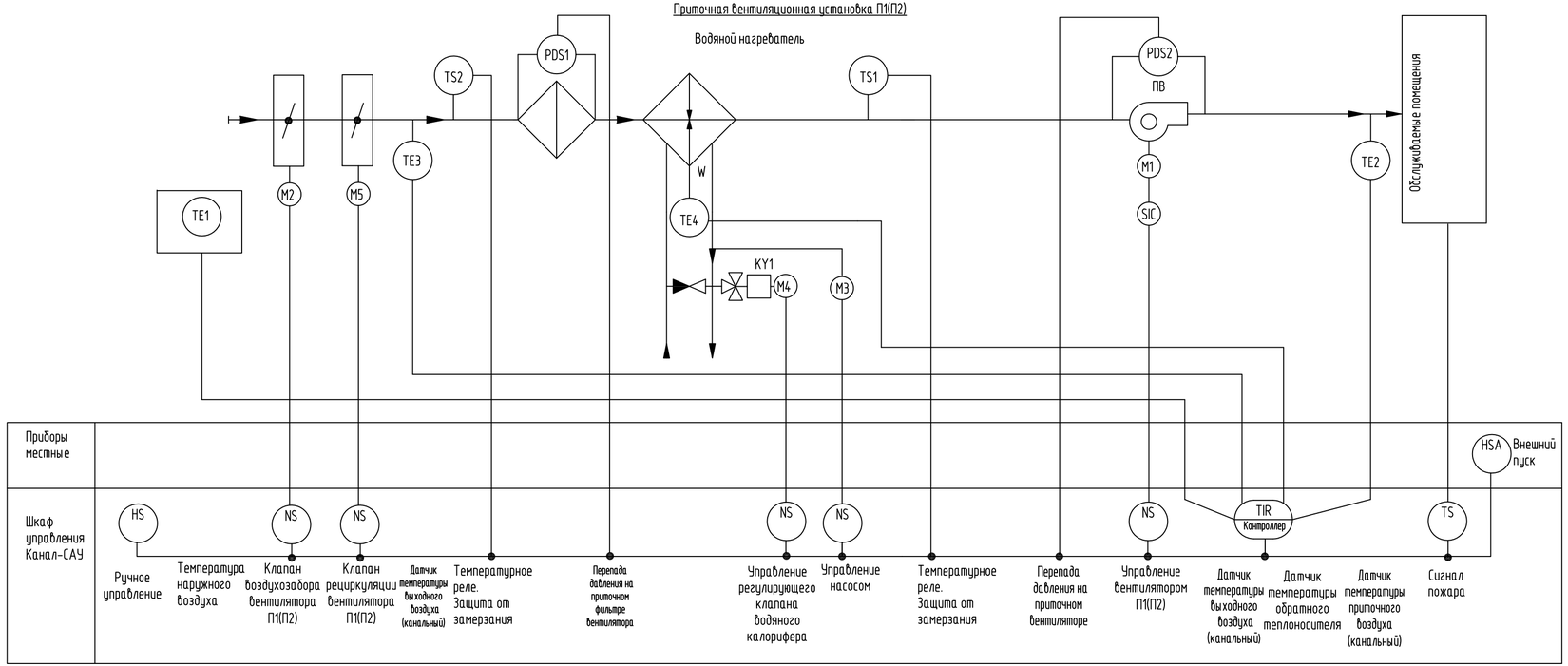

Перечень элементов

Поз. обозначение	Наименование	Кол.	Примечание
	Цех №8. 1-й этаж. Склад, Шкаф управления ШСАУ ВЕРСА . Приточная установка П1(П2)		
M1	Электропривод вентилятора	1	
M2	Электропривод воздушной (220В, 3-х поз. управление)	1	
M3	Насос циркуляционный теплоносителя 220 В	1	
M4	Электропривод клапана воздушного воздухонагревателя 24 В, управления 0-10В	1	
M5	Электропривод рециркуляционного клапана 2204 В , управления 0-10В	1	
TS1	Термостат TF60 (6м) (по воздуху)	1	
TS2	Термостат TF60 (12м) (по воздуху)	1	
PDS2	Датчик-реле перепада давления PS1500 на приточном вентиляторе 100-1500 Па	1	
PDS1	Датчик-реле перепада давления PS500 на приточном фильтре 30-300 Па	1	
TE1	Настенный датчик температуры наружного воздуха ДТС125Л-РТ1000.В2.60	1	
TE2,TE3	Канальный датчик т-ры воздуха ДТС405-Pt1000.B2.320 (PT1000, IP54,-60..+85°C,	2	
	Размер монтажной коробки:64x68x35 мм, поставл. в комплекте с монт. фланцем		
TE4	Датчик температуры обратного теплоносителя ДТС224-РТ100.В2.43/2 по воде	1	
	двух проводной).Размер монт. коробки:64x68x35 мм, поставл. с ком-том монт.частей		
SIC	Преобразователь частоты VF-51 7,5кВт арт.ABA00009	1	Установить дополнительно
KZ1-KZ5	Коробка клеммная D 9125 88x88x53 IP55/IP65 серая	5	HENSEL

Схема выполнена на листах: 2,3

Изм.	Кол.уч.	Лист	№док.	Подп.	Дата
Разраб.		Елисеева			
Пров.		Лемехов			
Н. контр.		Миронова			

130-23-УА2

Цех №8, расположенный по адресу:
Московская область, г.о. Мытищи, ул. Колонцова, 4. Капитальный ремонт

Цех №8.
Устройства автоматики.

Стадия	Лист	Листов
Р	2	

Приточная вентиляционная установка П1(П2).
Схема функциональная и внешних соединений шкафа управления.

ООО НПП «ОВИСТ»

Взам. инв. №

Подп. и дата

Инв. № подл.

Формат А4х3

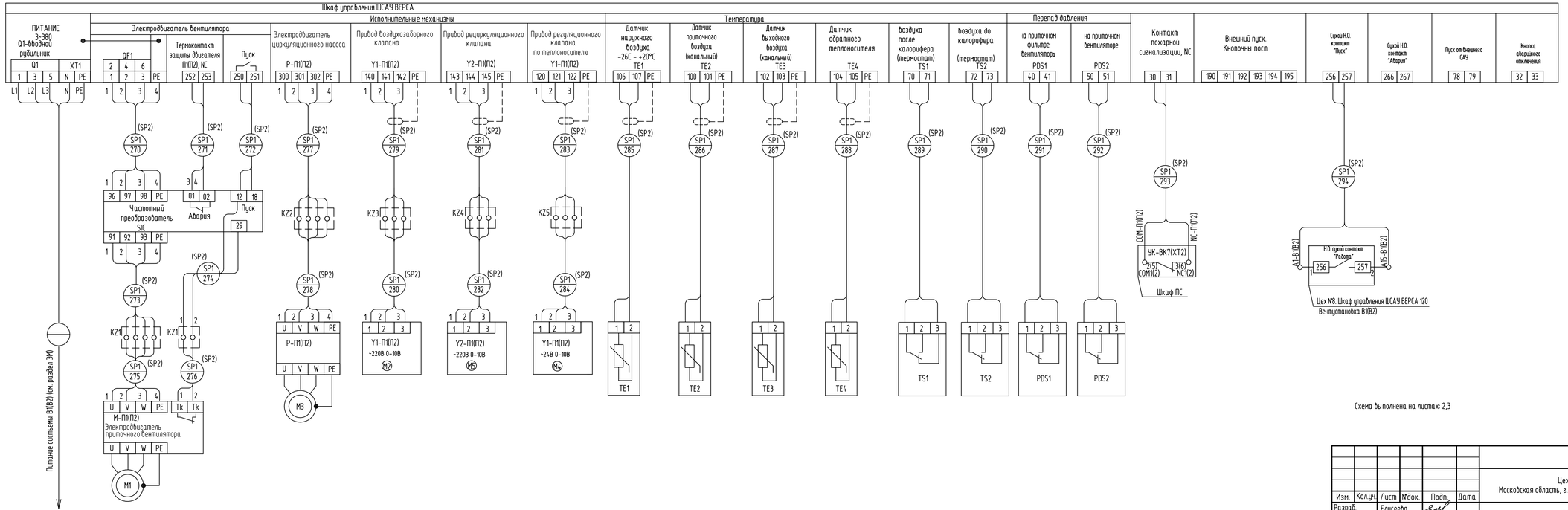

Изм.	Кол.уч.	Лист	№док.	Подп.	Дата
Разраб.		Елисеева			
Пров.		Лемехов			
Н. контр.		Миронова			

130-23-УА2

Цех №8, расположенный по адресу:
Московская область, г.о. Мытищи, ул. Колонцова, 4. Капитальный ремонт

Цех №8.
Устройства автоматики.

Стадия	Лист	Листов
Р	3	

Приточная вентиляционная установка П1(П2).
Схема функциональная и внешних соединений шкафа управления.

ООО НПП «ОВИСТ»

Формат А4х4

Взам. инв. №

Подп. и дата

Инв. № подл.

Функциональная схема

Приточная вентиляционная установка П3(П5)

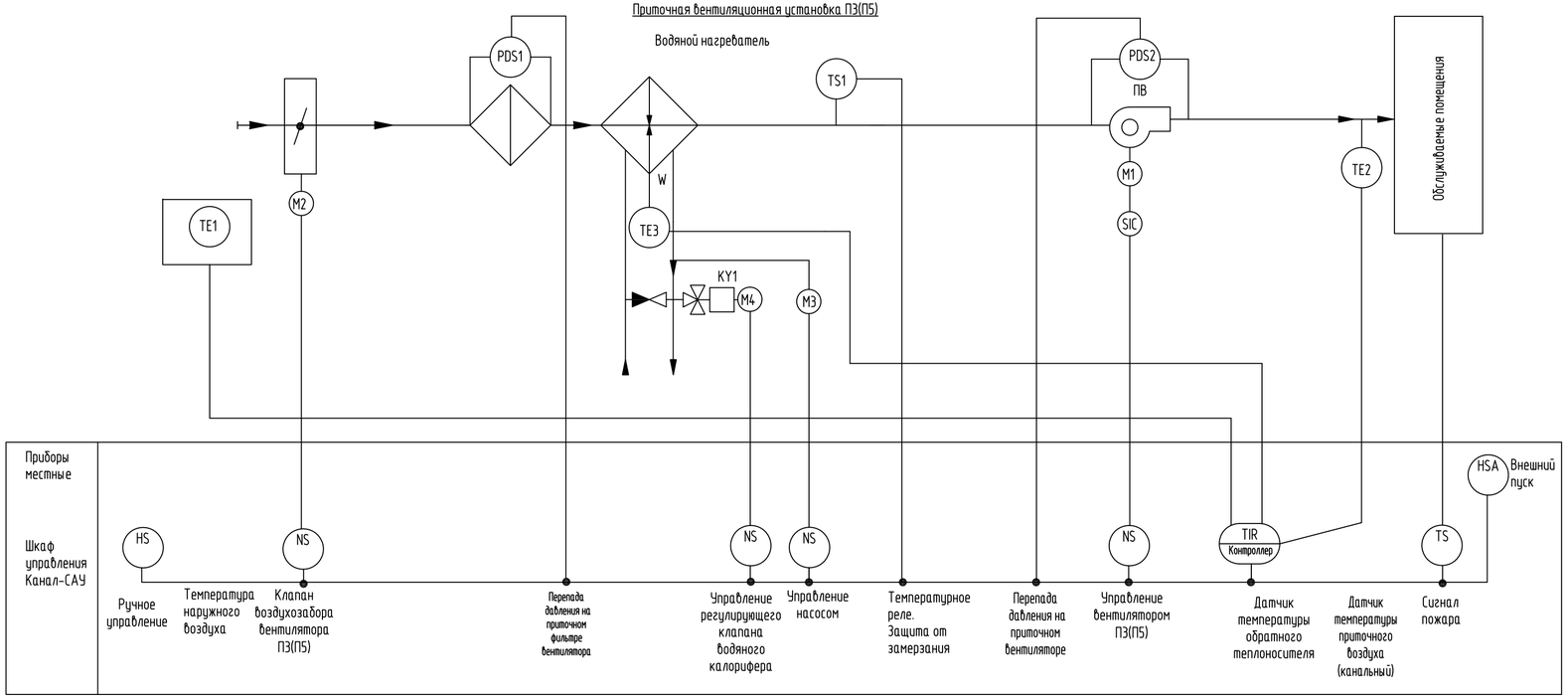

Перечень элементов

Поз. обозначение	Наименование	Кол.	Примечание
	Цех №8. 1-й этаж. Склад. Шкаф управления ШСАУ ВЕРСА . Приточная установка П3(П5)		
M1	Электропривод вентилятора	1	
M2	Электропривод воздушной (220В, 3-х поз. управление)	1	
M3	Насос циркуляционный теплоносителя 220 В	1	
M4	Электропривод клапана воздушного воздухонагревателя 24 В, управления 0-10В	1	
TS1	Термостат TF60 (12м) (по воздуху)	1	
PDS2	Датчик-реле перепада давления PS1500 на приточном вентиляторе 100-1500 Па	1	
PDS1	Датчик-реле перепада давления PS500 на приточном фильтре 30-300 Па	1	
TE1	Настенный датчик температуры наружного воздуха ДТС125Л-РТ1000.В2.60	1	
TE2	Канальный датчик т-ры воздуха ДТС405-Рt1000.В2.320 (РТ1000, IP54,-60..+85°С,	1	
	Размер монтажной коробки:64х68х35 мм, поставл. в комплекте с монт. фланцем		
TE3	Датчик температуры обратного теплоносителя ДТС224-РТ100.В2.43/2 по воде	1	
	двух проводной).Размер монт. коробки:64х68х35 мм, поставл. с ком-том монт.частей		
SIC	Преобразователь частоты VF-51 5,5кВт арт.ABA00010	1	Установить дополнительно
KZ1-KZ4	Коробка клеммная D 9125 88х88х53 IP55/IP65 серая	4	HENSEL

Схема выполнена на листах: 4,5

Изм.	Кол.уч.	Лист	№док.	Подп.	Дата
Разраб.		Елисеева			
Пров.		Лемехов			
Н. контр.		Миронова			

130-23-УА2

Цех №8, расположенный по адресу:
Московская область, г.о. Мытищи, ул. Колонцова, 4. Капитальный ремонт

Цех №8.
Устройства автоматики.

Стадия	Лист	Листов
Р	4	

Приточная вентиляционная установка П3(П5).
Схема функциональная и внешних соединений шкафа управления.

ООО НПП «ОВИСТ»

Взам. инв. №

Подп. и дата

Инв. № подл.

Формат А4х3

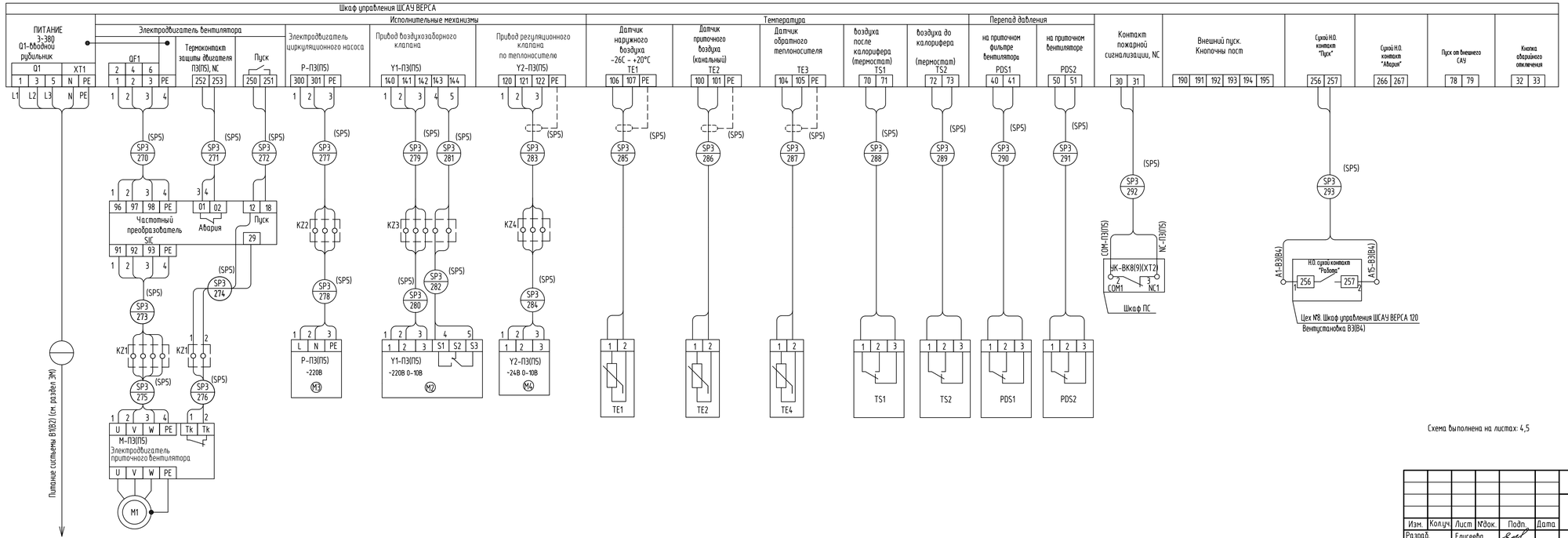

Схема выполнена на листах: 4,5

Схемы функциональная и внешних соединений выполнены на основании информации "ШСАУ ВЕРСА 200. Шкаф систем автоматического управления" и присланной информации NKA231018272-4XB (П3) (KA231018274-4XB(П5)) ООО "ВЕЗА".

Изм.	Кол.уч.	Лист	№док.	Подп.	Дата	130-23-УА2	
Разраб.		Елисеева				Цех №8, расположенный по адресу: Московская область, г.о. Мытищи, ул. Колонцова, 4. Капитальный ремонт	
Пров.		Лемехов				Цех №8. Устройства автоматики.	Стадия: Р; Лист: 5; Листов:
Н. контр.		Миронова				Приточная вентиляционная установка П3(П5). Схема функциональная и внешних соединений шкафа управления.	ООО НПП «ОВИСТ»

Формат А4х4

Взам. инв. №

Подп. и дата

Инв. № подл.

Функциональная схема

Приточная вентиляционная установка П4(П6)

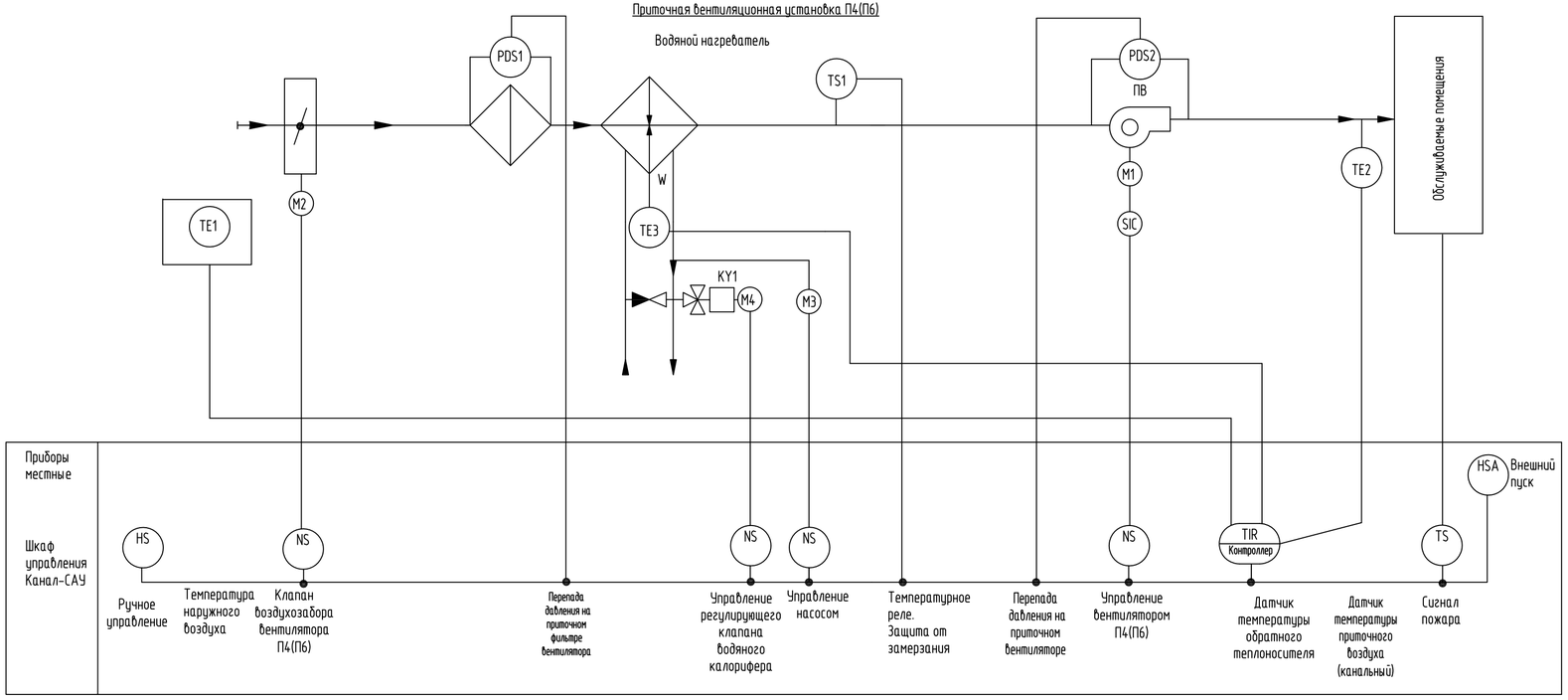

Перечень элементов

Поз. обозначение	Наименование	Кол.	Примечание
	Цех №8. 1-й этаж. Склад. Шкаф управления ШСАУ ВЕРСА . Приточная установка П4(П6)		
M1	Электропривод вентилятора	1	
M2	Электропривод воздушной (220В, 3-х поз. управление)	1	
M3	Насос циркуляционный теплоносителя 220 В	1	
M4	Электропривод клапана воздушного воздухонагревателя 24 В, управления 0-10В	1	
TS1	Термостат TF60 (12м) (по воздуху)	1	
PDS2	Датчик-реле перепада давления PS1500 на приточном вентиляторе 100-1500 Па	1	
PDS1	Датчик-реле перепада давления PS500 на приточном фильтре 30-300 Па	1	
TE1	Настенный датчик температуры наружного воздуха ДТС125Л-РТ1000.В2.60	1	
TE2	Канальный датчик т-ры воздуха ДТС405-Р1000.В2.320 (РТ1000, IP54,-60..+85°С,	1	
	Размер монтажной коробки:64х68х35 мм, поставл. в комплекте с монт. фланцем		
TE3	Датчик температуры обратного теплоносителя ДТС224-РТ100.В2.43/2 по воде	1	
	двух проводной).Размер монт. коробки:64х68х35 мм, поставл. с ком-том монт.частей		
SIC	Преобразователь частоты VF-51 5,5кВт арт.ABA00009	1	Установить дополнительно
KZ1-KZ4	Коробка клеммная D 9125 88х88х53 IP55/IP65 серая	4	HENSEL

Схема выполнена на листах: 6,7

Изм.	Кол.уч.	Лист	№док.	Подп.	Дата
Разраб.		Елисеева			
Пров.		Лемехов			
Н. контр.		Миронова			

130-23-УА2

Цех №8, расположенный по адресу:
Московская область, г.о. Мытищи, ул. Колонцова, 4. Капитальный ремонт

Цех №8.
Устройства автоматики.

Стадия	Лист	Листов
Р	6	

Приточная вентиляционная установка П4(П6).
Схема функциональная и внешних соединений шкафа управления.

ООО НПП «ОВИСТ»

Взам. инв. №

Подп. и дата

Инв. № подл.

Формат А4х3

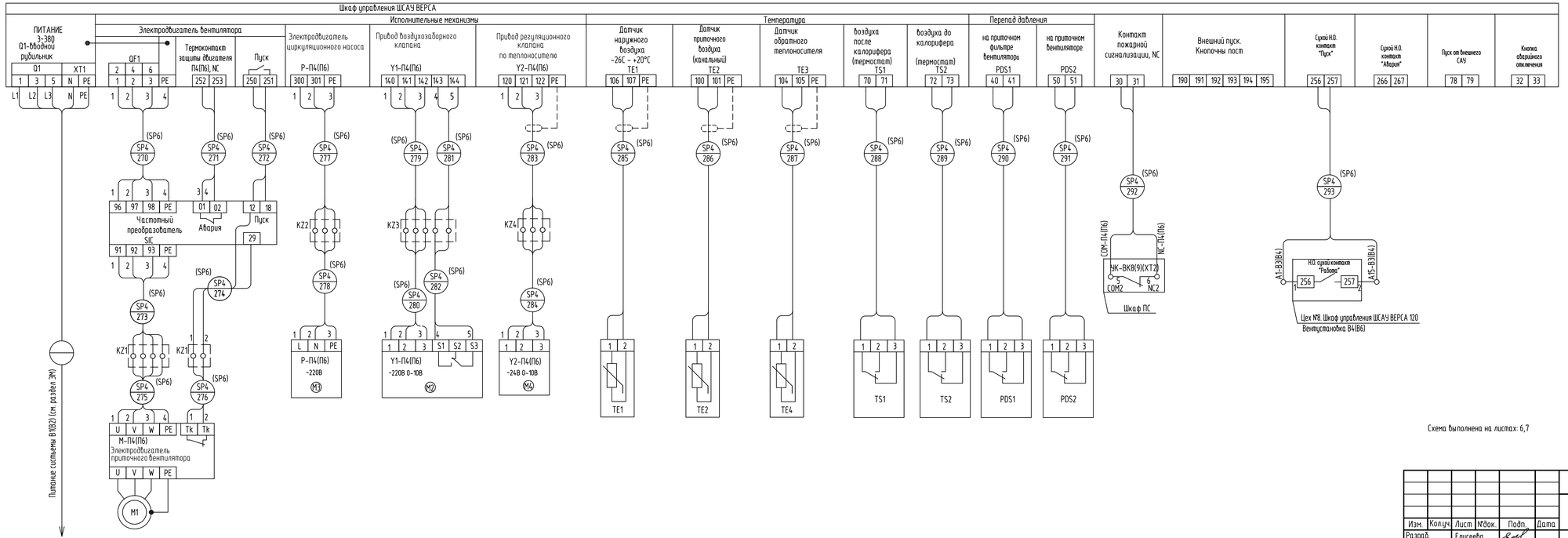

Схема выполнена на листах: 6,7

Схемы функциональная и внешних соединений выполнены на основании информации "ШСАУ ВЕРСА 200. Шкаф систем автоматического управления" и присланной информации NKA231018273-4XB (П4) (KA231018275-4XB(П6)) ООО "ВЕЗА".

Изм.	Кол.уч.	Лист	№док.	Подп.	Дата	130-23-УА2
Разраб.		Елисеева				Цех №8, расположенный по адресу: Московская область, г.о. Мытищи, ул. Колонцова, 4. Капитальный ремонт
Пров.		Лемехов				Цех №8. Устройства автоматики. — Стадия: Р; Лист: 7; Листов:
Н. контр.		Миронова				Приточная вентиляционная установка П4(П6). Схема функциональная и внешних соединений шкафа управления. — ООО НПП «ОВИСТ»

Взам. инв. №

Подп. и дата

Инв. № подл.

Формат А4х4

Функциональная схема

Приточная вентиляционная установка П1(П2)

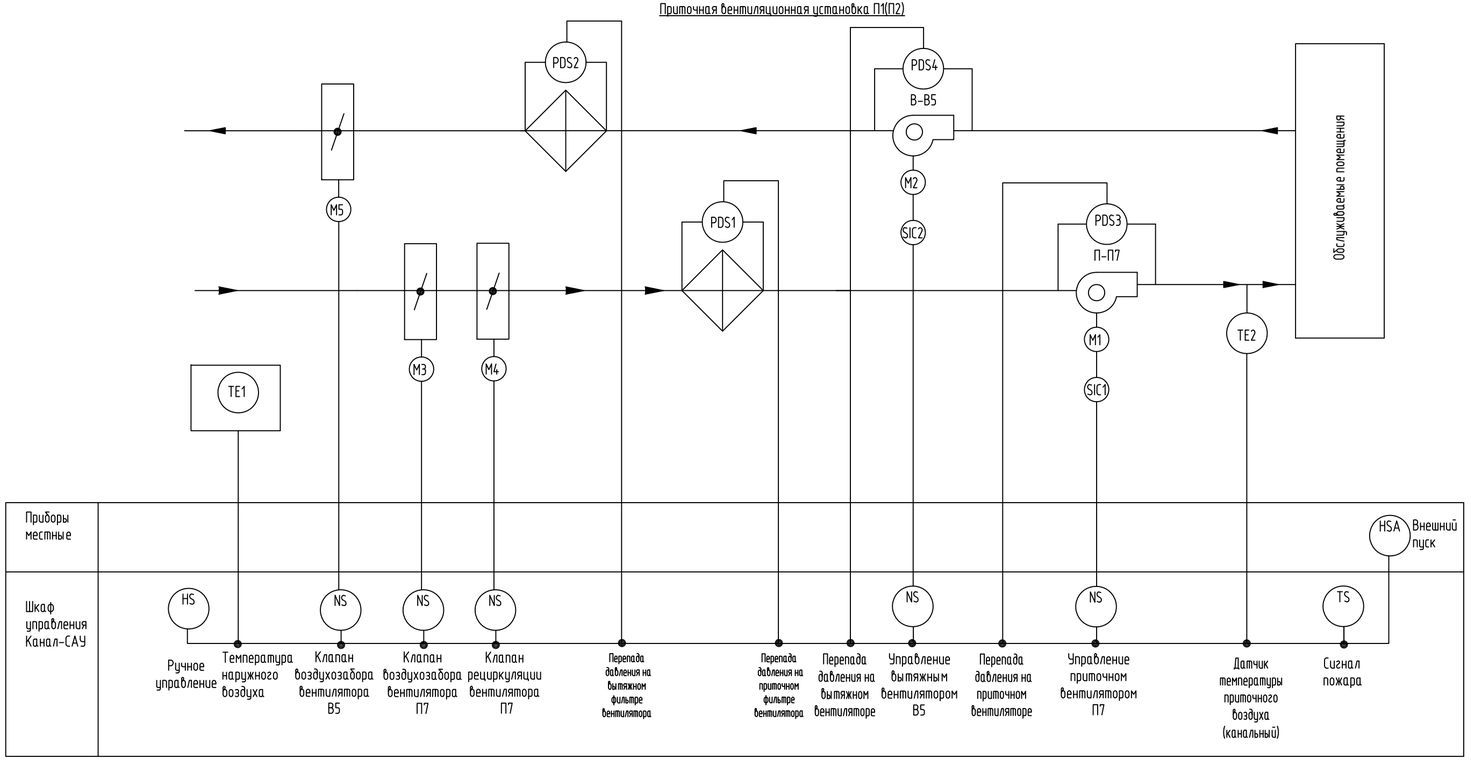

Перечень элементов

Поз. обозначение	Наименование	Кол.	Примечание
	Цех №8. Компрессорная. Шкаф ШСАУ ВЕРСА приточновытяжной вентиляции П7,В5.		
M1	Электродвигатель приточного вентилятора П7	1	
M2	Электродвигатель вытяжного вентилятора В5	1	
M3	Электропривод воздухозаборногоклапана воздушного 24 В, управления 0-10В	1	
M4	Электропривод рециркуляционного клапана 24 В , управления 0-10В	1	
M5	Электропривод воздухозаборногоклапана воздушного 24 В, управления 0-10В	1	
PDS1	Датчик-реле перепада давления PS500 на приточном фильтре 30-300 Па	1	
PDS3	Датчик-реле перепада давления PS1500 на приточном вентиляторе 100-1500 Па	1	
PDS2	Датчик-реле перепада давления PS500 на приточном фильтре 30-300 Па	1	
PDS4	Датчик-реле перепада давления PS1500 на приточном вентиляторе 100-1500 Па	1	
TE1	Настенный датчик температуры наружного воздуха ДТС125Л-РТ1000.В2.60	1	
TE2	Канальный датчик т-ры воздуха ДТС405-Pt1000.B2.320 (PT1000, IP54,-60..+85°C,	1	
	Размер монтажной коробки:64x68x35 мм, поставл. в комплекте с монт. фланцем		
SIC1,SIC2	Преобразователь частоты VF-51 4кВт арт.ABA00008	2	Установить дополнительно
KZ1-KZ5	Коробка клеммная D 9125 88x88x53 IP55/IP65 серая	5	HENSEL
	Цех №8. Компрессорная. У входа в помещение.		
SB1	Пост кнопочный	1	
	ПКУ 15-21.121-54 У2 (1xKE081/2 (1з+1р) черн. + 1xKE081/2 (1з+1р) красн. + PG-19)		(цилиндрические кнопки)
KZ6	Коробка клеммная D 9125 88x88x53 IP55/IP65 серая	1	HENSEL

Схема выполнена на листах: 8,9

Изм.	Кол.уч.	Лист	№док.	Подп.	Дата
Разраб.		Елисеева			
Пров.		Лемехов			
Н. контр.		Миронова			

130-23-УА2

Цех №8, расположенный по адресу:
Московская область, г.о. Мытищи, ул. Колонцова, 4. Капитальный ремонт

Цех №8.
Устройства автоматики.

Стадия	Лист	Листов
Р	8	

Приточновытяжная вентиляция установка П7,В5.
Схема функциональная и внешних соединений шкафа управления.

ООО НПП «ОВИСТ»

Взам. инв. №

Подп. и дата

Инв. № подл.

Формат А4х3

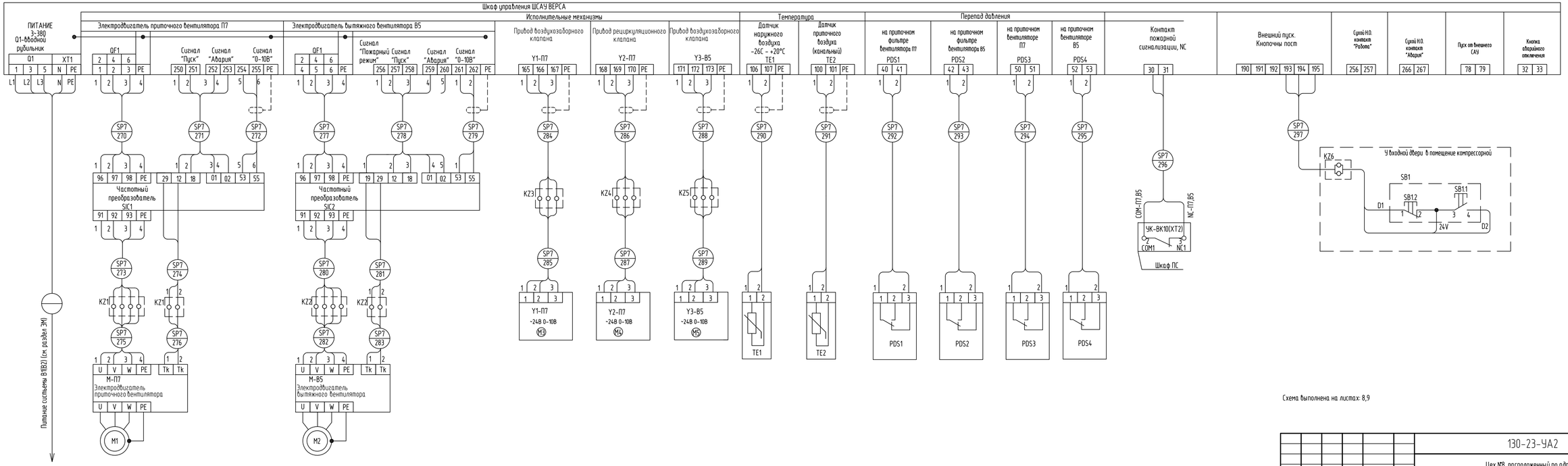

Схема выполнена на листах: 8,9

Схемы функциональная и внешних соединений выполнены на основании информации "ШСАУ ВЕРСА 200. Шкаф систем автоматического управления" и присланной информации NKA237804245-4XB (П7В5) ООО "ВЕЗА".

Изм.	Кол.уч.	Лист	№док.	Подп.	Дата	130-23-УА2
Разраб.		Елисеева				Цех №8, расположенный по адресу: Московская область, г.о. Мытищи, ул. Колонцова, 4. Капитальный ремонт
Пров.		Лемехов				Цех №8. Устройства автоматики. — Стадия: Р; Лист: 9; Листов:
Н. контр.		Миронова				Приточновытяжная вентиляция установка П7,В5. Схема функциональная и внешних соединений шкафа управления. — ООО НПП «ОВИСТ»

Взам. инв. №

Подп. и дата

Инв. № подл.

Формат А4х4

Схема внешних соединений

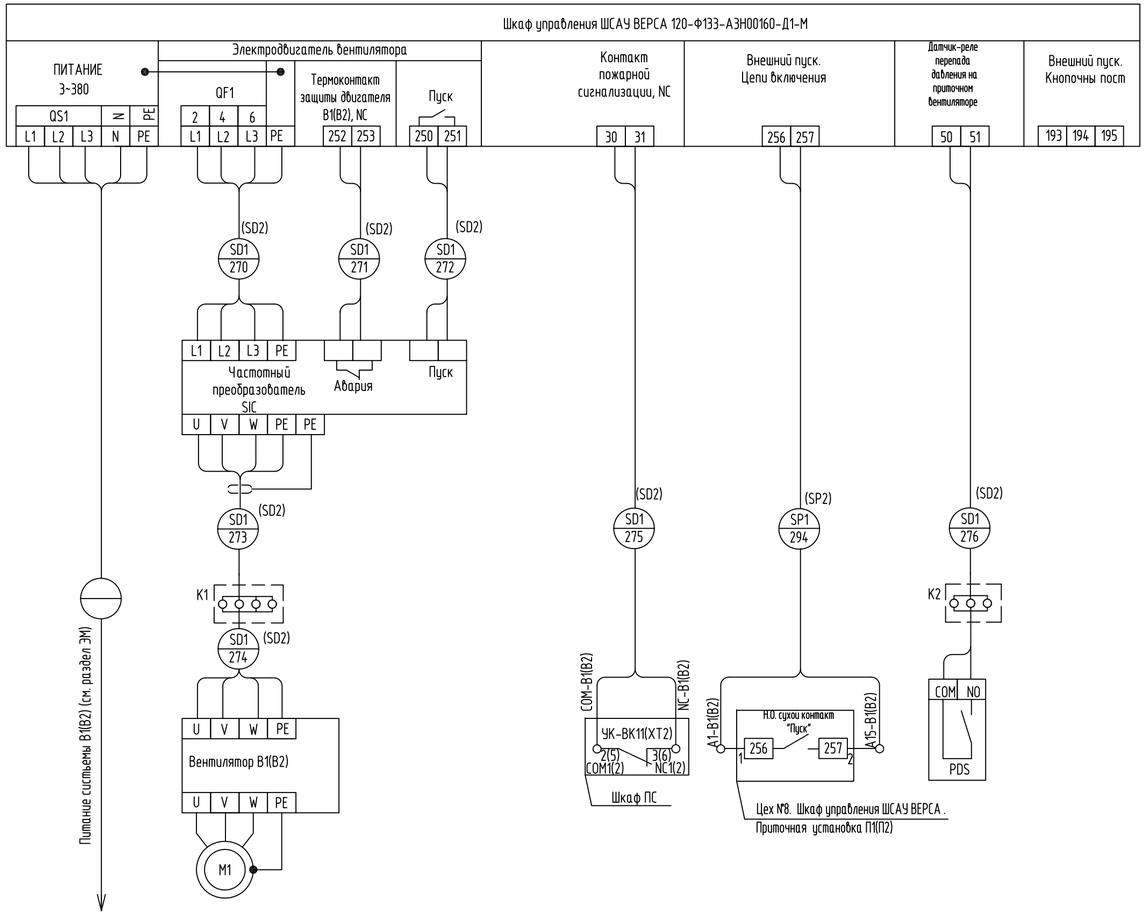

Функциональная схема

Вентиляционная установка B1(B2)

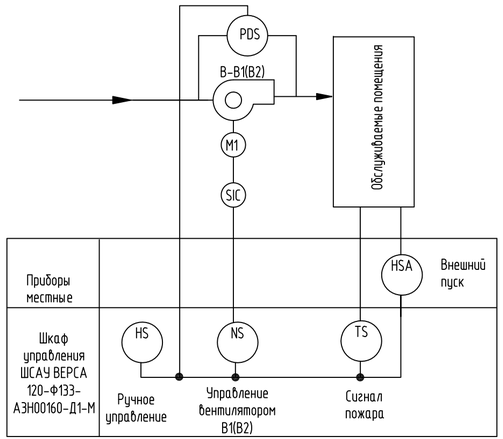

Перечень элементов

Поз. обозначение	Наименование	Кол.	Примечание
	Цех №8. 1-й этаж. Склад. Шкаф управления ШСАУ ВЕРСА 120-Ф133-АЗН00160-Д1-М. Вентустановка B1(B2)		
M1	Электропривод вентилятора КРОС 91-071-T80-H-00550/6F-У1	1	
QF1	Автомат зхащиты двигателя	1	
PDS	Датчик-реле перепада давления на приточном вентиляторе, с комплектом	1	
	монтажных частей 1500 Па		
SIC	Преобразователь частоты VF-51 5,5кВт арт.ABA00009	1	Установить дополнительно
K1,K2	Коробка клеммная D 9125 88x88x53 IP55/IP65 серая	2	HENSEL выносные

Схемы функциональная и внешних соединений выполнены на основании информации "ШСАУ ВЕРСА 100. Шкаф систем автоматического управления" ООО "ВЕЗА".

Изм.	Кол.уч.	Лист	№док.	Подп.	Дата	130-23-УА2		
						Цех №8, расположенный по адресу: Московская область, г.о. Мытищи, ул. Колонцова, 4. Капитальный ремонт		
Разраб.		Елисеева				Цех №8. Устройства автоматики.	Стадия	Лист	Листов
Пров.		Лемехов					Р	10	
Н. контр.		Миронова				Вентиляционная установка B1(B2). Схема функциональная и внешних соединений шкафа управления.	ООО НПП «ОВИСТ»		

Взам. инв. №

Подп. и дата

Инв. № подл.

Формат А4х3

Схема внешних соединений

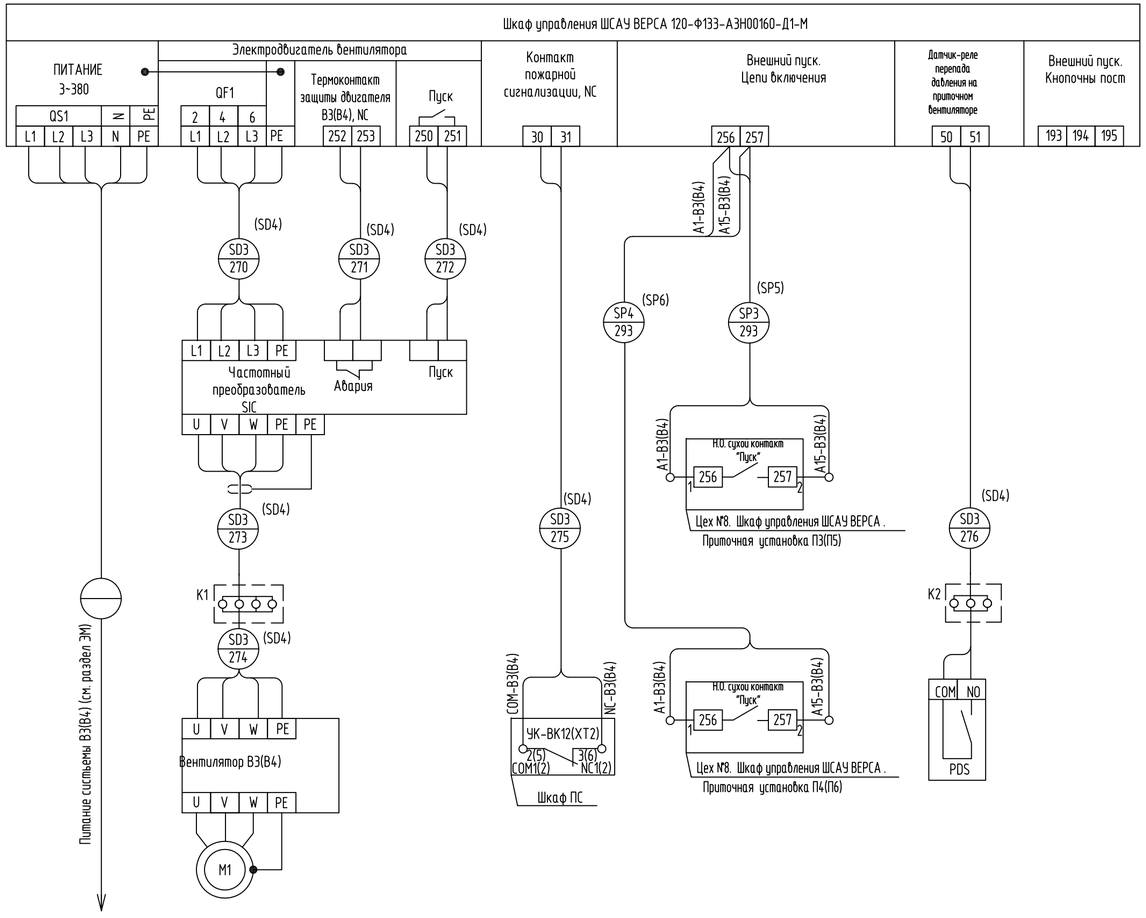

Функциональная схема

Вентиляционная установка В3(В4)

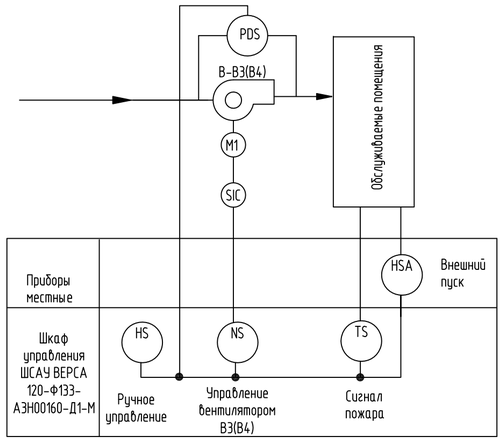

Перечень элементов

Поз. обозначение	Наименование	Кол.	Примечание
	Цех №8. 1-й этаж. Склад. Шкаф управления ШСАУ ВЕРСА 120-Ф133-АЗН00160-Д1-М. Вентустановка В3(В4)		
M1	Электропривод вентилятора КРОС 91-071-Т80-Н-00550/6F-У1	1	
QF1	Автомат зхащиты двигателя	1	
PDS	Датчик-реле перепада давления на приточном вентиляторе, с комплектом	1	
	монтажных частей 1500 Па		
SIC	Преобразователь частоты VF-51 5,5кВт арт.ABA00009	1	Установить дополнительно
K1,K2	Коробка клеммная D 9125 88x88x53 IP55/IP65 серая	2	HENSEL выносные

Схемы функциональная и внешних соединений выполнены на основании информации "ШСАУ ВЕРСА 100. Шкаф систем автоматического управления" ООО "ВЕЗА".

Изм.	Кол.уч.	Лист	N'док.	Подп.	Дата	130-23-УА2		
						Цех №8, расположенный по адресу: Московская область, г.о. Мытищи, ул. Колонцова, 4. Капитальный ремонт		
Разраб.		Елисеева				Цех №8. Устройства автоматики.	Стадия	Лист	Листов
Пров.		Лемехов					Р	11	
Н. контр.		Миронова				Вентиляционная установка В3(В4). Схема функциональная и внешних соединений шкафа управления.	ООО НПП «ОВИСТ»		

Взам. инв. №

Подп. и дата

Инв. № подл.

Формат А4х3

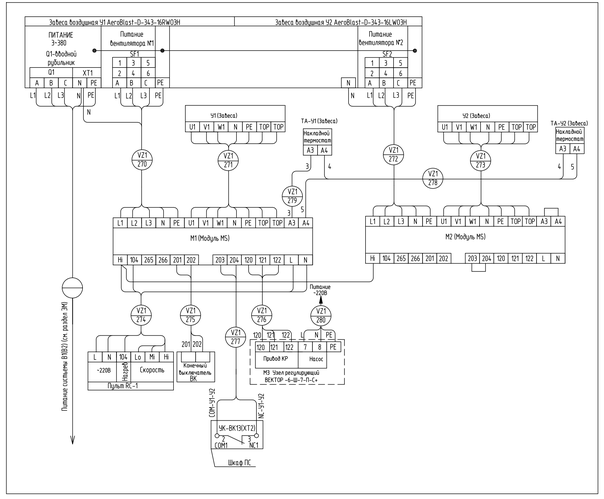

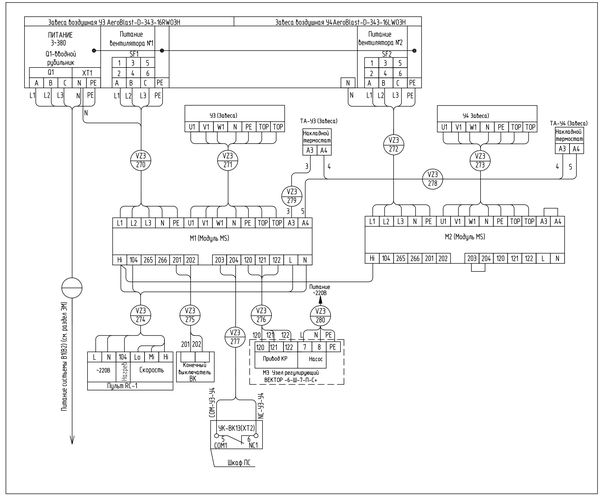

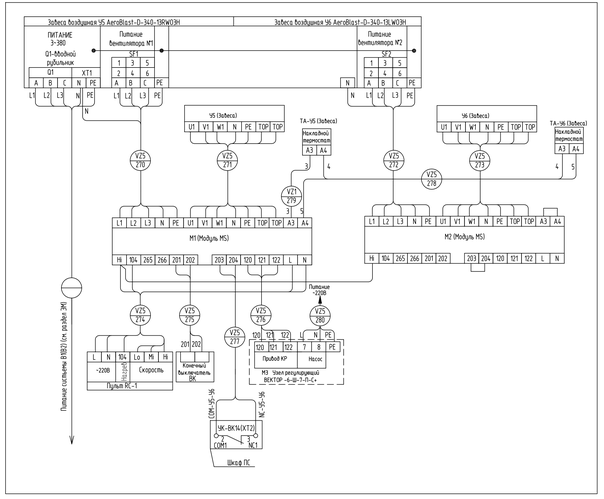

Перечень элементов

Поз. обозначение	Наименование	Кол.	Примечание
	Цех №9. Обычный цех. Шкаф ШСА9-Aeroblast завесы V1-V2		
SF1, SF2	Автоматический выключатель	2	
Q1	Рубильник Модо	1	
TA-V1	Нагревательный термостат RAK TW5000S;	1	
TA-V2	Нагревательный термостат RAK TW5000S;	1	
V1	Завеса воздушная V1 AeroBlast-D-343-16RW03H	1	
V2	Завеса воздушная V2 AeroBlast-D-343-16LW03H	1	
ВК	Конечный выключатель	1	
M3	Узел регулирующий ВЕКТОР -6-Ш-7-П-С+	1	Заказать дополнительно
RC	Пульт управления RC-1	1	Заказать дополнительно
M1, M2	Модуль коммутационный MS	2	Заказать дополнительно
	Цех №9. Сварочный цех. Шкаф ШСА9-Aeroblast завесы V3-V4(V5-V6)		
SF1, SF2	Автоматический выключатель	2	
Q1	Рубильник Модо	1	
TA-V3(V5)	Нагревательный термостат RAK TW5000S;	1	
TA-V4(V6)	Нагревательный термостат RAK TW5000S;	1	
V3(V5)	Завеса воздушная V1 AeroBlast-D-343-16RW03H	1	
V4(V6)	Завеса воздушная V2 AeroBlast-D-343-16LW03H	1	
ВК	Конечный выключатель	1	
M3	Узел регулирующий ВЕКТОР -6-Ш-7-П-С+	1	
RC	Пульт управления RC-1	1	
M1, M2	Модуль коммутационный MS	2	

Изм.	Кол.уч.	Лист	№Док.	Подп.	Дата	130-23-ЧА2
Разраб.		Елисеева				Цех №9, расположенный по адресу: Московская область, г.о. Мытищи, ул. Колонцова, 4. Капитальный ремонт
Пров.		Ленкина				Цех №9. Устройства автоматики. — Стадия: Р; Лист: 12; Листов:
Н. контр.		Мурзинова				Воздушные завесы V5-V6. Схема внешних соединений шкафов управления — ООО НПП «ОВИКТ»

Формат А4х6

Взам.инв.№

Подп. и дата

Инв.№ подл.

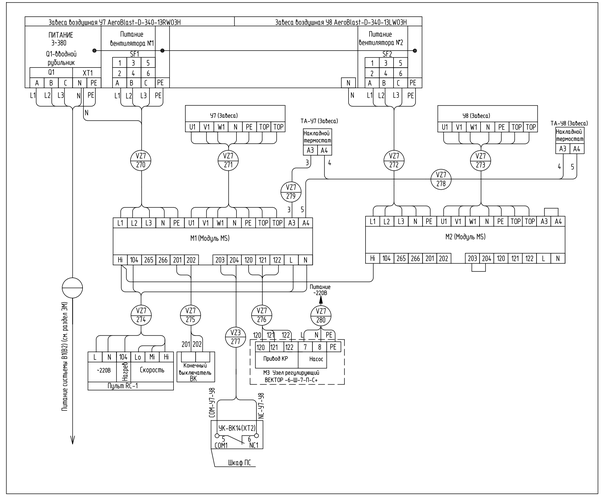

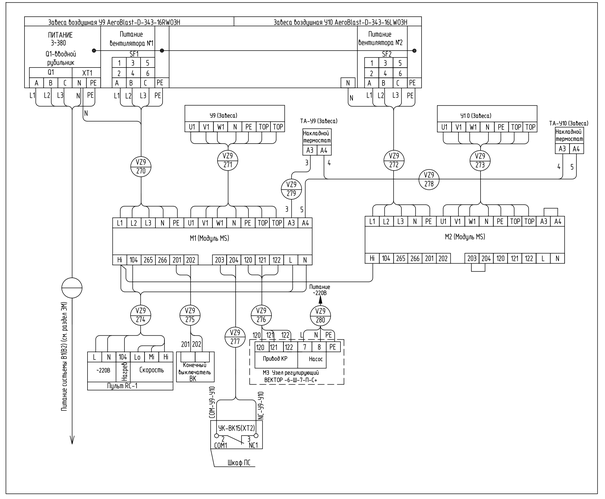

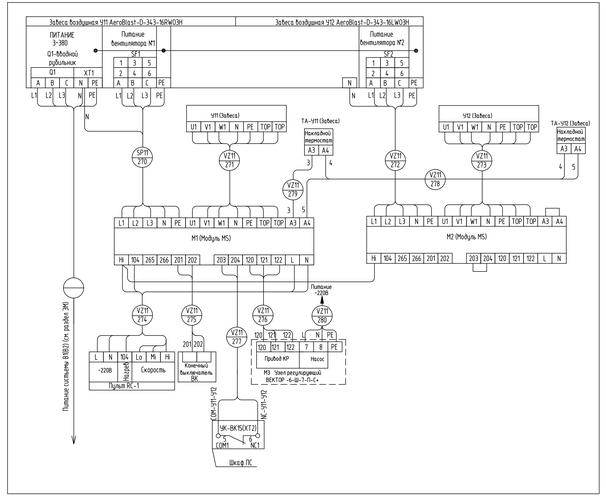

Перечень элементов

Поз. обозначение	Наименование	Кол.	Примечание
	Цех №9. Сварочный цех. Шкаф ШСА1У-AeroBlast завесы V7-V8(V9-V10)		
SF1, SF2	Автоматический выключатель	2	
Q1	Рубильник Модо	1	
TA-V7(9)	Нагревательный термостат RAK TW5000S;	1	
TA-V8(10)	Нагревательный термостат RAK TW5000S;	1	
V7(9)	Завеса воздушная V1 AeroBlast-D-343-16RW03H	1	
V8(10)	Завеса воздушная V2 AeroBlast-D-343-16L W03H	1	
ВК	Конечный выключатель	1	
M3	Узел регулирующий ВЕКТОР-6-Ш-7-П-С+	1	Заказать дополнительно
RC	Пульт управления RC-1	1	Заказать дополнительно
M1, M2	Модуль коммутационный MS	2	Заказать дополнительно
	Цех №9. Обычный цех. Шкаф ШСА1У-AeroBlast завесы V11-V12(V13-V14, V15-V16)		
SF1, SF2	Автоматический выключатель	2	
Q1	Рубильник Модо	1	
TA-V11(V13,V15)	Нагревательный термостат RAK TW5000S;	1	
TA-V12(V14,V16)	Нагревательный термостат RAK TW5000S;	1	
V11(V13,V15)	Завеса воздушная V1 AeroBlast-D-343-16RW03H	1	
V12(V14,V16)	Завеса воздушная V2 AeroBlast-D-343-16L W03H	1	
ВК	Конечный выключатель	1	
M3	Узел регулирующий ВЕКТОР-6-Ш-7-П-С+	1	
RC	Пульт управления RC-1	1	
M1, M2	Модуль коммутационный MS	2	

Схема выполнена на листах: 13,14

Изм.	Кол.уч.	Лист	№Док.	Подп.	Дата	130-23-ЧА2	
Разраб.		Елисеева				Цех №9, расположенный по адресу: Московская область, г.о. Мытищи, ул. Колонцова, 4. Капитальный ремонт	
Пров.		Ленкина				Цех №9. Устройство автоматики.	Стадия: Р; Лист: 13; Листов:
Н. контр.		Мурзинова				Воздушные завесы V7-V16. Схема внешних соединений шкафов управления	ООО НПП «ОВИС Т»

Формат А4х6

Взам. инв. №

Подп. и дата

Инв. № подл.

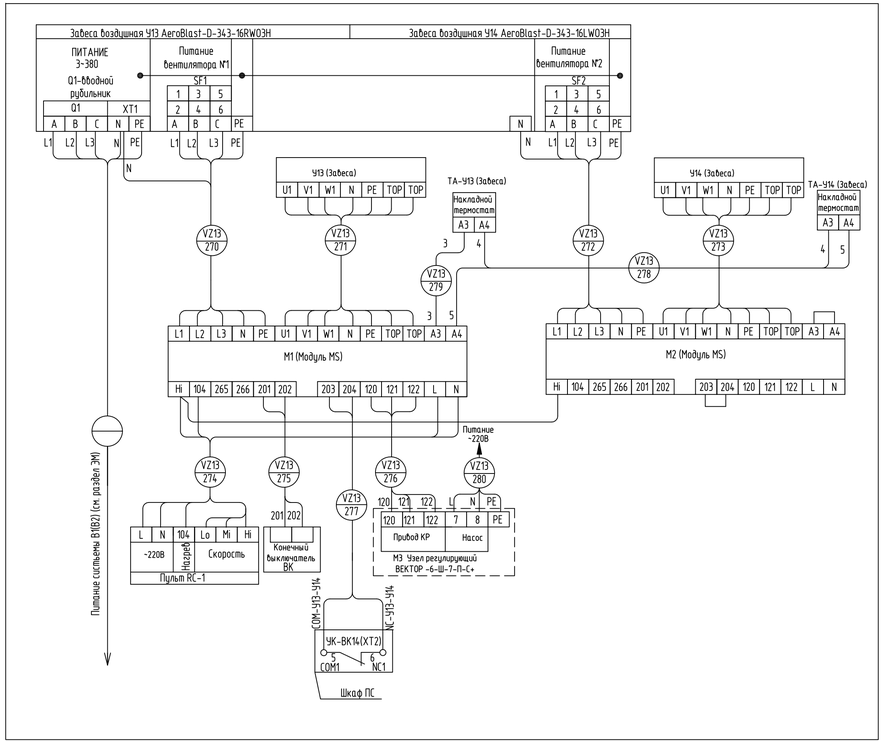

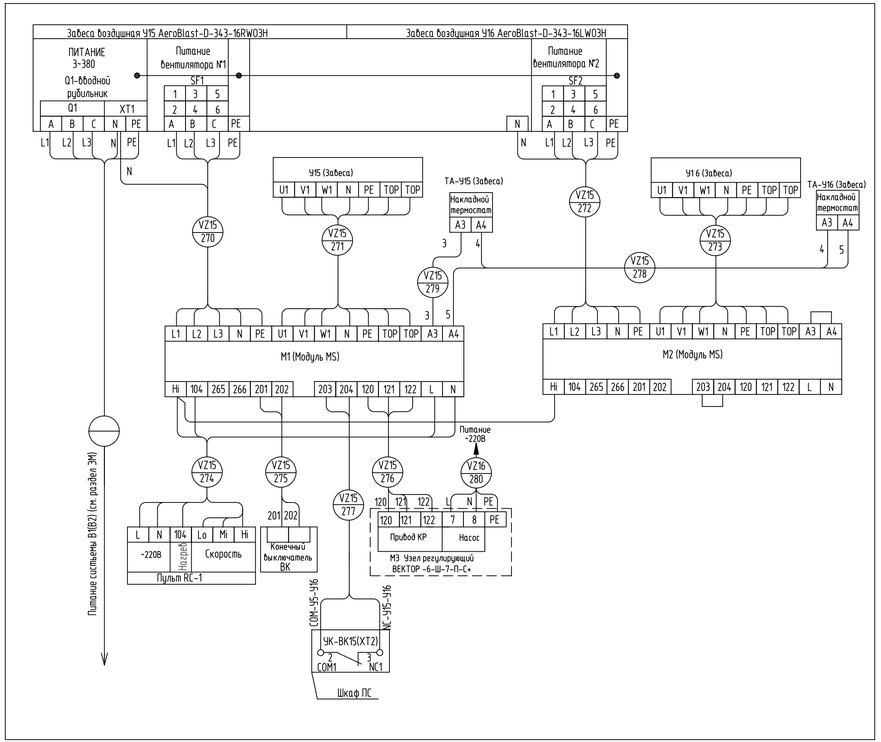

Схема выполнена на листах: 13,14

						130-23-УА2		
Изм.	Кол.уч.	Лист	№док.	Подп.	Дата	Цех №8, расположенный по адресу: Московская область, г.о. Мытищи, ул. Колонцова, 4. Капитальный ремонт		
Разраб.		Елисеева				Цех №8. Устройства автоматики.	Стадия	Лист	Листов
Пров.		Лемехов					Р	14	
Н. контр.		Миронова				Приточновытяжная вентиляция установка П7,В5. Схема функциональная и внешних соединений шкафа управления.	ООО НПП «ОВИС Т»		

Взам. инв. №

Подп. и дата

Инв. № подл.

Формат А4х4

1 Кабельный журнал не может служить основанием для нарезки кабеля.
Кабель отрезается по фактически промеренной трассе.
2 В кабельный журнал внесены только вновь прокладываемые кабели.
3 Экран кабелей необходимо заземлять с двух сторон.
4 Прокладка всех кабелей осуществляется по установленным конструкциям и лоткам.
5 Кабельный журнал выполнен на листах 15-41.

						130-23-УА2		
						Цех №8, расположенный по адресу: Московская область, г.о. Мытищи, ул. Колонцова, 4. Капитальный ремонт		
Изм.	Кол.уч.	Лист	№док.	Подп.	Дата			
Разраб.		Елисеева				Цех №8. Устройства автоматики.	Стадия	Лист	Листов
Пров.		Лемехов					Р	15	27
Н. контр.		Миронова				Журнал контрольных кабелей	ООО НПП «ОВИСТ»		

Взам. инв. №

Подп. и дата

Инв. № подл.

Формат А4

№№ п.п.	Наименование монтажной единицы	Марка монтажной единицы	Лист	Наименование монтажной единицы	Марка монтажной единицы	Лист	Примечание
1	Содержание		16	Цех №8. Сварочный цех. Шкаф ШСАУ-Aeroblast завесы У5-У6	"VZ5"	35	
2	Цех №8. Шкаф управления ШСАУ ВЕРСА приточной вентиляции П1	"SP1"	17	Цех №8. Сварочный цех. Шкаф ШСАУ-Aeroblast завесы У7-У8	"VZ7"	36	
3	Цех №8. Шкаф управления ШСАУ ВЕРСА приточной вентиляции П2	"SP2"	19	Цех №8. Сварочный цех. Шкаф ШСАУ-Aeroblast завесы У9-У10	"VZ9"	37	
5	Цех №8. Шкаф управления ШСАУ ВЕРСА приточной вентиляции П3	"SP3"	21	Цех №8. Обычный цех. Шкаф ШСАУ-Aeroblast завесы У11-У12	"VZ11"	38	
6	Цех №8. Шкаф управления ШСАУ ВЕРСА приточной вентиляции П4	"SP4"	23	Цех №8. Обычный цех. Шкаф ШСАУ-Aeroblast завесы У13-У14	"VZ13"	39	
7	Цех №8. Шкаф управления ШСАУ ВЕРСА приточной вентиляции П5	"SP5"	25	Цех №8. Обычный цех. Шкаф ШСАУ-Aeroblast завесы У15-У16	"VZ15"	40	
8	Цех №8. Шкаф управления ШСАУ ВЕРСА приточной вентиляции П6	"SP6"	27	Сводная ведомость потребности в кабеле		41	
9	Цех №8. Шкаф управления ШСАУ ВЕРСА приточной вентиляции П7,В5	"SP7"	29				
10	Вентиляционная установка В1 "SD1"	"SD1"	31				
11	Вентиляционная установка В2 "SD2"	"SD2"	31				
12	Вентиляционная установка В3 "SD3"	"SD3"	32				
13	Вентиляционная установка В4 "SD4"	"SD4"	32				
14	Цех №8. Обычный цех. Шкаф ШСАУ-Aeroblast завесы У1-У2	"VZ1"	33				
15	Цех №8. Сварочный цех. Шкаф ШСАУ-Aeroblast завесы У3-У4	"VZ3"	34				

Взам. инв. №

Подп. и дата

Инв. № подл.

Марка кабеля	Тип	Число и сечение жил	Число рез. жил	Направление кабеля		Длина (м)		Примечание
				Начало	Конец	По проекту	Проложено	
				Цех №8.1-й этаж. Склад. Шкаф управления ШСАУ ВЕРСА приточной вентиляции П1 "SP1"				
SP1-270	ВВГнг(А)-LS	5х4	1	Шкаф управления ШСАУ ВЕРСА П1	Частотный преобразователь П1	10		
SP1-271	КВВГнг(А)-LS	4х1,5	2	Шкаф управления ШСАУ ВЕРСА П1	Частотный преобразователь П1	10		
SP1-272	КВВГЭнг(А)-LS	4х1,5	2	Шкаф управления ШСАУ ВЕРСА П1	Частотный преобразователь П1	10		
SP1-273	ВВГнг(А)-LS	5х4	1	Приточный вентилятор П1. Кл. коробка KZ1	Частотный преобразователь П1	140		
SP1-274	КВВГнг(А)-LS	4х1,5	2	Приточный вентилятор П1. Кл. коробка KZ1	Частотный преобразователь П1	140		
SP1-275	ВВГнг(А)-LS	5х4	1	Приточный вентилятор П1. Кл. коробка KZ1	Приточный вентилятор П1. Электродвигатель	20		
SP1-276	КВВГнг(А)-LS	4х1,5	2	Приточный вентилятор П1. Кл. коробка KZ1	Приточный вентилятор П1. Электродвигатель	20		
SP1-277	ВВГнг(А)-LS	5х4	1	Шкаф управления ШСАУ ВЕРСА П1	Приточный вентилятор П1. Кл. коробка KZ2	140		
SP1-278	ВВГнг(А)-LS	5х4	1	П1.Электродвигатель циркуляционного насоса	Приточный вентилятор П1. Кл. коробка KZ2	20		
SP1-279	ВВГнг(А)-LS	4х4	1	Шкаф управления ШСАУ ВЕРСА П1	Приточный вентилятор П1. Кл. коробка KZ3	140		
SP1-280	ВВГнг(А)-LS	4х4	1	ИМ. Привод воздухозаборного клапана	Приточный вентилятор П1. Кл. коробка KZ3	20		
SP1-281	ВВГнг(А)-LS	4х4	1	Шкаф управления ШСАУ ВЕРСА П1	Приточный вентилятор П1. Кл. коробка KZ4	140		
SP1-282	ВВГнг(А)-LS	4х4	1	ИМ. Привод рециркуляционного клапана	Приточный вентилятор П1. Кл. коробка KZ4	20		
SP1-283	ВВГнг(А)-LS	4х4	1	Шкаф управления ШСАУ ВЕРСА П1	Приточный вентилятор П1. Кл. коробка KZ5	140		
SP1-284	ВВГнг(А)-LS	4х4	1	ИМ. Привод регуляционного клапана	Приточный вентилятор П1. Кл. коробка KZ5	20		
SP1-285	КВВГЭнг(А)-LS	4х1,5	2	Шкаф управления ШСАУ ВЕРСА П1	Датчик температуры наружного воздуха TE1	140		

Взам. инв. №

Подп. и дата

Инв. № подл.

Марка кабеля	Тип	Число и сечение жил	Число рез. жил	Направление кабеля		Длина (м)		Примечание
				Начало	Конец	По проекту	Проложено	
SP1-286	КВВГЭнг(А)-LS	4х1,5	2	Шкаф управления ШСАУ ВЕРСА П1	Датчик т-ры приточного воздуха (канальный) TE2	140		
SP1-287	КВВГЭнг(А)-LS	4х1,5	2	Шкаф управления ШСАУ ВЕРСА П1	Датчик т-ры выходного воздуха (канальный) TE3	140		
SP1-288	КВВГЭнг(А)-LS	4х1,5	2	Шкаф управления ШСАУ ВЕРСА П1	Датчик т-ры обратного теплоносителя TE4	140		
SP1-289	КВВГЭнг(А)-LS	4х1,5	2	Шкаф управления ШСАУ ВЕРСА П1	Температура воздуха после калорифера (термостат) TS1S1	140		
SP1-290	КВВГнг(А)-LS	4х1,5	2	Шкаф управления ШСАУ ВЕРСА П1	TS1 Температура воздуха до калорифера (термостат) TS21	140		
SP1-291	КВВГЭнг(А)-LS	4х1,5	2	Шкаф управления ШСАУ ВЕРСА П1	TS1 Перепад давления на прит. фильтре вентилятора PDS1	140		
SP1-292	КВВГЭнг(А)-LS	4х1,5	2	Шкаф управления ШСАУ ВЕРСА П1	Перепад давления на прит.вентиляторе PDS2	140		
SP1-293	КВВГЭнг(А)-LS	4х2,5	2	Шкаф управления ШСАУ ВЕРСА П1	Лестничный проем 1-2 жтаж. Шкаф ШПС-24 ПС	30		
SP1-294	КВВГЭнг(А)-LS	4х2,5	2	Шкаф управления ШСАУ ВЕРСА П1	Шкаф ШСАУ ВЕРСА 120 Вентустановка В1	20		

Взам. инв. №

Подп. и дата

Инв. № подл.

Марка кабеля	Тип	Число и сечение жил	Число рез. жил	Направление кабеля		Длина (м)		Примечание
				Начало	Конец	По проекту	Проложено	
				Цех №8.1-й этаж. Склад. Шкаф управления ШСАУ ВЕРСА приточной вентиляции П2 "SP2"				
SP2-270	ВВГнг(А)-LS	5х4	1	Шкаф управления ШСАУ ВЕРСА П2	Частотный преобразователь П2	10		
SP2-271	КВВГнг(А)-LS	4х1,5	2	Шкаф управления ШСАУ ВЕРСА П2	Частотный преобразователь П2	10		
SP2-272	КВВГЭнг(А)-LS	4х1,5	2	Шкаф управления ШСАУ ВЕРСА П2	Частотный преобразователь П2	10		
SP2-273	ВВГнг(А)-LS	5х4	1	Приточный вентилятор П2. Кл. коробка KZ1	Частотный преобразователь П2	120		
SP2-274	КВВГнг(А)-LS	4х1,5	2	Приточный вентилятор П2. Кл. коробка KZ1	Частотный преобразователь П2	120		
SP2-275	ВВГнг(А)-LS	5х4	1	Приточный вентилятор П2. Кл. коробка KZ1	Приточный вентилятор П2. Электродвигатель	20		
SP2-276	КВВГнг(А)-LS	4х1,5	2	Приточный вентилятор П2. Кл. коробка KZ1	Приточный вентилятор П2. Электродвигатель	20		
SP2-277	ВВГнг(А)-LS	5х4	1	Шкаф управления ШСАУ ВЕРСА П2	Приточный вентилятор П2. Кл. коробка KZ2	120		
SP2-278	ВВГнг(А)-LS	5х4	1	П1.Электродвигатель циркуляционного насоса	Приточный вентилятор П2. Кл. коробка KZ2	20		
SP2-279	ВВГнг(А)-LS	4х4	1	Шкаф управления ШСАУ ВЕРСА П2	Приточный вентилятор П2. Кл. коробка KZ3	120		
SP2-280	ВВГнг(А)-LS	4х4	1	ИМ. Привод воздухозаборного клапана	Приточный вентилятор П2. Кл. коробка KZ3	20		
SP2-281	ВВГнг(А)-LS	4х4	1	Шкаф управления ШСАУ ВЕРСА П2	Приточный вентилятор П2. Кл. коробка KZ4	120		
SP2-282	ВВГнг(А)-LS	4х4	1	ИМ. Привод рециркуляционного клапана	Приточный вентилятор П2. Кл. коробка KZ4	20		
SP2-283	ВВГнг(А)-LS	4х4	1	Шкаф управления ШСАУ ВЕРСА П2	Приточный вентилятор П2. Кл. коробка KZ5	120		
SP2-284	ВВГнг(А)-LS	4х4	1	ИМ. Привод регуляционного клапана	Приточный вентилятор П2. Кл. коробка KZ5	20		
SP2-285	КВВГЭнг(А)-LS	4х1,5	2	Шкаф управления ШСАУ ВЕРСА П2	Датчик температуры наружного воздуха TE1	120		

Взам. инв. №

Подп. и дата

Инв. № подл.

Марка кабеля	Тип	Число и сечение жил	Число рез. жил	Направление кабеля		Длина (м)		Примечание
				Начало	Конец	По проекту	Проложено	
SP2-286	КВВГЭнг(А)-LS	4х1,5	2	Шкаф управления ШСАУ ВЕРСА П2	Датчик т-ры приточного воздуха (канальный) TE2	120		
SP2-287	КВВГЭнг(А)-LS	4х1,5	2	Шкаф управления ШСАУ ВЕРСА П2	Датчик т-ры выходного воздуха (канальный) TE3	120		
SP2-288	КВВГЭнг(А)-LS	4х1,5	2	Шкаф управления ШСАУ ВЕРСА П2	Датчик т-ры обратного теплоносителя TE4	120		
SP2-289	КВВГЭнг(А)-LS	4х1,5	2	Шкаф управления ШСАУ ВЕРСА П2	Температура воздуха после калорифера (термостат) TS1S1	120		
SP2-290	КВВГнг(А)-LS	4х1,5	2	Шкаф управления ШСАУ ВЕРСА П2	TS1 Температура воздуха до калорифера (термостат) TS21	120		
SP2-291	КВВГЭнг(А)-LS	4х1,5	2	Шкаф управления ШСАУ ВЕРСА П2	TS1 Перепад давления на прит. фильтре вентилятора PDS1	120		
SP2-292	КВВГЭнг(А)-LS	4х1,5	2	Шкаф управления ШСАУ ВЕРСА П2	Перепад давления на прит.вентиляторе PDS2	120		
SP2-293	КВВГЭнг(А)-LS	4х2,5	2	Шкаф управления ШСАУ ВЕРСА П2	Лестничный проем 1-2 жтаж. Шкаф ШПС-24 ПС	30		
SP2-294	КВВГЭнг(А)-LS	4х2,5	1	Шкаф управления ШСАУ ВЕРСА П2	Шкаф ШСАУ ВЕРСА 120 Вентустановка В2	20		

Взам. инв. №

Подп. и дата

Инв. № подл.

Изм.	Кол.уч.	Лист	№ док.	Подп.	Дата

Марка кабеля	Тип	Число и сечение жил	Число рез. жил	Направление кабеля		Длина (м)		Примечание
				Начало	Конец	По проекту	Проложено	
				Цех №8.1-й этаж. Склад. Шкаф управления ШСАУ ВЕРСА приточной вентиляции П3 "SP3"				
SP3-270	ВВГнг(А)-LS	5х4	1	Шкаф управления ШСАУ ВЕРСА П3	Частотный преобразователь П3	10		
SP3-271	КВВГнг(А)-LS	4х1,5	2	Шкаф управления ШСАУ ВЕРСА П3	Частотный преобразователь П3	10		
SP3-272	КВВГЭнг(А)-LS	4х1,5	2	Шкаф управления ШСАУ ВЕРСА П3	Частотный преобразователь П3	10		
SP3-273	ВВГнг(А)-LS	5х4	1	Приточный вентилятор П3. Кл. коробка KZ1	Частотный преобразователь П3	130		
SP3-274	КВВГнг(А)-LS	4х1,5	2	Приточный вентилятор П3. Кл. коробка KZ1	Частотный преобразователь П3	130		
SP3-275	ВВГнг(А)-LS	5х4	1	Приточный вентилятор П3. Кл. коробка KZ1	Приточный вентилятор П3. Электродвигатель	20		
SP3-276	КВВГнг(А)-LS	4х1,5	2	Приточный вентилятор П3. Кл. коробка KZ1	Приточный вентилятор П3. Электродвигатель	20		
SP3-277	ВВГнг(А)-LS	4х4	1	Шкаф управления ШСАУ ВЕРСА П3	Приточный вентилятор П3. Кл. коробка KZ2	130		
SP3-278	ВВГнг(А)-LS	4х4	1	П1.Электродвигатель циркуляционного насоса	Приточный вентилятор П3. Кл. коробка KZ2	20		
SP3-279	ВВГнг(А)-LS	4х4	1	Шкаф управления ШСАУ ВЕРСА П3	Приточный вентилятор П3. Кл. коробка KZ3	130		
SP3-280	ВВГнг(А)-LS	4х4	1	ИМ. Привод воздухозаборного клапана	Приточный вентилятор П3. Кл. коробка KZ3	20		
SP3-281	КВВГнг(А)-LS	4х1,5	2	Шкаф управления ШСАУ ВЕРСА П3	Приточный вентилятор П3. Кл. коробка KZ3	130		
SP3-282	КВВГнг(А)-LS	4х1,5	2	ИМ. Привод воздухозаборного клапана	Приточный вентилятор П3. Кл. коробка KZ3	20		
SP3-283	ВВГнг(А)-LS	4х4	1	Шкаф управления ШСАУ ВЕРСА П3	Приточный вентилятор П3. Кл. коробка KZ4	130		
SP3-284	ВВГнг(А)-LS	4х4	1	ИМ. Привод рециркуляционного клапана	Приточный вентилятор П3. Кл. коробка KZ4	20		
SP3-285	КВВГЭнг(А)-LS	4х1,5	2	Шкаф управления ШСАУ ВЕРСА П3	Датчик температуры наружного воздуха TE1	130		

Взам. инв. №

Подп. и дата

Инв. № подл.

Марка кабеля	Тип	Число и сечение жил	Число рез. жил	Направление кабеля		Длина (м)		Примечание
				Начало	Конец	По проекту	Проложено	
SP3-286	КВВГЭнг(А)-LS	4х1,5	2	Шкаф управления ШСАУ ВЕРСА П3	Датчик т-ры приточного воздуха (канальный) TE2	130		
SP3-287	КВВГЭнг(А)-LS	4х1,5	2	Шкаф управления ШСАУ ВЕРСА П3	Датчик т-ры обратного теплоносителя TE3	130		
SP3-288	КВВГЭнг(А)-LS	4х1,5	2	Шкаф управления ШСАУ ВЕРСА П3	Температура воздуха после калорифера (термостат) TS1S1	130		
SP3-289	КВВГЭнг(А)-LS	4х1,5	2	Шкаф управления ШСАУ ВЕРСА П3	TS1 Температура воздуха до калорифера (термостат) TS21	130		
SP3-290	КВВГнг(А)-LS	4х1,5	2	Шкаф управления ШСАУ ВЕРСА П3	TS1 Перепад давления на прит. фильтре вентилятора PDS1	130		
SP3-291	КВВГЭнг(А)-LS	4х1,5	2	Шкаф управления ШСАУ ВЕРСА П3	Перепад давления на прит.вентиляторе PDS2	130		
SP3-292	КВВГЭнг(А)-LS	4х2,5	2	Шкаф управления ШСАУ ВЕРСА П3	Лестничный проем 1-2 жтаж. Шкаф ШПС-24 ПС	30		
SP3-293	КВВГнг(А)-LS	4х2,5	2	Шкаф управления ШСАУ ВЕРСА П3	Шкаф ШСАУ ВЕРСА 120 Вентустановка В3	20		

Взам. инв. №

Подп. и дата

Инв. № подл.

Изм.	Кол.уч.	Лист	№ док.	Подп.	Дата

Марка кабеля	Тип	Число и сечение жил	Число рез. жил	Направление кабеля		Длина (м)		Примечание
				Начало	Конец	По проекту	Проложено	
				Цех №8.1-й этаж. Склад. Шкаф управления ШСАУ ВЕРСА приточной вентиляции П4 "SP4"				
SP4-270	ВВГнг(А)-LS	5х4	1	Шкаф управления ШСАУ ВЕРСА П4	Частотный преобразователь П4	10		
SP4-271	КВВГнг(А)-LS	4х1,5	2	Шкаф управления ШСАУ ВЕРСА П4	Частотный преобразователь П4	10		
SP4-272	КВВГЭнг(А)-LS	4х1,5	2	Шкаф управления ШСАУ ВЕРСА П4	Частотный преобразователь П4	10		
SP4-273	ВВГнг(А)-LS	5х4	1	Приточный вентилятор П4. Кл. коробка KZ1	Частотный преобразователь П4	120		
SP4-274	КВВГнг(А)-LS	4х1,5	2	Приточный вентилятор П4. Кл. коробка KZ1	Частотный преобразователь П4	120		
SP4-275	ВВГнг(А)-LS	5х4	1	Приточный вентилятор П4. Кл. коробка KZ1	Приточный вентилятор П4. Электродвигатель	20		
SP4-276	КВВГнг(А)-LS	4х1,5	2	Приточный вентилятор П4. Кл. коробка KZ1	Приточный вентилятор П4. Электродвигатель	20		
SP4-277	ВВГнг(А)-LS	4х4	1	Шкаф управления ШСАУ ВЕРСА П4	Приточный вентилятор П4. Кл. коробка KZ2	120		
SP4-278	ВВГнг(А)-LS	4х4	1	П1.Электродвигатель циркуляционного насоса	Приточный вентилятор П4. Кл. коробка KZ2	20		
SP4-279	ВВГнг(А)-LS	4х4	1	Шкаф управления ШСАУ ВЕРСА П4	Приточный вентилятор П4. Кл. коробка KZ3	120		
SP4-280	ВВГнг(А)-LS	4х4	1	ИМ. Привод воздухозаборного клапана	Приточный вентилятор П4. Кл. коробка KZ3	20		
SP4-281	КВВГнг(А)-LS	4х1,5	2	Шкаф управления ШСАУ ВЕРСА П4	Приточный вентилятор П4. Кл. коробка KZ3	120		
SP4-282	КВВГнг(А)-LS	4х1,5	2	ИМ. Привод воздухозаборного клапана	Приточный вентилятор П4. Кл. коробка KZ3	20		
SP4-283	ВВГнг(А)-LS	4х4	1	Шкаф управления ШСАУ ВЕРСА П4	Приточный вентилятор П4. Кл. коробка KZ4	120		
SP4-284	ВВГнг(А)-LS	4х4	1	ИМ. Привод рециркуляционного клапана	Приточный вентилятор П4. Кл. коробка KZ4	20		
SP4-285	КВВГЭнг(А)-LS	4х1,5	2	Шкаф управления ШСАУ ВЕРСА П4	Датчик температуры наружного воздуха TE1	120		

Взам. инв. №

Подп. и дата

Инв. № подл.

Марка кабеля	Тип	Число и сечение жил	Число рез. жил	Направление кабеля		Длина (м)		Примечание
				Начало	Конец	По проекту	Проложено	
SP4-286	КВВГЭнг(А)-LS	4х1,5	2	Шкаф управления ШСАУ ВЕРСА П4	Датчик т-ры приточного воздуха (канальный) TE2	120		
SP4-287	КВВГЭнг(А)-LS	4х1,5	2	Шкаф управления ШСАУ ВЕРСА П4	Датчик т-ры обратного теплоносителя TE3	120		
SP4-288	КВВГЭнг(А)-LS	4х1,5	2	Шкаф управления ШСАУ ВЕРСА П4	Температура воздуха после калорифера (термостат) TS1S1	120		
SP4-289	КВВГЭнг(А)-LS	4х1,5	2	Шкаф управления ШСАУ ВЕРСА П4	TS1 Температура воздуха до калорифера (термостат) TS21	120		
SP4-290	КВВГнг(А)-LS	4х1,5	2	Шкаф управления ШСАУ ВЕРСА П4	TS1 Перепад давления на прит. фильтре вентилятора PDS1	120		
SP4-291	КВВГЭнг(А)-LS	4х1,5	2	Шкаф управления ШСАУ ВЕРСА П4	Перепад давления на прит.вентиляторе PDS2	120		
SP4-292	КВВГЭнг(А)-LS	4х2,5	2	Шкаф управления ШСАУ ВЕРСА П4	Лестничный проем 1-2 жтаж. Шкаф ШПС-24 ПС	30		
SP4-293	КВВГнг(А)-LS	4х2,5	2	Шкаф управления ШСАУ ВЕРСА П4	Шкаф ШСАУ ВЕРСА 120 Вентустановка В3	20		

Взам. инв. №

Подп. и дата

Инв. № подл.

Изм.	Кол.уч.	Лист	№ док.	Подп.	Дата

Марка кабеля	Тип	Число и сечение жил	Число рез. жил	Направление кабеля		Длина (м)		Примечание
				Начало	Конец	По проекту	Проложено	
				Цех №8.1-й этаж. Склад. Шкаф управления ШСАУ ВЕРСА приточной вентиляции П5 "SP5"				
SP5-270	ВВГнг(А)-LS	5х4	1	Шкаф управления ШСАУ ВЕРСА П5	Частотный преобразователь П5	10		
SP5-271	КВВГнг(А)-LS	4х1,5	2	Шкаф управления ШСАУ ВЕРСА П5	Частотный преобразователь П5	10		
SP5-272	КВВГЭнг(А)-LS	4х1,5	2	Шкаф управления ШСАУ ВЕРСА П5	Частотный преобразователь П5	10		
SP5-273	ВВГнг(А)-LS	5х4	1	Приточный вентилятор П5. Кл. коробка KZ1	Частотный преобразователь П5	40		
SP5-274	КВВГнг(А)-LS	4х1,5	2	Приточный вентилятор П5. Кл. коробка KZ1	Частотный преобразователь П5	40		
SP5-275	ВВГнг(А)-LS	5х4	1	Приточный вентилятор П5. Кл. коробка KZ1	Приточный вентилятор П5. Электродвигатель	20		
SP5-276	КВВГнг(А)-LS	4х1,5	2	Приточный вентилятор П5. Кл. коробка KZ1	Приточный вентилятор П5. Электродвигатель	20		
SP5-277	ВВГнг(А)-LS	4х4	1	Шкаф управления ШСАУ ВЕРСА П5	Приточный вентилятор П5. Кл. коробка KZ2	40		
SP5-278	ВВГнг(А)-LS	4х4	1	П1.Электродвигатель циркуляционного насоса	Приточный вентилятор П5. Кл. коробка KZ2	20		
SP5-279	ВВГнг(А)-LS	4х4	1	Шкаф управления ШСАУ ВЕРСА П5	Приточный вентилятор П5. Кл. коробка KZ3	40		
SP5-280	ВВГнг(А)-LS	4х4	1	ИМ. Привод воздухозаборного клапана	Приточный вентилятор П5. Кл. коробка KZ3	20		
SP5-281	КВВГнг(А)-LS	4х1,5	2	Шкаф управления ШСАУ ВЕРСА П5	Приточный вентилятор П5. Кл. коробка KZ3	40		
SP5-282	КВВГнг(А)-LS	4х1,5	2	ИМ. Привод воздухозаборного клапана	Приточный вентилятор П5. Кл. коробка KZ3	20		
SP5-283	ВВГнг(А)-LS	4х4	1	Шкаф управления ШСАУ ВЕРСА П5	Приточный вентилятор П5. Кл. коробка KZ4	40		
SP5-284	ВВГнг(А)-LS	4х4	1	ИМ. Привод рециркуляционного клапана	Приточный вентилятор П5. Кл. коробка KZ4	20		
SP5-285	КВВГЭнг(А)-LS	4х1,5	2	Шкаф управления ШСАУ ВЕРСА П5	Датчик температуры наружного воздуха TE1	40		

Взам. инв. №

Подп. и дата

Инв. № подл.

Марка кабеля	Тип	Число и сечение жил	Число рез. жил	Направление кабеля		Длина (м)		Примечание
				Начало	Конец	По проекту	Проложено	
SP5-286	КВВГЭнг(А)-LS	4х1,5	2	Шкаф управления ШСАУ ВЕРСА П5	Датчик т-ры приточного воздуха (канальный) TE2	40		
SP5-287	КВВГЭнг(А)-LS	4х1,5	2	Шкаф управления ШСАУ ВЕРСА П5	Датчик т-ры обратного теплоносителя TE3	40		
SP5-288	КВВГЭнг(А)-LS	4х1,5	2	Шкаф управления ШСАУ ВЕРСА П5	Температура воздуха после калорифера (термостат) TS1S1	40		
SP5-289	КВВГЭнг(А)-LS	4х1,5	2	Шкаф управления ШСАУ ВЕРСА П5	TS1 Температура воздуха до калорифера (термостат) TS21	40		
SP5-290	КВВГнг(А)-LS	4х1,5	2	Шкаф управления ШСАУ ВЕРСА П5	TS1 Перепад давления на прит. фильтре вентилятора PDS1	40		
SP5-291	КВВГЭнг(А)-LS	4х1,5	2	Шкаф управления ШСАУ ВЕРСА П5	Перепад давления на прит.вентиляторе PDS2	40		
SP5-292	КВВГЭнг(А)-LS	4х2,5	2	Шкаф управления ШСАУ ВЕРСА П5	Лестничный проем 1-2 жтаж. Шкаф ШПС-24 ПС	30		
SP5-293	КВВГнг(А)-LS	4х2,5	2	Шкаф управления ШСАУ ВЕРСА П5	Шкаф ШСАУ ВЕРСА 120 Вентустановка В4	20		

Взам. инв. №

Подп. и дата

Инв. № подл.

Марка кабеля	Тип	Число и сечение жил	Число рез. жил	Направление кабеля		Длина (м)		Примечание
				Начало	Конец	По проекту	Проложено	
				Цех №8.1-й этаж. Склад. Шкаф управления ШСАУ ВЕРСА приточной вентиляции П6 "SP6"				
SP6-270	ВВГнг(А)-LS	5х4	1	Шкаф управления ШСАУ ВЕРСА П6	Частотный преобразователь П6	10		
SP6-271	КВВГнг(А)-LS	4х1,5	2	Шкаф управления ШСАУ ВЕРСА П6	Частотный преобразователь П6	10		
SP6-272	КВВГЭнг(А)-LS	4х1,5	2	Шкаф управления ШСАУ ВЕРСА П6	Частотный преобразователь П6	10		
SP6-273	ВВГнг(А)-LS	5х4	1	Приточный вентилятор П6. Кл. коробка KZ1	Частотный преобразователь П6	60		
SP6-274	КВВГнг(А)-LS	4х1,5	2	Приточный вентилятор П6. Кл. коробка KZ1	Частотный преобразователь П6	60		
SP6-275	ВВГнг(А)-LS	5х4	1	Приточный вентилятор П6. Кл. коробка KZ1	Приточный вентилятор П6. Электродвигатель	20		
SP6-276	КВВГнг(А)-LS	4х1,5	2	Приточный вентилятор П6. Кл. коробка KZ1	Приточный вентилятор П6. Электродвигатель	20		
SP6-277	ВВГнг(А)-LS	4х4	1	Шкаф управления ШСАУ ВЕРСА П6	Приточный вентилятор П6. Кл. коробка KZ2	60		
SP6-278	ВВГнг(А)-LS	4х4	1	П1.Электродвигатель циркуляционного насоса	Приточный вентилятор П6. Кл. коробка KZ2	20		
SP6-279	ВВГнг(А)-LS	4х4	1	Шкаф управления ШСАУ ВЕРСА П6	Приточный вентилятор П6. Кл. коробка KZ3	60		
SP6-280	ВВГнг(А)-LS	4х4	1	ИМ. Привод воздухозаборного клапана	Приточный вентилятор П6. Кл. коробка KZ3	20		
SP6-281	КВВГнг(А)-LS	4х1,5	2	Шкаф управления ШСАУ ВЕРСА П6	Приточный вентилятор П6. Кл. коробка KZ3	60		
SP6-282	КВВГнг(А)-LS	4х1,5	2	ИМ. Привод воздухозаборного клапана	Приточный вентилятор П6. Кл. коробка KZ3	20		
SP6-283	ВВГнг(А)-LS	4х4	1	Шкаф управления ШСАУ ВЕРСА П6	Приточный вентилятор П6. Кл. коробка KZ4	60		
SP6-284	ВВГнг(А)-LS	4х4	1	ИМ. Привод рециркуляционного клапана	Приточный вентилятор П6. Кл. коробка KZ4	20		
SP6-285	КВВГЭнг(А)-LS	4х1,5	2	Шкаф управления ШСАУ ВЕРСА П6	Датчик температуры наружного воздуха TE1	60		

Взам. инв. №

Подп. и дата

Инв. № подл.

Марка кабеля	Тип	Число и сечение жил	Число рез. жил	Направление кабеля		Длина (м)		Примечание
				Начало	Конец	По проекту	Проложено	
SP6-286	КВВГЭнг(А)-LS	4х1,5	2	Шкаф управления ШСАУ ВЕРСА П6	Датчик т-ры приточного воздуха (канальный) TE2	60		
SP6-287	КВВГЭнг(А)-LS	4х1,5	2	Шкаф управления ШСАУ ВЕРСА П6	Датчик т-ры обратного теплоносителя TE3	60		
SP6-288	КВВГЭнг(А)-LS	4х1,5	2	Шкаф управления ШСАУ ВЕРСА П6	Температура воздуха после калорифера (термостат) TS1S1	60		
SP6-289	КВВГЭнг(А)-LS	4х1,5	2	Шкаф управления ШСАУ ВЕРСА П6	TS1 Температура воздуха до калорифера (термостат) TS21	60		
SP6-290	КВВГнг(А)-LS	4х1,5	2	Шкаф управления ШСАУ ВЕРСА П6	TS1 Перепад давления на прит. фильтре вентилятора PDS1	60		
SP6-291	КВВГЭнг(А)-LS	4х1,5	2	Шкаф управления ШСАУ ВЕРСА П6	Перепад давления на прит.вентиляторе PDS2	60		
SP6-292	КВВГЭнг(А)-LS	4х2,5	2	Шкаф управления ШСАУ ВЕРСА П6	Лестничный проем 1-2 жтаж. Шкаф ШПС-24 ПС	30		
SP6-293	КВВГнг(А)-LS	4х2,5	2	Шкаф управления ШСАУ ВЕРСА П6	Шкаф ШСАУ ВЕРСА 120 Вентустановка В4	20		

Взам. инв. №

Подп. и дата

Инв. № подл.

Марка кабеля	Тип	Число и сечение жил	Число рез. жил	Направление кабеля		Длина (м)		Примечание
				Начало	Конец	По проекту	Проложено	
				Цех №8.1-й этаж. Компрессорная. Шкаф управления ШСАУ ВЕРСА приточновытяжной вентиляции П7,В5 "SP7"				
SP7-270	ВВГнг(А)-LS	5х4	1	Шкаф управления ШСАУ ВЕРСА П7,В5	Частотный преобразователь П7	10		
SP7-271	КВВГнг(А)-LS	7х1,5	3	Шкаф управления ШСАУ ВЕРСА П7,В5	Частотный преобразователь П7	10		
SP7-272	КВВГЭнг(А)-LS	4х1,5	2	Шкаф управления ШСАУ ВЕРСА П7,В5	Частотный преобразователь П7	10		
SP7-273	ВВГнг(А)-LS	5х4	1	Приточный вентилятор П7. Кл. коробка KZ1	Частотный преобразователь П7	25		
SP7-274	КВВГнг(А)-LS	4х1,5	2	Приточный вентилятор П7. Кл. коробка KZ1	Частотный преобразователь П7	25		
SP7-275	ВВГнг(А)-LS	5х4	1	Приточный вентилятор П7. Кл. коробка KZ1	Приточный вентилятор П7. Электродвигатель	20		
SP7-276	КВВГнг(А)-LS	4х1,5	2	Приточный вентилятор П7. Кл. коробка KZ1	Приточный вентилятор П7. Электродвигатель	20		
SP7-277	ВВГнг(А)-LS	5х4	1	Шкаф управления ШСАУ ВЕРСА П7,В5	Частотный преобразователь В5	10		
SP7-278	КВВГнг(А)-LS	7х1,5	2	Шкаф управления ШСАУ ВЕРСА П7,В5	Частотный преобразователь В5	10		
SP7-279	КВВГЭнг(А)-LS	4х1,5	2	Шкаф управления ШСАУ ВЕРСА П7,В5	Частотный преобразователь В5	10		
SP7-280	ВВГнг(А)-LS	5х4	1	Частотный преобразователь В5	Вентилятор В5. Кл. коробка KZ2	25		
SP7-281	КВВГнг(А)-LS	4х1,5	2	Частотный преобразователь В5	Вентилятор В5. Кл. коробка KZ2	25		
SP7-282	ВВГнг(А)-LS	5х4	1	Вентилятор В5. Кл. коробка KZ2	Электродвигатель вытяжного вентилятора В5	30		
SP7-283	КВВГнг(А)-LS	4х1,5	2	Вентилятор В5. Кл. коробка KZ2	Электродвигатель вытяжного вентилятора В5	30		
SP7-284	ВВГнг(А)-LS	4х4	1	Шкаф управления ШСАУ ВЕРСА П7,В5	Приточный вентилятор П7. Кл. коробка KZ3	25		
SP7-285	ВВГнг(А)-LS	4х4	1	ИМ. Привод воздухозаборного клапана П7	Приточный вентилятор П7. Кл. коробка KZ3	30		

Взам. инв. №

Подп. и дата

Инв. № подл.

Марка кабеля	Тип	Число и сечение жил	Число рез. жил	Направление кабеля		Длина (м)		Примечание
				Начало	Конец	По проекту	Проложено	
SP7-286	ВВГнг(А)-LS	4х4	1	Шкаф управления ШСАУ ВЕРСА П7,В5	Приточный вентилятор П7. Кл. коробка KZ4	30		
SP7-287	ВВГнг(А)-LS	4х4	1	Приточный вентилятор П7. Кл. коробка KZ4	ИМ. Привод рециркуляционного клапана П7	30		
SP7-288	ВВГнг(А)-LS	4х4	1	Шкаф управления ШСАУ ВЕРСА П7,В5	Вытяжная вентилятор В5. Кл. коробка KZ5	30		
SP7-289	ВВГнг(А)-LS	4х4	1	ИМ. Привод воздухозаборного клапана В5	Вытяжная вентилятор В5. Кл. коробка KZ5	30		
SP7-290	КВВГЭнг(А)-LS	4х1,5	2	Шкаф управления ШСАУ ВЕРСА П7,В5	Датчик температуры наружного воздуха TE1	30		
SP7-291	КВВГЭнг(А)-LS	4х1,5	2	Шкаф управления ШСАУ ВЕРСА П7,В5	Датчик т-ры приточного воздуха (канальный) TE2	30		
SP7-292	КВВГЭнг(А)-LS	4х1,5	2	Шкаф управления ШСАУ ВЕРСА П7,В5	Перепад давления на прит. фильтре вентилятора PDS1	30		
SP7-293	КВВГЭнг(А)-LS	4х1,5	2	Шкаф управления ШСАУ ВЕРСА П7,В5	Перепад давления на прит. фильтре вентилятора PDS2	30		
SP7-294	КВВГЭнг(А)-LS	4х1,5	2	Шкаф управления ШСАУ ВЕРСА П7,В5	Перепад давления на прит.вентиляторе PDS3	30		
SP7-295	КВВГЭнг(А)-LS	4х1,5	2	Шкаф управления ШСАУ ВЕРСА П7,В5	Перепад давления на прит.вентиляторе PDS4	30		
SP7-296	КВВГЭнг(А)-LS	4х2,5	2	Шкаф управления ШСАУ ВЕРСА П7,В5	Лестничный проем 1-2 жтаж. Шкаф ШПС-24 ПС	140		
SP7-297	КВВГнг(А)-LS	4х2,5	1	Шкаф управления ШСАУ ВЕРСА П7,В5	Компрессорная. У входа в помещение.	15		

Взам. инв. №

Подп. и дата

Инв. № подл.

Изм.	Кол.уч.	Лист	№ док.	Подп.	Дата

Марка кабеля	Тип	Число и сечение жил	Число рез. жил	Направление кабеля		Длина (м)		Примечание
				Начало	Конец	По проекту	Проложено	
				Цех №8. 1-й этаж. Шкаф управления ШСАУ ВЕРСА 120. Вентустановка В1 "SD1"				
SD1-270	ВВГнг(А)-LS	5х4	1	ШСАУ ВЕРСА 120-Ф133-АЗН00160-Д1-М. Вентустановка В1	Частотный преобразователь В1	10		
SD1-271	КВВГнг(А)-LS	4х1,5	2	ШСАУ ВЕРСА 120-Ф133-АЗН00160-Д1-М. Вентустановка В1	Частотный преобразователь В1	10		
SD1-272	КВВГнг(А)-LS	4х1,5	2	ШСАУ ВЕРСА 120-Ф133-АЗН00160-Д1-М. Вентустановка В1	Частотный преобразователь В1	10		
SD1-273	ВВГнг(А)-LS	5х4	1	Вентилятор В1. Кл. коробка питания двигателя	Частотный преобразователь В1	120		
SD1-274	ВВГнг(А)-LS	5х4	1	Вентилятор В1. Кл. коробка питания двигателя	Вентустановка В1. Электродвигатель	120		
SD1-275	КВВГЭнг(А)-LS	4х2,5	2	ШСАУ ВЕРСА 120-Ф133-АЗН00160-Д1-М. Вентустановка В1	Лестничный проем 1-2 жтаж. Шкаф ШПС-24 ПС	30		
SD1-276	КВВГЭнг(А)-LS	4х1,5	2	ШСАУ ВЕРСА 120-Ф133-АЗН00160-Д1-М. Вентустановка В1	Перепад давления на прит.вентиляторе PDS	120		
				Цех №8. 1-й этаж. Шкаф управления ШСАУ ВЕРСА 120. Вентустановка В2 "SD2"				
SD2-270	ВВГнг(А)-LS	5х4	1	ШСАУ ВЕРСА 120-Ф133-АЗН00160-Д1-М. Вентустановка В2	Частотный преобразователь В2	10		
SD2-271	КВВГнг(А)-LS	4х1,5	2	ШСАУ ВЕРСА 120-Ф133-АЗН00160-Д1-М. Вентустановка В2	Частотный преобразователь В2	10		
SD2-272	КВВГнг(А)-LS	4х1,5	2	ШСАУ ВЕРСА 120-Ф133-АЗН00160-Д1-М. Вентустановка В2	Частотный преобразователь В2	10		
SD2-273	ВВГнг(А)-LS	5х4	1	Вентилятор В2. Кл. коробка питания двигателя	Частотный преобразователь В2	70		
SD2-274	ВВГнг(А)-LS	5х4	1	Вентилятор В2. Кл. коробка питания двигателя	Вентустановка В2. Электродвигатель	70		
SD2-275	КВВГЭнг(А)-LS	4х2,5	2	ШСАУ ВЕРСА 120-Ф133-АЗН00160-Д1-М. Вентустановка В2	Лестничный проем 1-2 жтаж. Шкаф ШПС-24 ПС	30		
SD2-276	КВВГЭнг(А)-LS	4х1,5	2	ШСАУ ВЕРСА 120-Ф133-АЗН00160-Д1-М. Вентустановка В2	Перепад давления на прит.вентиляторе PDS	70		

Взам. инв. №

Подп. и дата

Инв. № подл.

Марка кабеля	Тип	Число и сечение жил	Число рез. жил	Направление кабеля		Длина (м)		Примечание
				Начало	Конец	По проекту	Проложено	
				Цех №8. 1-й этаж. Шкаф управления ШСАУ ВЕРСА 120. Вентустановка В3 "SD3"				
SD3-270	ВВГнг(А)-LS	5х4	1	ШСАУ ВЕРСА 120-Ф133-АЗН00160-Д1-М. Вентустановка В3	Частотный преобразователь В3	10		
SD3-271	КВВГнг(А)-LS	4х1,5	2	ШСАУ ВЕРСА 120-Ф133-АЗН00160-Д1-М. Вентустановка В3	Частотный преобразователь В3	10		
SD3-272	КВВГнг(А)-LS	4х1,5	2	ШСАУ ВЕРСА 120-Ф133-АЗН00160-Д1-М. Вентустановка В3	Частотный преобразователь В3	10		
SD3-273	ВВГнг(А)-LS	5х4	1	Вентилятор В3. Кл. коробка питания двигателя	Частотный преобразователь В3	150		
SD3-274	ВВГнг(А)-LS	5х4	1	Вентилятор В3. Кл. коробка питания двигателя	Вентустановка В3. Электродвигатель	150		
SD3-275	КВВГЭнг(А)-LS	4х2,5	2	ШСАУ ВЕРСА 120-Ф133-АЗН00160-Д1-М. Вентустановка В3	Лестничный проем 1-2 жтаж. Шкаф ШПС-24 ПС	30		
SD3-276	КВВГЭнг(А)-LS	4х1,5	2	ШСАУ ВЕРСА 120-Ф133-АЗН00160-Д1-М. Вентустановка В3	Перепад давления на прит.вентиляторе PDS	150		
				Цех №8. 1-й этаж. Шкаф управления ШСАУ ВЕРСА 120. Вентустановка В4 "SD4"				
SD4-270	ВВГнг(А)-LS	5х4	1	ШСАУ ВЕРСА 120-Ф133-АЗН00160-Д1-М. Вентустановка В4	Частотный преобразователь В4	10		
SD4-271	КВВГнг(А)-LS	4х1,5	2	ШСАУ ВЕРСА 120-Ф133-АЗН00160-Д1-М. Вентустановка В4	Частотный преобразователь В4	10		
SD4-272	КВВГнг(А)-LS	4х1,5	2	ШСАУ ВЕРСА 120-Ф133-АЗН00160-Д1-М. Вентустановка В4	Частотный преобразователь В4	10		
SD4-273	ВВГнг(А)-LS	5х4	1	Вентилятор В4. Кл. коробка питания двигателя	Частотный преобразователь В4	70		
SD4-274	ВВГнг(А)-LS	5х4	1	Вентилятор В4. Кл. коробка питания двигателя	Вентустановка В4. Электродвигатель	70		
SD4-275	КВВГЭнг(А)-LS	4х2,5	2	ШСАУ ВЕРСА 120-Ф133-АЗН00160-Д1-М. Вентустановка В4	Лестничный проем 1-2 жтаж. Шкаф ШПС-24 ПС	30		
SD4-276	КВВГЭнг(А)-LS	4х1,5	2	ШСАУ ВЕРСА 120-Ф133-АЗН00160-Д1-М. Вентустановка В4	Перепад давления на прит.вентиляторе PDS	70		

Взам. инв. №

Подп. и дата

Инв. № подл.

Марка кабеля	Тип	Число и сечение жил	Число рез. жил	Направление кабеля		Длина (м)		Примечание
				Начало	Конец	По проекту	Проложено	
				Цех №8. Обычный цех. Шкаф ШСАУ-Aeroblast завесы У1-У2 "VZ1"				
VZ1-270	КВВГЭнг(А)-LS	7х2,5	2	Шкаф ШСАУ-Aeroblast завесы У1-У2 М1 (Модуль MS)	Питание вентилятора №1	10		
VZ1-271	КВВГЭнг(А)-LS	7х1,5	-	Шкаф ШСАУ-Aeroblast завесы У1-У2 М1 (Модуль MS)	У1 (Завеса)	10		
VZ1-272	КВВГЭнг(А)-LS	7х2,5	2	Шкаф ШСАУ-Aeroblast завесы У1-У2 М2 (Модуль MS)	Питание вентилятора №2	15		
VZ1-273	КВВГЭнг(А)-LS	7х1,5	-	Шкаф ШСАУ-Aeroblast завесы У1-У2 М2 (Модуль MS)	У2 (Завеса)	15		
VZ1-274	КВВГЭнг(А)-LS	7х1,5	3	Шкаф ШСАУ-Aeroblast завесы У1-У2 М1 (Модуль MS)	Пульт RC-1	10		
VZ1-275	КВВГЭнг(А)-LS	4х1,5	2	Шкаф ШСАУ-Aeroblast завесы У1-У2 М1 (Модуль MS)	Конечный выключатель ВК	10		
VZ1-276	КВВГЭнг(А)-LS	4х1,5	1	Шкаф ШСАУ-Aeroblast завесы У1-У2 М1 (Модуль MS)	Узел регулирующий ВЕКТОР 6-Ш-7-П-С+	10		
VZ1-277	КВВГЭнг(А)-LS	4х2,5	2	Шкаф ШСАУ-Aeroblast завесы У1-У2 М1 (Модуль MS)	Лестничный проем 1-2 жтаж. Шкаф ШПС-24 ПС	240		
VZ1-278	КВВГЭнг(А)-LS	4х1,5	2	Шкаф ШСАУ-Aeroblast завесы У1-У2 М1 (Модуль MS)	Накладной термостат ТА-У2 (Завеса)	15		
VZ1-279	КВВГЭнг(А)-LS	4х1,5	3	Шкаф ШСАУ-Aeroblast завесы У1-У2 М1 (Модуль MS)	Накладной термостат ТА-У1 (Завеса)	15		
VZ1-280	КВВГЭнг(А)-LS	4х2,5	1	Шкаф ШСАУ-Aeroblast завесы У1-У2	Узел регулирующий ВЕКТОР 6-Ш-7-П-С+(насос)	10		

Взам. инв. №

Подп. и дата

Инв. № подл.

Изм.	Кол.уч.	Лист	№ док.	Подп.	Дата

Марка кабеля	Тип	Число и сечение жил	Число рез. жил	Направление кабеля		Длина (м)		Примечание
				Начало	Конец	По проекту	Проложено	
				Цех №8. Сварочный цех. Шкаф ШСАУ-Aeroblast завесы У3-У4 "VZ3"				
VZ3-270	КВВГЭнг(А)-LS	7х2,5	2	Шкаф ШСАУ-Aeroblast завесы У3-У4 М1 (Модуль MS)	Питание вентилятора №1	10		
VZ3-271	КВВГЭнг(А)-LS	7х1,5	-	Шкаф ШСАУ-Aeroblast завесы У3-У4 М1 (Модуль MS)	У3 (Завеса)	10		
VZ3-272	КВВГЭнг(А)-LS	7х2,5	2	Шкаф ШСАУ-Aeroblast завесы У3-У4 М2 (Модуль MS)	Питание вентилятора №2	15		
VZ3-273	КВВГЭнг(А)-LS	7х1,5	-	Шкаф ШСАУ-Aeroblast завесы У3-У4 М2 (Модуль MS)	У4 (Завеса)	15		
VZ3-274	КВВГЭнг(А)-LS	7х1,5	3	Шкаф ШСАУ-Aeroblast завесы У3-У4 М1 (Модуль MS)	Пульт RC-1	10		
VZ3-275	КВВГЭнг(А)-LS	4х1,5	2	Шкаф ШСАУ-Aeroblast завесы У3-У4 М1 (Модуль MS)	Конечный выключатель ВК	10		
VZ3-276	КВВГЭнг(А)-LS	4х1,5	1	Шкаф ШСАУ-Aeroblast завесы У3-У4 М1 (Модуль MS)	Узел регулирующий ВЕКТОР 6-Ш-7-П-С+	10		
VZ3-277	КВВГЭнг(А)-LS	4х2,5	2	Шкаф ШСАУ-Aeroblast завесы У3-У4 М1 (Модуль MS)	Лестничный проем 1-2 жтаж. Шкаф ШПС-24 ПС	250		
VZ3-278	КВВГЭнг(А)-LS	4х1,5	2	Шкаф ШСАУ-Aeroblast завесы У3-У4 М1 (Модуль MS)	Накладной термостат ТА-У4 (Завеса)	15		
VZ3-279	КВВГЭнг(А)-LS	4х1,5	3	Шкаф ШСАУ-Aeroblast завесы У3-У4 М1 (Модуль MS)	Накладной термостат ТА-У3 (Завеса)	15		
VZ3-280	КВВГЭнг(А)-LS	4х2,5	1	Шкаф ШСАУ-Aeroblast завесы У3-У4	Узел регулирующий ВЕКТОР 6-Ш-7-П-С+(насос)	10		

Взам. инв. №

Подп. и дата

Инв. № подл.

Изм.	Кол.уч.	Лист	№ док.	Подп.	Дата

Марка кабеля	Тип	Число и сечение жил	Число рез. жил	Направление кабеля		Длина (м)		Примечание
				Начало	Конец	По проекту	Проложено	
				Цех №8. Сварочный цех. Шкаф ШСАУ-Aeroblast завесы У5-У6 "VZ5"				
VZ5-270	КВВГЭнг(А)-LS	7х2,5	2	Шкаф ШСАУ-Aeroblast завесы У5-У6 М1 (Модуль MS)	Питание вентилятора №1	10		
VZ5-271	КВВГЭнг(А)-LS	7х1,5	-	Шкаф ШСАУ-Aeroblast завесы У5-У6 М1 (Модуль MS)	У5 (Завеса)	10		
VZ5-272	КВВГЭнг(А)-LS	7х2,5	2	Шкаф ШСАУ-Aeroblast завесы У5-У6 М2 (Модуль MS)	Питание вентилятора №2	15		
VZ5-273	КВВГЭнг(А)-LS	7х1,5	-	Шкаф ШСАУ-Aeroblast завесы У5-У6 М2 (Модуль MS)	У6 (Завеса)	15		
VZ5-274	КВВГЭнг(А)-LS	7х1,5	3	Шкаф ШСАУ-Aeroblast завесы У5-У6 М2 (Модуль MS)	Пульт RC-1	10		
VZ5-275	КВВГЭнг(А)-LS	4х1,5	2	Шкаф ШСАУ-Aeroblast завесы У5-У6 М2 (Модуль MS)	Конечный выключатель ВК	10		
VZ5-276	КВВГЭнг(А)-LS	4х1,5	1	Шкаф ШСАУ-Aeroblast завесы У5-У6 М2 (Модуль MS)	Узел регулирующий ВЕКТОР 6-Ш-7-П-С+	10		
VZ5-277	КВВГЭнг(А)-LS	4х2,5	2	Шкаф ШСАУ-Aeroblast завесы У5-У6 М2 (Модуль MS)	Лестничный проем 1-2 жтаж. Шкаф ШПС-24 ПС	260		
VZ5-278	КВВГЭнг(А)-LS	4х1,5	2	Шкаф ШСАУ-Aeroblast завесы У5-У6 М2 (Модуль MS)	Накладной термостат ТА-У6 (Завеса)	15		
VZ5-279	КВВГЭнг(А)-LS	4х1,5	3	Шкаф ШСАУ-Aeroblast завесы У5-У6 М2 (Модуль MS)	Накладной термостат ТА-У5 (Завеса)	15		
VZ5-280	КВВГЭнг(А)-LS	4х2,5	1	Шкаф ШСАУ-Aeroblast завесы У5-У6	Узел регулирующий ВЕКТОР 6-Ш-7-П-С+(насос)	10		

Взам. инв. №

Подп. и дата

Инв. № подл.

Изм.	Кол.уч.	Лист	№ док.	Подп.	Дата

Марка кабеля	Тип	Число и сечение жил	Число рез. жил	Направление кабеля		Длина (м)		Примечание
				Начало	Конец	По проекту	Проложено	
				Цех №8. Сварочный цех. Шкаф ШСАУ-Aeroblast завесы У7-У8 "VZ7"				
VZ7-270	КВВГЭнг(А)-LS	7х2,5	2	Шкаф ШСАУ-Aeroblast завесы У7-У8 М1 (Модуль MS)	Питание вентилятора №1	10		
VZ7-271	КВВГЭнг(А)-LS	7х1,5	-	Шкаф ШСАУ-Aeroblast завесы У7-У8 М1 (Модуль MS)	У7 (Завеса)	10		
VZ7-272	КВВГЭнг(А)-LS	7х2,5	2	Шкаф ШСАУ-Aeroblast завесы У7-У8 М2 (Модуль MS)	Питание вентилятора №2	15		
VZ7-273	КВВГЭнг(А)-LS	7х1,5	-	Шкаф ШСАУ-Aeroblast завесы У7-У8 М2 (Модуль MS)	У8 (Завеса)	15		
VZ7-274	КВВГЭнг(А)-LS	7х1,5	3	Шкаф ШСАУ-Aeroblast завесы У7-У8 М1 (Модуль MS)	Пульт RC-1	10		
VZ7-275	КВВГЭнг(А)-LS	4х1,5	2	Шкаф ШСАУ-Aeroblast завесы У7-У8 М1 (Модуль MS)	Конечный выключатель ВК	10		
VZ7-276	КВВГЭнг(А)-LS	4х1,5	1	Шкаф ШСАУ-Aeroblast завесы У7-У8 М1 (Модуль MS)	Узел регулирующий ВЕКТОР 6-Ш-7-П-С+	10		
VZ7-277	КВВГЭнг(А)-LS	4х2,5	2	Шкаф ШСАУ-Aeroblast завесы У7-У8 М1 (Модуль MS)	Лестничный проем 1-2 жтаж. Шкаф ШПС-24 ПС	140		
VZ7-278	КВВГЭнг(А)-LS	4х1,5	2	Шкаф ШСАУ-Aeroblast завесы У7-У8 М1 (Модуль MS)	Накладной термостат ТА-У8 (Завеса)	15		
VZ7-279	КВВГЭнг(А)-LS	4х1,5	3	Шкаф ШСАУ-Aeroblast завесы У7-У8 М1 (Модуль MS)	Накладной термостат ТА-У7 (Завеса)	15		
VZ7-280	КВВГЭнг(А)-LS	4х2,5	1	Шкаф ШСАУ-Aeroblast завесы У7-У8	Узел регулирующий ВЕКТОР 6-Ш-7-П-С+(насос)	10		

Взам. инв. №

Подп. и дата

Инв. № подл.

Марка кабеля	Тип	Число и сечение жил	Число рез. жил	Направление кабеля		Длина (м)		Примечание
				Начало	Конец	По проекту	Проложено	
				Цех №8. Сварочный цех. Шкаф ШСАУ-Aeroblast завесы У9-У10 "VZ9"				
VZ9-270	КВВГЭнг(А)-LS	7х2,5	2	Шкаф ШСАУ-Aeroblast завесы У9-У10 М1 (Модуль MS)	Питание вентилятора №1	10		
VZ9-271	КВВГЭнг(А)-LS	7х1,5	-	Шкаф ШСАУ-Aeroblast завесы У9-У10 М1 (Модуль MS)	У9 (Завеса)	10		
VZ9-272	КВВГЭнг(А)-LS	7х2,5	2	Шкаф ШСАУ-Aeroblast завесы У9-У10 М2 (Модуль MS)	Питание вентилятора №2	15		
VZ9-273	КВВГЭнг(А)-LS	7х1,5	-	Шкаф ШСАУ-Aeroblast завесы У9-У10 М2 (Модуль MS)	У10 (Завеса)	15		
VZ9-274	КВВГЭнг(А)-LS	7х1,5	3	Шкаф ШСАУ-Aeroblast завесы У9-У10 М1 (Модуль MS)	Пульт RC-1	10		
VZ9-275	КВВГЭнг(А)-LS	4х1,5	2	Шкаф ШСАУ-Aeroblast завесы У9-У10 М1 (Модуль MS)	Конечный выключатель ВК	10		
VZ9-276	КВВГЭнг(А)-LS	4х1,5	1	Шкаф ШСАУ-Aeroblast завесы У9-У10 М1 (Модуль MS)	Узел регулирующий ВЕКТОР 6-Ш-7-П-С+	10		
VZ9-277	КВВГЭнг(А)-LS	4х2,5	2	Шкаф ШСАУ-Aeroblast завесы У9-У10 М1 (Модуль MS)	Лестничный проем 1-2 жтаж. Шкаф ШПС-24 ПС	130		
VZ9-278	КВВГЭнг(А)-LS	4х1,5	2	Шкаф ШСАУ-Aeroblast завесы У9-У10 М1 (Модуль MS)	Накладной термостат ТА-У10 (Завеса)	15		
VZ9-279	КВВГЭнг(А)-LS	4х1,5	3	Шкаф ШСАУ-Aeroblast завесы У9-У10 М1 (Модуль MS)	Накладной термостат ТА-У9 (Завеса)	15		
VZ9-280	КВВГЭнг(А)-LS	4х2,5	1	Шкаф ШСАУ-Aeroblast завесы У9-У10	Узел регулирующий ВЕКТОР 6-Ш-7-П-С+(насос)	10		

Взам. инв. №

Подп. и дата

Инв. № подл.

Марка кабеля	Тип	Число и сечение жил	Число рез. жил	Направление кабеля		Длина (м)		Примечание
				Начало	Конец	По проекту	Проложено	
				Цех №8. Обычный цех. Шкаф ШСАУ-Aeroblast завесы У11-У12 "VZ11"				
VZ11-270	КВВГЭнг(А)-LS	7х2,5	2	Шкаф ШСАУ-Aeroblast завесы У11-У12 М1 (Модуль MS)	Питание вентилятора №1	10		
VZ11-271	КВВГЭнг(А)-LS	7х1,5	-	Шкаф ШСАУ-Aeroblast завесы У11-У12 М1 (Модуль MS)	У11 (Завеса)	10		
VZ11-272	КВВГЭнг(А)-LS	7х2,5	2	Шкаф ШСАУ-Aeroblast завесы У11-У12 М2 (Модуль MS)	Питание вентилятора №2	15		
VZ11-273	КВВГЭнг(А)-LS	7х1,5	-	Шкаф ШСАУ-Aeroblast завесы У11-У12 М2 (Модуль MS)	У12 (Завеса)	15		
VZ11-274	КВВГЭнг(А)-LS	7х1,5	3	Шкаф ШСАУ-Aeroblast завесы У11-У12 М1 (Модуль MS)	Пульт RC-1	10		
VZ11-275	КВВГЭнг(А)-LS	4х1,5	2	Шкаф ШСАУ-Aeroblast завесы У11-У12 М1 (Модуль MS)	Конечный выключатель ВК	10		
VZ11-276	КВВГЭнг(А)-LS	4х1,5	1	Шкаф ШСАУ-Aeroblast завесы У11-У12 М1 (Модуль MS)	Узел регулирующий ВЕКТОР 6-Ш-7-П-С+	10		
VZ11-277	КВВГЭнг(А)-LS	4х2,5	2	Шкаф ШСАУ-Aeroblast завесы У11-У12 М1 (Модуль MS)	Лестничный проем 1-2 жтаж. Шкаф ШПС-24 ПС	130		
VZ11-278	КВВГЭнг(А)-LS	4х1,5	2	Шкаф ШСАУ-Aeroblast завесы У11-У12 М1 (Модуль MS)	Накладной термостат ТА-У12 (Завеса)	15		
VZ11-279	КВВГЭнг(А)-LS	4х1,5	3	Шкаф ШСАУ-Aeroblast завесы У11-У12 М1 (Модуль MS)	Накладной термостат ТА-У11 (Завеса)	15		
VZ11-280	КВВГЭнг(А)-LS	4х2,5	1	Шкаф ШСАУ-Aeroblast завесы У11-У12	Узел регулирующий ВЕКТОР 6-Ш-7-П-С+(насос)	10		

Взам. инв. №

Подп. и дата

Инв. № подл.

Изм.	Кол.уч.	Лист	№ док.	Подп.	Дата

Марка кабеля	Тип	Число и сечение жил	Число рез. жил	Направление кабеля		Длина (м)		Примечание
				Начало	Конец	По проекту	Проложено	
				Цех №8. Обычный цех. Шкаф ШСАУ-Aeroblast завесы У13-У14 "VZ13"				
VZ13-270	КВВГЭнг(А)-LS	7х2,5	2	Шкаф ШСАУ-Aeroblast завесы У13-У14 М1 (Модуль MS)	Питание вентилятора №1	10		
VZ13-271	КВВГЭнг(А)-LS	7х1,5	-	Шкаф ШСАУ-Aeroblast завесы У13-У14 М1 (Модуль MS)	У13 (Завеса)	10		
VZ13-272	КВВГЭнг(А)-LS	7х2,5	2	Шкаф ШСАУ-Aeroblast завесы У13-У14 М2 (Модуль MS)	Питание вентилятора №2	15		
VZ13-273	КВВГЭнг(А)-LS	7х1,5	-	Шкаф ШСАУ-Aeroblast завесы У13-У14 М2 (Модуль MS)	У14 (Завеса)	15		
VZ13-274	КВВГЭнг(А)-LS	7х1,5	3	Шкаф ШСАУ-Aeroblast завесы У13-У14 М1 (Модуль MS)	Пульт RC-1	10		
VZ13-275	КВВГЭнг(А)-LS	4х1,5	2	Шкаф ШСАУ-Aeroblast завесы У13-У14 М1 (Модуль MS)	Конечный выключатель ВК	10		
VZ13-276	КВВГЭнг(А)-LS	4х1,5	1	Шкаф ШСАУ-Aeroblast завесы У13-У14 М1 (Модуль MS)	Узел регулирующий ВЕКТОР 6-Ш-7-П-С+	10		
VZ13-277	КВВГЭнг(А)-LS	4х2,5	2	Шкаф ШСАУ-Aeroblast завесы У13-У14 М1 (Модуль MS)	Лестничный проем 1-2 жтаж. Шкаф ШПС-24 ПС	120		
VZ13-278	КВВГЭнг(А)-LS	4х1,5	2	Шкаф ШСАУ-Aeroblast завесы У13-У14 М1 (Модуль MS)	Накладной термостат ТА-У14 (Завеса)	15		
VZ13-279	КВВГЭнг(А)-LS	4х1,5	3	Шкаф ШСАУ-Aeroblast завесы У13-У14 М1 (Модуль MS)	Накладной термостат ТА-У13 (Завеса)	15		
VZ13-280	КВВГЭнг(А)-LS	4х2,5	1	Шкаф ШСАУ-Aeroblast завесы У13-У14	Узел регулирующий ВЕКТОР 6-Ш-7-П-С+(насос)	10		

Взам. инв. №

Подп. и дата

Инв. № подл.

Марка кабеля	Тип	Число и сечение жил	Число рез. жил	Направление кабеля		Длина (м)		Примечание
				Начало	Конец	По проекту	Проложено	
				Цех №8. Обычный цех. Шкаф ШСАУ-Aeroblast завесы У15-У16 "VZ15"				
VZ15-270	КВВГЭнг(А)-LS	7х2,5	2	Шкаф ШСАУ-Aeroblast завесы У15-У16 М1 (Модуль MS)	Питание вентилятора №1	10		
VZ15-271	КВВГЭнг(А)-LS	7х1,5	-	Шкаф ШСАУ-Aeroblast завесы У15-У16 М1 (Модуль MS)	У15 (Завеса)	10		
VZ15-272	КВВГЭнг(А)-LS	7х2,5	2	Шкаф ШСАУ-Aeroblast завесы У15-У16 М2 (Модуль MS)	Питание вентилятора №2	15		
VZ15-273	КВВГЭнг(А)-LS	7х1,5	-	Шкаф ШСАУ-Aeroblast завесы У15-У16 М2 (Модуль MS)	У16 (Завеса)	15		
VZ15-274	КВВГЭнг(А)-LS	7х1,5	3	Шкаф ШСАУ-Aeroblast завесы У15-У16 М1 (Модуль MS)	Пульт RC-1	10		
VZ15-275	КВВГЭнг(А)-LS	4х1,5	2	Шкаф ШСАУ-Aeroblast завесы У15-У16 М1 (Модуль MS)	Конечный выключатель ВК	10		
VZ15-276	КВВГЭнг(А)-LS	4х1,5	1	Шкаф ШСАУ-Aeroblast завесы У15-У16 М1 (Модуль MS)	Узел регулирующий ВЕКТОР 6-Ш-7-П-С+	10		
VZ15-277	КВВГЭнг(А)-LS	4х2,5	2	Шкаф ШСАУ-Aeroblast завесы У15-У16 М1 (Модуль MS)	Лестничный проем 1-2 жтаж. Шкаф ШПС-24 ПС	100		
VZ15-278	КВВГЭнг(А)-LS	4х1,5	2	Шкаф ШСАУ-Aeroblast завесы У15-У16 М1 (Модуль MS)	Накладной термостат ТА-У16 (Завеса)	15		
VZ15-279	КВВГЭнг(А)-LS	4х1,5	3	Шкаф ШСАУ-Aeroblast завесы У15-У16 М1 (Модуль MS)	Накладной термостат ТА-У15 (Завеса)	15		
VZ15-280	КВВГЭнг(А)-LS	4х2,5	1	Шкаф ШСАУ-Aeroblast завесы У15-У16	Узел регулирующий ВЕКТОР 6-Ш-7-П-С+(насос)	10		

Взам. инв. №

Подп. и дата

Инв. № подл.

Изм.	Кол.уч.	Лист	№ док.	Подп.	Дата

Сводная ведомость потребности в кабеле

№№ п.п.	Наименование монтажной единицы / Тип и марка	КВВГнг(А)-LS					КВВГЭнг(А)-LS				ВВГнг(А)-LS					Примечание
		4х2,5	7х1,5	4х1,5			7х2,5	7х1,5	4х2,5	4х1,5	5х4	4х4				
1	Цех №8. Приточной вентиляции П1			310					50	990	330	480				
2	Цех №8. Приточной вентиляции П2			270					50	850	290	420				
3	Цех №8. Приточной вентиляции П3	20		440					30	790	160	450				
4	Цех №8. Приточной вентиляции П4	20		410					30	730	150	420				
5	Цех №8. Приточной вентиляции П5	20		170					30	250	70	220				
6	Цех №8. Приточной вентиляции П6	20		230					30	370	90	240				
7	Цех №8.Приточновытяжная вентиляция П7,В5	15	20	100					140	200	120	175				
8	Вентиляционная установка В1 "SD1"			20					30	120	260					
9	Вентиляционная установка В2 "SD2"			20					30	70	150					
10	Вентиляционная установка В3 "SD3"			20					30	150	310					
11	Вентиляционная установка В4 "SD4"			20					30	70	150					
12	Цех №8. Обычный цех. Шкаф завесы У1-У2						25	35	250	50						
13	Цех №8. Сварочный цех. Шкаф завесы У3-У4						25	35	260	50						
14	Цех №8. Сварочный цех. Шкаф завесы У5-У6						25	35	270	50						
15	Цех №8. Сварочный цех. Шкаф завесы У7-У8						25	35	150	50						
16	Цех №8. Сварочный цех. Шкаф завесы У9-У10						25	35	140	50						
17	Цех №8. Обычный цех. Шкаф завесы У11-У12						25	35	140	50						
18	Цех №8. Обычный цех. Шкаф завесы У13-У14						25	35	130	50						
19	Цех №8. Обычный цех. Шкаф завесы У15-У16						25	35	110	50						
	Кабель по проекту:	95	20	2010			200	280	1930	4990	2080	2405				
	Количество кабелей/отрезков	10/40	4/28	88/352			32/224	48/336	58/232	176/704	80/400	84/336				

Взам. инв. №

Подп. и дата

Инв. № подл.

Изм.	Кол.уч.	Лист	№док.	Подп.	Дата
Разраб.		Елисеева			
Пров.		Лемехов			
Н. контр.		Миронова			

130-23-УА2

Цех №8, расположенный по адресу:
Московская область, г.о. Мытищи, ул. Колонцова, 4. Капитальный ремон

Цех №8.
Устройства автоматики.

Стадия	Лист	Листов
Р	41	

Сводная ведомость потребности в кабеле

ООО НПП «ОВИСТ»

Формат А3

Позиция	Наименование и техническая характеристика	Тип, марка. Обозначение документа, опросного листа	Код оборудования, изделия материала	Завод – изготовитель	Единица измерения	Коли-чество	Масса единицы, кг	Примечание
1	2	3	4	5	6	7	8	9
	Основное оборудование							
1	Пост кнопочный ПКУ 15 – 21.121 – 54 У2 (1хКЕ081/2 (1з+1р) черн. +	ПКУ 15 – 21.121 – 54 У2			шт.	1		
	+ 1хКЕ081/2 (1з+1р) красн. + PG-19) (цилиндрические кнопки)							
2	Преобразователь частоты VF-51 7,5кВт арт.ABA00010	VF-51			шт.	2		
3	Преобразователь частоты VF-51 5,5кВт арт.ABA00009	VF-51			шт.	8		
4	Преобразователь частоты VF-51 4кВт арт.ABA00008	VF-51			шт.	2		
5	Коробка клеммная D 9125 88х88х53 IP55/IP65 серая			HENSEL	шт.	36		
6	DIN-рейка, 35х7,5 мм, длина 1000 мм	DIN-рейка			уп.	5		
7	Клемма UT 2,5-TWIN – 3044513	UT 2,5-TWIN	3044513	Phoenix Contact	шт.	40		
8	Настенный датчик температуры наружного воздуха -26С -+20°С	ДТС125/1-РТ1000.			шт.	7		
9	Пульт управления RC-1	RC-1			шт.	8		
10	Модуль коммутационный MS	MS			шт.	16		
11	Узел регулирующий ВЕКТОР -6-Ш-7-П-С+	ВЕКТОР -6-Ш-7-П-С+			ш.т.	8		
12	Узел регулирующий ВЕКТОР -5-Ш-7-П-С+	ВЕКТОР -5-Ш-7-П-С+			ш.т.	2		
13	Узел регулирующий ВЕКТОР -5-Ш-8-Л-С+	ВЕКТОР -5-Ш-8-Л-С+			ш.т.	1		
14	Узел регулирующий ВЕКТОР -5-Ш-8-П-С+	ВЕКТОР -5-Ш-8-П-С+			шт.	1		
15	Узел регулирующий ВЕКТОР -5-Ш-7-Л-С+	ВЕКТОР -5-Ш-7-Л-С+			шт.	2		
16	Стакан монтажный	СТАМ 610-71-Н			шт.	4		
17	Шкаф автоматики ШСАУ-ВЕРСА 120-Ф133-А3Н00 160-Д1-М	ШСАУ-ВЕРСА 120			шт.	4		
18	Шкаф ШСАУ-Aeroblast-2-2.2(3)-2R-0-X-0-0				шт.	8		
19	Комплект автоматикипо бланк-заказу КА231018270-ЧХВ	КП№00000897391 от 02.05.2023			шт.	1		
20	Комплект автоматикипо бланк-заказу КА231018271-ЧХВ	КП№00000897391 от 02.05.2023			шт.	1		

0

Подп. и дата

Инв.N подл.

Изм.	Кол.уч.	Лист	№ Док.	Подп.	Дата
Разраб.		Елисеева			
Пров.		Лемехов			
ГИП		Зайчиков			

130-23-УА2.СО

Цех №8, расположенный по адресу: Московская область, г.о. Мытищи, ул. Колонцова, 4. Капитальный ремонт

Цех №8. Устройства автоматики

Стадия	Лист	Листов
Р	1	3

Спецификация оборудования, изделий и материалов

ООО "НПП ОВИСТ"

Позиция	Наименование и техническая характеристика	Тип, марка. Обозначение документа, опросного листа	Код оборудования, изделия материала	Завод – изготовитель	Единица измерения	Коли-чество	Масса единицы, кг	Примечание
1	2	3	4	5	6	7	8	9
21	Комплект автоматикипи по бланк-заказу КА231018272-ЧХВ	КП№00000897391 от 02.05.2023			шт.	1		
22	Комплект автоматикипи по бланк-заказу КА231018273-ЧХВ	КП№00000897391 от 02.05.2023			шт.	1		
23	Комплект автоматикипи по бланк-заказу КА231018274-ЧХВ	КП№00000897391 от 02.05.2023			шт.	1		
24	Комплект автоматикипи по бланк-заказу КА231018275-ЧХВ	КП№00000897391 от 02.05.2023			шт.	1		
25	Комплект автоматикипи по бланк-заказу КА237804245-ЧХВ	КП№00000897391 от 02.05.2023			шт.	1		
26	Труба гофр. 16 мм ПВХ (серия) с зондом легкая		91920		м.	4500		
27	Труба гофр. 20 мм ПВХ (серия) с зондом легкая		91920		м.	4400		
28	Труба гофр. 25 мм ПВХ (серия) с зондом легкая		91925		м.	4600		
29	Держатель с защелкой и дюбелем, д.16мм		51316		шт.	9000		
30	Держатель с защелкой и дюбелем, д.20мм		51320		шт.	2200		
31	Держатель с защелкой и дюбелем, д.25мм		51325		шт.	2300		

Взам. инв. N

Подп. и дата

Инв.N подл.

Позиция	Наименование и техническая характеристика	Тип, марка. Обозначение документа, опросного листа	Код оборудования, изделия материала	Завод – изготовитель	Единица измерения	Коли-чество	Масса единицы, кг	Примечание
1	2	3	4	5	6	7	8	9
	Кабельные изделия							
1	Кабель контрольный с медными жилами сеч. 4х2,5 мм2	КВВГнг(А)- LS			м.	95		
2	Кабель контрольный с медными жилами сеч. 7х1,5 мм2	КВВГнг(А)- LS			м.	20		
3	Кабель контрольный с медными жилами сеч. 4х1,5 мм2	КВВГнг(А)- LS			м.	2010		
4	Кабель контрольный с медными жилами сеч. 7х2,5 мм2	КВВГЭнг(А)- LS			м.	200		
5	Кабель контрольный с медными жилами сеч. 4х2,5 мм2	КВВГЭнг(А)- LS			м.	1930		
6	Кабель контрольный с медными жилами сеч. 7х1,5 мм2	КВВГЭнг(А)- LS			м.	280		
7	Кабель контрольный с медными жилами сеч. 4х1,5 мм2	КВВГЭнг(А)- LS			м.	4990		
8	Кабель силовой сеч. 5х4 мм2	ВВГнг(А)- LS			м.	2080		
9	Кабель силовой сеч. 4х4 мм2	ВВГнг(А)- LS			м.	2405		
10	Провод монтажный, сечением 1х1,5 мм2	ПВ3-1.,5			м	100		
11	Провод монтажный, сечением 1х1,5 мм2	ПуВнг(А)-LS			м	100		

Взам. инв. N

Подп. и дата

Инв.N подл.

Изм.	Кол.уч.	Лист	№ док.	Подп.	Дата

130-23-УА2СО

№ п/п	№ в ЛСР	Наименование работ	Ед. изм.	Кол.	Ссылка на чертежи, спецификации	Формула расчета, расчет объемов работ и расхода материалов	Примечание
1	2	3	4	5	6	7	8
		Монтажные работы					
1.		Пост кнопочный ПКУ 15 - 21.121 - 54 У2 (1хКЕ081/2 (1з+1р) черн. + 1хКЕ081/2 (1з+1р) красн. + PG-19) (цилиндрические кнопки)	шт.	1	130-23-УА2.СО		
2.		Преобразователь частоты VF-51 7,5кВт арт.ABA00010	шт.	2	130-23-УА2.С0		
3.		Преобразователь частоты VF-51 5,5кВт арт.ABA00009	шт	8	130-23-УА2.СО		
4.		Преобразователь частоты VF-51 4кВт арт.ABA00008	шт	2	130-23-УА2.С0		
5.		Коробка клеммная D 9125 88x88x53 IP55/IP65 серая	шт	36	130-23-УА2.СО		
6.		DIN-рейка, 35x7,5 мм, длина 1000 мм	уп.	5	130-23-УА2.СО		
7.		Клемма UT 2,5-TWIN - 3044513	шт.	40	130-23-УА2.СО		
8.		Настенный датчик температуры наружного воздуха -26С -+20°С	шт.	7	130-23-УА2.СО		
9.		Пульт управления RC-1	шт	8	130-23-УА2.СО		
10.		Модуль коммутационный MS	шт	16	130-23-УА2.СО		
11.		Узел регулирующий ВЕКТОР -6-Ш-7-П-С+	шт.	8	130-23-УА2.СО		

Согласовано

Взам. инв. №

Подп. и дата

Инв. № подл.

Изм.	Кол.уч	Лист	№ док.	Подп.	Дата
Разраб.		Елисеева			
Пров.		Лемехов			
Н. контр.		Миронова			

130-23-УА2.ВР

Цех №8, расположенный по адресу: Московская область, г.о. Мытищи, ул. Колонцова, 4. Капитальный ремонт

Цех №8. Устройства автоматики	Стадия	Лист	Листов
	Р	1	3

Ведомость объемов работ

ООО НПП «ОВИСТ»

1	2	3	4	5	6	7	
12.		Узел регулирующий ВЕКТОР -5-Ш-7-П-С+	шт	2	130-23-УА2.СО		
13.		Узел регулирующий ВЕКТОР -5-Ш-8-Л-С+	шт	1	130-23-УА2.СО		
14.		Узел регулирующий ВЕКТОР -5-Ш-8-П-С+	шт	1	130-23-УА2.СО		
15.		Узел регулирующий ВЕКТОР -5-Ш-7-Л-С+	шт	2	130-23-УА2.СО		
16.		Стакан монтажный СТАМ 610-71-Н	шт	4	130-23-УА2.СО		
17.		Шкаф автоматики ШСАУ-ВЕРСА 120-Ф133-А3Н00 160-Д1-М	шт..	4	130-23-УА2.СО		
18.		Шкаф ШСАУ-Aeroblast-2-2.2(3)-2R-0-X-0-0	шт..	8	130-23-УА2.СО		
19.		Комплект автоматикипи по бланк-заказу КА231018270-ЧХВ	шт.	1	130-23-УА2.СО		КП№00000897391 от 02.05.202
20.		Комплект автоматикипи по бланк-заказу КА231018271-ЧХВ	шт.	1	130-23-УА2.СО		КП№00000897391 от 02.05.202
21.		Комплект автоматикипи по бланк-заказу КА231018272-ЧХВ	шт.	1	130-23-УА2.СО		КП№00000897391 от 02.05.202
22.		Комплект автоматикипи по бланк-заказу КА231018273-ЧХВ	шт.	1	130-23-УА2.СО		КП№00000897391 от 02.05.202
23.		Комплект автоматикипи по бланк-заказу КА231018274-ЧХВ	шт.	1	130-23-УА2.СО		КП№00000897391 от 02.05.202
24		Комплект автоматикипи по бланк-заказу КА231018275-ЧХВ	шт.	1	130-23-УА2.СО		КП№00000897391 от 02.05.202
25		Комплект автоматикипи по бланк-заказу КА237804245-ЧХВ	шт.	1	130-23-УА2.СО		КП№00000897391 от 02.05.202
26		Труба гофр. 16 мм ПВХ (серия) с зондом легкая	м.	4500	130-23-УА2.СО		
27		Труба гофр. 20 мм ПВХ (серия) с зондом легкая	м.	4400	130-23-УА2.СО		
28		Труба гофр. 25 мм ПВХ (серия) с зондом легкая	м.	4600	130-23-УА2.СО		
29		Держатель с защелкой и дюбелем, д.16мм	шт	9000	130-23-УА2.СО		

Взам. инв. №

Подп. и дата

Инв. № подл.

1	2	3	4	5	6	7	
30		Держатель с защелкой и дюбелем, д.20мм	шт	2200	130-23-УА2.СО		
31		Держатель с защелкой и дюбелем, д.25мм	шт	2300	130-23-УА2.СО		
		Кабельные изделия					
		Прокладка кабелей в гофре по установленным конструкциям в помещениях цеха №8					Разделки /Присоединения
1		Кабель контрольный с медными жилами КВВГнг(А)-LS сеч. 4х2,5 мм2	м.	95	130-23-УА2.СО		10/40
2		Кабель контрольный с медными жилами КВВГнг(А)- LS сеч. 7х1,5 мм2	м.	20	130-23-УА2.СО		4/28
3		Кабель контрольный с медными жилами КВВГнг(А)- LS сеч. 4х1,5 мм2	м.	2010	130-23-УА2.СО		88/352
4		Кабель контрольный с медными жилами КВВГЭнг(А)-LS сеч. 7х2,5 мм2	м.	200	130-23-УА2.СО		32/224
5		Кабель контрольный с медными жилами КВВГЭнг(А)- LS сеч. 4х2,5 мм2	м.	1930	130-23-УА2.СО		48/336
6		Кабель контрольный с медными жилами КВВГЭнг(А)- LS сеч. 7х1,5 мм2	м.	280	130-23-УА2.СО		58/232
7		Кабель контрольный с медными жилами КВВГЭнг(А)-LS сеч. 4х1,5 мм2	м.	4990	130-23-УА2.СО		176/704
8		Кабель силовой ВВГнг(А)- LS сеч. 5х4 мм2	м.	2080	130-23-УА2.СО		84/400
9		Кабель силовой ВВГнг(А)- LS сеч. 4х4 мм2	м.	2405	130-23-УА2.СО		84/336
10		Провод монтажный ПВ3-1,5, сечением 1х1,5 мм2	м.	100	130-23-УА2.СО		
11		Провод монтажный ПуВнг(А)-LS, сечением 1х1,5 мм2	м.	100	130-23-УА2.СО		

Взам. инв. №

Подп. и дата

Инв. № подл.