КЗ-МЖД-КИК-РД-25 ««Модернизация железнодорожного пути и стрелочных переводов» на территории АО «Коломенский завод», расположенного по адресу: Московская область, г. Коломна, ул. Партизан 42»
Ремонт и обустройство СП10 и прилежащих жд путей

Реестр исполнительной документации ООО "КиКГЕОСТРОЙ"

№ п/п	*Наименование документа*	*№ акта, чертежа, разрешения, журнала и др.*	*Количество листов*	*Страница по списку*
1	*2*	*3*	*4*	*5*
1	***Приказ на Липатова В.Е.***	*№ 1-КЗ-ЖД от 08.09.2025г.*	*1*	*1*
2	***Приказ на Кесслера Ю.Ф.***	*№ 5-КЗ-ЖД от 08.09.2025г.*	*1*	*2*
3	***Приказ на Шинкарева М.В.***	*№ 11 от 08.09.2025г.*	*1*	*3*
4	***Приказ на Дураева В.Ю.***	*№ 53 от 23.06.2025г.*	*2*	*4-5*
5	***Приказ на Аверкина А.В.***	*№ 01/10 от 29.10.2025г.*	*2*	*6-7*
6	***АОСР Демонтаж стрелочного перевода №10 и прилежащих жд путей***	*№ КЗ-МЖД-КИК-РД-25 -6 от 20.11.2025г.*	*1*	*8*
7	*Исполнительная схема №6 Демонтаж стрелочного перевода №10 и прилежащих жд путей*	*№ КЗ-МЖД-КИК-РД-25 -6 от 20.11.2025г.*	*1*	*9*
8	***АОСР Выемка загрязненного балласта под стрелочный перевод №10 и прилежащих жд путей***	*№ КЗ-МЖД-КИК-РД-25-7 от 21.11.2025г.*	*1*	*10*
9	*Исполнительная схема №7 Выемка загрязненного балласта под стрелочный перевод №10 и прилежащих жд путей*	*№ КЗ-МЖД-КИК-РД-25-7 от 21.11.2025г.*	*1*	*11*
10	***АОСР Устройство щебеночного балласта под стрелочный перевод №10 и прилежащие жд пути***	*№ КЗ-МЖД-КИК-РД-25-8 от 22.11.2025г.*	*1*	*12*
11	*Исполнительная схема №8 Устройство щебеночного балласта под стрелочный перевод №10 и прилежащие жд пути*	*№ КЗ-МЖД-КИК-РД-25-8 от 22.11.2025г.*	*1*	*13*
12	*Паспорт щебень 20-40мм*	*№71 от 05.02.2025г.*	*2*	*14-15*
13	*Протокол испытания щебня*	*№52п от 27.01.2025г.*	*2*	*16-17*
14	*Заключение об степени уплотнении*	*22.11-1/25 от 22.11.2025г.*	*1*	*18*
15	*Заключение об степени уплотнении*	*22.11-2/25 от 22.11.2025г.*	*1*	*19*
16	***АОСР Укладка стрелочного перевода №10 и прилежащих жд путей***	*№ КЗ-МЖД-КИК-РД-25-9 от 26.11.2025г.*	*1*	*20*
17	*Исполнительная схема №9 Укладка стрелочного перевода №10 и прилежащих жд путей*	*№ КЗ-МЖД-КИК-РД-25-9 от 26.11.2025г.*	*1*	*21*
18	*Паспорт шпалы железобетонные Ш-1*	*№11114 от 29.10.2025г.*	*1*	*22*
19	*Формуляр стрелочного перевода Р65 1/7 ЛПТП.665121.103М ФО*	*№102 от 26.06.2025г.*	*6*	*23-28*
20	*Паспорт качества брус композитный*	*№300 от 13.10.2025г.*	*2*	*29-30*
21	*Инструкция по укладке и эксплуатации композитных шпал*	*КШ 22.29.29-002.02ТИ от 01.07.2024г.*	*13*	*31-43*
22	*Паспорт рельсы железнодорожныетип Р-65 категории ДТ350*	*№212503408 от 08.10.2025г.*	*4*	*44-47*
23	*Паспорт качества подкладка КБ-65*	*№1243.2 от 29.10.2025г.*	*1*	*48*
24	*Паспорт качества болты закладные*	*№627199362 от 16.10.2025г.*	*3*	*49-51*
25	*Паспорт качества болты путевые*	*№626366291/1 от 25.04.2025г.*	*2*	*52-53*
26	*Паспорт качества гайка ж/д М27*	*№627202781/1 от 16.10.2025г.*	*2*	*54-55*
27	*Паспорт качества шайба*	*№625302882 от 13.09.2024г.*	*2*	*56-57*
28	*Паспорт качества болт ж/д клеммный*	*№624650186/1 от 24.04.2024г.*	*2*	*58-59*
29	*Паспорт качества гайка ж/д М22*	*№626376669 от 28.04.2025г.*	*3*	*60-62*
30	*Паспорт изделия скоба изолирующая для втулки КБ*	*№1544 от 01.04.2025г.*	*1*	*63*
31	*Паспорт изделия шайба ж/д двухвитковая*	*№626361305 от 25.04.2025г.*	*2*	*64-65*
32	*Паспорт качества прокладка симметричная ЦП-328*	*№б/н от 25.10.2024г.*	*1*	*66*
33	*Паспорт качества прокладка подрельсовая ЦП-143*	*№б/н от 25.10.2024г.*	*1*	*67*
34	*Паспорт качества втулка изолирующая ОП-142А*	*№003/А от 07.01.2025г.*	*1*	*68*
35	*Паспорт клемма ПК*	*№1661 от 28.08.2025г.*	*1*	*69*
36	*Сертификат соответствия эмаль ПФ-115*	*№ RU C-RU.ПБ58.В.00737/22 с 25.02.2022 по 24.02.2027г.*	*3*	*70-72*
37	***АОСР Балластировка, выправка и рихтовка стрелочного перевода №10 и прилежащих жд путей***	*№ КЗ-МЖД-КИК-РД-25-10 от 28.11.2025г.*	*1*	*73*
38	*Исполнительная схема №10 Балластировка, выправка и рихтовка стрелочного перевода №10 и прилежащих жд путей*	*№ КЗ-МЖД-КИК-РД-25-10 от 28.11.2025г.*	*1*	*74*
39	*Паспорт щебень 20-40мм*	*№71 от 05.02.2025г.*	*2*	*75-76*
40	*Протокол испытания щебня*	*№52п от 27.01.2025г.*	*2*	*77-78*
41	*Акт технической готовности стрелочного перевода №10*	*№б/н от 01.12.2024г.*	*2*	*79-80*

Составил:

Инженер ПТО _____ _____

(фамилия, инициалы) *(подпись)*

Принял:

_____ _____ _____

(фамилия, инициалы) *(подпись)*

КиКГЕОСТРОЙ
K&KGEOSTROY

ООО «КиКГЕОСТРОЙ»
РФ, 109004, Москва, ул. Земляной вал 65
Тел.: +7 (495) 915-24-71

ОГРН 1127747247704 ИНН 7709918820 КПП 770901001

ПРИКАЗ № 1-КЗ-ЖД

г. Москва **08 сентября 2025г.**

«О назначении ответственных лиц за производство строительных работ на объекте и за обеспечение контроля качества выполняемых работ»

Для обеспечения соблюдения нормативных требований и качественного выполнения работ в соответствии со СНиП 12-03-2001 «Безопасность труда в строительстве. Часть 1. Общие требования», Свод правил СП 48.13330.2019 «СНиП 12-01-2004. Организация строительства»

ПРИКАЗЫВАЮ:

1. Назначить ответственным руководителем за производство строительных работ на объекте: **«Модернизация железнодорожного пути и стрелочных переводов»** на территории АО «Коломенский завод», расположенного по адресу: Московская область, г. Коломна, ул. Партизан 42 Руководителя проекта Липатова Владислава Евгеньевича.
2. Общее руководство внутрипроизводственным контролем качества выполняемых строительно-монтажных работ и специальных работ, связанных с повышенной опасностью возложить на Руководителя проекта Липатова Владислава Евгеньевича.
3. Вышеуказанным лицам, ответственным за внутрипроизводственный контроль качества строительно-монтажных работ на объекте:
   - обеспечить выполнение всех нормативных требований контроля качества на всех рабочих местах.
4. Ответственным лицам по обеспечению контроля качества работ руководствоваться требованиями должностных инструкций и государственных нормативных документов.
5. Назначить ответственным лицом за выдачу наряд-допусков на объекте Руководителя проекта Липатова Владислава Евгеньевича.
6. Контроль за исполнением настоящего приказа оставляю за собой.

Генеральный директор
ООО «КиКГЕОСТРОЙ»: _____ /Кесслер Ю.Ф./

С приказом ознакомлен
Руководитель проекта
ООО «КиКГЕОСТРОЙ»: _____ /Липатов В.Е./

КиКГЕОСТРОЙ
K&KGEOSTROY

ООО «КиКГЕОСТРОЙ»
РФ, 109004, Москва, ул. Земляной вал 65
Тел.: +7 (495) 915-24-71

ОГРН 1127747247704 ИНН 7709918820 КПП 770901001

ПРИКАЗ № 5-КЗ-ЖД

г. Москва **08 сентября 2025г.**

«О назначении ответственного
за строительный контроль»

В связи с производством строительно-монтажных работ на объекте: **«Модернизация железнодорожного пути и стрелочных переводов»** на территории АО «Коломенский завод», расположенного по адресу: Московская область, г. Коломна, ул. Партизан 42

ПРИКАЗЫВАЮ:

1. Возлагаю на себя ответственность по вопросам строительного контроля с правом подписи актов освидетельствования скрытых работ (АОСР).
   Идентификационный номер в НРС НОСТРОЙ № С-77-118776.

2. Контроль за исполнением настоящего приказа оставляю за собой.

Генеральный Директор
ООО «КиКГЕОСТРОЙ»: _____/Кесслер Ю.Ф./

ООО «ШЕЛЛРОКК»

ОГРН 1237700462427
ИНН 9726048866 КПП 772601001
117535, г.Москва, 3-ий Дорожный проезд, д.6, к.2, кв.54
Телефон:.8 800 101 24 13
Почта: info@shellrockk.ru

ПРИКАЗ № 11

г. Москва **08 сентября 2025г.**

О назначении ответственных лиц за производство строительных работ на объекте и за обеспечение контроля качества выполняемых работ

Для обеспечения соблюдения нормативных требований и качественного выполнения работ в соответствии со СНиП 12-03-2001 «Безопасность труда в строительстве. Часть 1. Общие требования», Свод правил СП 48.13330.2019 «СНиП 12-01-2004. Организация строительства»

ПРИКАЗЫВАЮ:

1. Назначить ответственным руководителем за производство строительных работ на объекте: «Модернизация железнодорожного пути и стрелочных переводов» на территории АО «Коломенский завод», расположенного по адресу: Московская область, г. Коломна, ул. Партизан, 42, старшего прораба Шинкарева Михаила Владимировича.
2. Общее руководство внутрипроизводственным контролем качества выполняемых строительно-монтажных работ и специальных работ, связанных с повышенной опасностью возложить на заместителя руководителя проекта Коршакова Андрея Алексеевича.
3. Вышеуказанным лицам, ответственным за внутрипроизводственный контроль качества строительно-монтажных работ на объекте:
   - обеспечить выполнение всех нормативных требований контроля качества на всех рабочих местах.
4. Ответственным лицам по обеспечению контроля качества работ руководствоваться требованиями должностных инструкций и государственных нормативных документов.
5. Назначить ответственным лицом за выдачу наряд-допусков на объекте старшего прораба Шинкарева Михаила Владимировича.
6. Контроль за исполнением настоящего приказа оставляю за собой.

Генеральный директор
ООО «ШЕЛЛРОКК»: _____/ Бусел Е.А. /

С приказом ознакомлены:

Заместитель руководителя проекта
ООО «ШЕЛЛРОКК»: _____/Коршаков А.А./

Старший прораб
ООО «ШЕЛЛРОКК»: _____/Шинкарев М.В./

ПРИКАЗ № 53 от 23.06.2025 года

О назначении ответственного лица за осуществление строительного контроля

В целях организации работы ООО «Проминжиниринг» в рамках исполнения договора № 01-КЗ от 09.11.2023 г. на осуществление функций Технического заказчика по объектам строительства и реконструкции на территории АО «Коломенский завод» по адресу: Московская обл., г. Коломна, ул. Партизан, д.42.

ПРИКАЗЫВАЮ:

1. Назначить ведущего инженера строительного контроля Дураева Владимира Юрьевича лицом, ответственным за выполнение функций строительного контроля со стороны ООО «Проминжиниринг» на объектах строительства и реконструкции на территории АО «Коломенский завод» и поручить выполнение следующих функций:

- Осуществление пооперационного контроля за ходом выполнения строительно-монтажных работ на строительной площадке, входного контроля рабочей документации, применяемых строительных материалов, изделий, конструкций, оборудования, в том числе проверку наличия документов качества на применяемые материалы, документы результатов лабораторных исследований;
- Контроль соблюдения правил складирования и хранения применяемых материалов, изделий, оборудования; проверку наличия на строительной площадке ответственного представителя лица, осуществляющего строительство, согласно приказов;
- Контроль наличия исполнительной документации;
- Участие в освидетельствовании выполненных работ (в том числе скрытых), конструкций (в том числе ответственных), участков инженерных сетей, подписание соответствующих актов;
- Проверка соблюдения требований нормативно-технической документации, рабочей документации, Градостроительного кодекса РФ; соблюдения требований по обеспечению требований безопасности в зоне проведения работ;
- Контроль ведения журналов производства работ и устранения подрядчиками замечаний технического надзора, других надзорных органов и эксплуатационных служб.

ООО «ПРОМИНЖИНИРИНГ»
ИНН 7734001650, КПП 770801001
Расчетный счет №40702810038000021854
в ПАО «СБЕРБАНК»
БИК 044525225, к/с 30101810400000000225

107140, г. Москва, ул. Русаковская д.13,
помещение XX-4
+7 (495) 909-93-48

2. Приказ довести до Дураева В.Ю. под роспись.

Генеральный директор
ООО «Проминжиниринг» К.Ю. Ковалев

Согласовано:
первый заместитель генерального директора А.И. Султанбеков

директор по юридическим вопросам А.С. Дмитриев

С приказом ознакомлен: «23» июня 2025 _____/В.Ю. Дураев/

ООО «ЭлектроЭнергетика»
ИНН 5037011400/ КПП 503701001
ОГРН 1175074004698
р/с 40702810200010610443
в Филиал «Корпоративный ПАО «Совкомбанк»
БИК 044525360 к/с 30101810445250000360

ПРИКАЗ № 01/10

от 29 октября 2025 г. г. Коломна

О назначении ответственных лиц для организации работ по объекту: «Модернизация железнодорожного пути и стрелочных переводов» на территории АО «Коломенский завод», расположенного по адресу: Московская область, г. Коломна, ул. Партизан 42».

В соответствии с требованиями СП 48.13330.2019 «Организация строительства», Приказ Минтруда России от 11.12.2020 № 883н «Об утверждении Правил по охране труда при строительстве, реконструкции и ремонте» СНиП 12-04-2002 «Безопасность труда в строительстве. Часть II Строительное производство», ««Об утверждении Правил проведения земляных работ, установки временных ограждений, размещения временных объектов в городе Москве» № 299-ПП от 19.05.2015.

ПРИКАЗЫВАЮ:

1. Назначить – **заместителя главного инженера Аверкина Александра Васильевича** – ответственным лицом за ответственным за производство работ, пожарную безопасность, охрану труда, технику безопасности, экологическую безопасность, обеспечение безопасности движения поездов при производстве работ в непосредственной близости от ж.д. путей и в полосе отвода железной дороги.

2. **Аверкину А.В.** предоставляется право:

- подписывать от лица ООО «ЭлектроЭнергетика» акты освидетельствования скрытых работ, акты промежуточной приемки, акты и протоколы испытаний, накопительные ведомости, ведомости выполненных работ и иные документы организационно-технологической и исполнительной документации и т.д.;
- принимать и рассматривать рабочую документацию со штампом «В производство работ»;
- составлять и подписывать акты о выявленных недостатках, дефектные ведомости;
- получать документы, в том числе входящие письма;
- вести от имени ООО «ЭлектроЭнергетика» переписку, в том числе по электронной почте.

3. Назначить лицом, ответственным за электробезопасность при проведении работ **начальника участка Денисова Д.Н.**

3. **Аверкину А.В.** организовать:

- Производство строительно-монтажных работ в соответствии с проектной и рабочей документацией, ППР, строительными нормами и правилами, техническими условиями и другими нормативными документами;
- разработку совместно с подрядными организациями графиков выполнения совмещенных работ, обеспечивающих безопасные условия труда, обязательных для всех организаций и лиц на данной территории;
- постоянное соответствие технологических процессов строительно-монтажных и пуско-наладочных работ, рабочих мест, проходов и проездов требованиям норм и правил по охране труда, промышленной

тел. офис: +7(499)110-35-76
e-mail компании: el-energi@bk.ru
142281, Московская обл., г. Протвино,
Кременковское ш., д. 5

безопасности, пожарной и электробезопасности, производственной санитарии, требованиям в области охраны окружающей среды, проектной документации (проектам производства работ) и принимать меры по устранению выявленных недостатков и нарушений;

- текущее производственное планирование, учет выполненных работ, составление и своевременное предоставление установленной отчетности, в том числе о производственной деятельности подрядных организаций;
- строительный контроль с целью оценки соответствия строительно-монтажных работ, возводимых конструкций и систем инженерно-технического обеспечения здания требованиям технических регламентов, проектной и рабочей документации;
- порядок согласованных действий с ответственными представителями Генподрядчика и Технического заказчика;
- в случае возникновения угрозы безопасности и здоровью работников прекратить работы и принять меры по устранению опасности, а при необходимости обеспечить эвакуацию людей в безопасное место.

4. Контроль за исполнением настоящего приказа оставляю за собой.

5. Настоящий приказ довести до лиц касающихся.

Генеральный директор
ООО «ЭлектроЭнергетика» Воденников А.В.

Заместитель главного инженера _____ Аверкин А.В.

Начальник участка _____ Денисов Д.Н.

Приказ Минстроя от 16.05.2023 №344/пр
Приложение № 3

Объект капитального строительства *«Модернизация железнодорожного пути и стрелочных переводов» на территории АО «Коломенский завод», расположенных по адресу Московская область, г. Коломнна, ул. Партизан, д. 42*

(наименование объекта капитального строительства в соответствии с проектной документацией, почтовый или строительный адрес объекта капитального строительства)

Застройщик
АО "Коломенский Завод", 140408, Россия, Московская область, г. Коломна, ул. Партизан. Д.42.

(полное и (или) сокращенное наименование, ОГРН, ИНН, место нахождения юридического лица, телефон/факс;

ИНН 5022013517; ОГРН 1025002737242; тел. + 7(496) 613-89-85; факс +7(496) 613-80-66

наименование, ОГРН, ИНН саморегулируемой организации, членом которой является указанное юридическое лицо (за исключением случаев, когда членство в саморегулируемых организациях в области инженерных изысканий, архитектурно-строительного проектирования, строительства, реконструкции, капитального ремонта объектов капитального строительства не требуется);

Технический заказчик
ООО "Проминжиниринг", 107140, г. Москва, Русаковская ул. дом 13, помещение XX-4,ОГРН 1147748139406,

(полное и (или) сокращенное наименование, ОГРН, ИНН, место нахождения юридического лица, телефон/факс;

ИНН 7734001650; тел. + 7(495) 909-93-48. Ассоциация строителей "Саморегулируемая организация "Строительные допуски", № СРО-С-187-26012010 от 11.03.2025 г., ИНН 7714322214, ОГРН 1097799011045

наименование, ОГРН, ИНН саморегулируемой организации, членом которой является указанное юридическое лицо (за исключением случаев, когда членство в саморегулируемых организациях в области инженерных изысканий, архитектурно-строительного проектирования, строительства, реконструкции, капитального ремонта объектов капитального строительства не требуется);

Лицо, осуществляющее строительство, реконструкцию, капитальный ремонт
ООО «КиКГЕОСТРОЙ», ОГРН 1127747247704, ИНН 7709918820, 109004, Г.МОСКВА, УЛ. ЗЕМЛЯНОЙ ВАЛ, Д.65, КВ.59

(полное и (или) сокращенное наименование, ОГРН, ИНН, место нахождения юридического лица, телефон/факс;

тел. +7 (495) 915-24-71, член саморегулируемой ассоциации СРО «МАС» регистрационный номер СРО-С-148-24122009

наименование, ОГРН, ИНН саморегулируемой организации, членом которой является указанное юридическое лицо (за исключением случаев, когда членство в саморегулируемых организациях в области инженерных изысканий, архитектурно-строительного проектирования, строительства, реконструкции, капитального ремонта объектов капитального строительства не требуется);

Лицо, осуществляющее подготовку проектной документации

(полное и (или) сокращенное наименование, ОГРН, ИНН, место нахождения юридического лица, телефон/факс;

наименование, ОГРН, ИНН саморегулируемой организации, членом которой является указанное юридическое лицо (за исключением случаев, когда членство в саморегулируемых организациях в области инженерных изысканий, архитектурно-строительного проектирования, строительства, реконструкции, капитального ремонта объектов капитального строительства не требуется);

Лицо, осуществляющее строительство, выполнившее работы, подлежащие освидетельствованию:
ООО «ШЕЛЛРОКК», ОГРН 1237700462427, ИНН 9726048866, 117535, Г.МОСКВА, МУНИЦИПАЛЬНЫЙ ОКРУГ ЧЕРТАНОВО ЮЖНОЕ, ПРОЕЗД 3-Й ДОРОЖНЫЙ, Д. 6, К. 2, член саморегулируемой ассоциации «Архитектурное наследие», регистрационный номер СРО-С-230-07092010

ООО «ЭлектроЭнергетика», ОГРН 1175074004698, ИНН 5037011400, 142281, Московская обл., г. Протвино, Кременковское ш., д. 5, член саморегулируемой ассоциации «Объединение Специализированных Организаций Профессиональные Строители», регистрационный номер СРО-С-219-21042010

(фамилия, имя, отчество, адрес места жительства, ОРГНИП, ИНН индивидуального предпринимателя, наименование, ОГРН, ИНН, место нахождения юридического лица, телефон/факс, наименование, ОГРН, ИНН саморегулируемой организации, членом которой является)

АКТ
освидетельствования скрытых работ

№ *КЗ-МЖД-КИК-РД-25-6* *20 ноября 2025 г.*
(дата составления акта)

Представитель застройщика, технического заказчика, лица, ответственного за эксплуатацию здания, сооружения, или регионального оператора по вопросам строительного контроля

(должность (при наличии), фамилия, инициалы, идентификационный номер в национальном реестре специалистов в области строительства (за исключением случаев, когда членство в саморегулируемых организациях в области строительства, реконструкции, капитального ремонта объектов капитального строительства не требуется), реквизиты распорядительного документа, подтверждающего полномочия, с указанием полного и (или) сокращенного наименования, ОГРН, ИНН, места нахождения юридического лица (в случае осуществления строительного контроля на основании договора с застройщиком или техническим заказчиком)

Представитель застройщика, технического заказчика, лица, ответственного за эксплуатацию здания, сооружения, или регионального оператора по вопросам строительного контроля
Ведущий инженер строительного контроля ООО "Проминжиниринг" Дураев В.Ю., приказ № 53 от 23.06.2025 г.

(должность (при наличии), фамилия, инициалы, идентификационный номер в национальном реестре специалистов в области строительства (за исключением случаев, когда членство в саморегулируемых организациях в области строительства, реконструкции, капитального ремонта объектов капитального строительства не требуется), реквизиты распорядительного документа, подтверждающего полномочия, с указанием полного и (или) сокращенного наименования, ОГРН, ИНН, места нахождения юридического лица (в случае осуществления строительного контроля на основании договора с застройщиком или техническим заказчиком)

Представитель лица, осуществляющего строительство, реконструкцию, капитальный ремонт
Руководитель проекта ООО «КиКГЕОСТРОЙ» Липатов В. Е. приказ № 1-КЗ-ЖД от 08.09.2025г.

(должность (при наличии), фамилия, инициалы, реквизиты распорядительного документа, подтверждающего полномочия)

Представитель лица, осуществляющего строительство, реконструкцию, капитальный ремонт, по вопросам строительного контроля
Генеральный директор ООО «КиКГЕОСТРОЙ» Кесслер Ю.Ф., приказ №5-КЗ-ЖД от 08.09.2025г., идентификационный номер НОСТРОЙ С-77-118776

(должность (при наличии), фамилия, инициалы, идентификационный номер в национальном реестре специалистов в области строительства (за исключением случаев, когда членство в саморегулируемых организациях в области строительства, реконструкции, капитального ремонта объектов капитального строительства не требуется), реквизиты распорядительного документа, подтверждающего полномочия)

Представитель лица, осуществляющего подготовку проектной документации (в случае привлечения застройщиком лица, осуществляющего подготовку проектной документации, для проверки соответствия выполняемых работ проектной документации согласно части 2 статьи 53 Градостроительного кодекса Российской Федерации)

(должность (при наличии), фамилия, инициалы, реквизиты распорядительного документа, подтверждающего полномочия, с указанием полного и (или) сокращенного наименования, ОГРН, ИНН, места нахождения юридического лица (в случае осуществления авторского надзора лицом, не являющимся разработчиком проектной документации), полное и (или) сокращенное наименование, ОГРН, ИНН саморегулируемой организации, членом которой является указанное юридическое лицо, индивидуальный предприниматель (за исключением случаев, когда членство в саморегулируемых организациях в области инженерных изысканий, архитектурно-строительного проектирования, строительства, реконструкции, капитального ремонта объектов капитального строительства не требуется)

Представитель лица, выполнившего работы, подлежащие освидетельствованию (в случае выполнения работ по договорам о строительстве, реконструкции, капитальном ремонте объектов капитального строительства, заключённым с иными лицами)

1. Старший прораб ООО «ШЕЛЛРОКК» Шинкарев М.В., приказ №11 от 08.09.2025г.

2. Заместитель главного инженера ООО «ЭлектроЭнергетика» Аверкин А.В., приказ № 01/10 от 29.10.2025г.

(должность (при наличии), фамилия, инициалы, реквизиты распорядительного документа, подтверждающего полномочия, с указанием полного и (или) сокращенного наименования, ОГРН, ИНН, места нахождения юридического лица, фамилии, имени, отчества (последнее - при наличии), адреса места жительства, ОГРНИП, ИНН индивидуального предпринимателя)

произвели осмотр работ, выполненных: *ООО "ШЕЛЛРОКК", ООО "ЭлектроЭнергетика"*

(наименование лица, выполнившего работы, подлежащие освидетельствованию)

и составили настоящий акт о нижеследующем:

1. К освидетельствованию предъявлены следующие работы:

Демонтаж стрелочного перевода №10 и прилежащих жд путей

(наименование скрытых работ)

2. Работы выполнены по проектной документации

КЗ-МЖД-КИК-РД-25 «Модернизация железнодорожного пути и стрелочных переводов» на территории АО «Коломенский завод», расположенного по адресу: Московская область, г. Коломна, ул. Партизан 42, Ведомость объемов работ Приложение №2 к Договору №5-КЗ

(номер, другие реквизиты чертежа, наименование проектной и/или рабочей документации, сведения о лицах, осуществляющих подготовку раздела проектной и/или рабочей документации)

3. При выполнении работ применены -

(Наименование строительных материалов (изделий), реквизиты сертификатов и/или других документов, подтверждающих их качество и безопасность, в случае если необходимо указывать более 5 документов, указывается ссылка на их реестр, который является неотъемлемой частью акта)

4. Предъявлены документы, подтверждающие соответствие работ предъявляемым к ним требованиям:

Исполнительная схема №6. Демонтаж стрелочного перевода №10 и прилежащих жд путей – 1 лист.

(Исполнительные схемы и чертежи, результаты экспертиз, обследований, лабораторных и иных испытаний выполненных работ, проведенных в процессе строительного контроля)

5. Даты: **начала работ** *20 ноября 2025г.*

окончания работ *20 ноября 2025г.*

6. Работы выполнены в соответствии с документами: *КЗ-МЖД-КИК-РД-25 «Модернизация железнодорожного пути и стрелочных переводов» на территории АО «Коломенский завод», расположенного по адресу: Московская область, г. Коломна, ул. Партизан 42, Ведомость объемов работ Приложение №2 к Договору №5-КЗ, СП 37.13330.2012 «Промышленный транспорт», СП 119.13330.2017 «Железные дороги колеи 1520 мм», СП 238.1326000.2015 «Железнодорожный путь»*

(наименования и структурные единицы технических регламентов, иных нормативных правовых актов, разделы проектной и/или рабочей документации)

7. Разрешается производство последующих работ:

Выемка загрязненного балласта под стрелочный перевод №10 и прилежащих жд путей

(наименование работ, строительных конструкций, участков сетей инженерно-технического обеспечения)

Дополнительные сведения

Акт составлен в *4-х* экземплярах (в случае заполнения акта на бумажном носителе).

Приложения :

Документы, указанные в пунктах 3 и 4 настоящего акта.

(исполнительные схемы и чертежи, результаты экспертиз, обследований, лабораторных и иных испытаний)

Представитель застройщика, технического заказчика, лица, ответственного за эксплуатацию здания, сооружения, или регионального оператора по вопросам строительного контроля

(фамилия, инициалы) *(подпись)*

Представитель застройщика, технического заказчика, лица, ответственного за эксплуатацию здания, сооружения, или регионального оператора по вопросам строительного контроля

Ведущий инженер строительного контроля ООО "Проминжиниринг" Дураев В.Ю.

(фамилия, инициалы) *(подпись)*

Представитель лица, осуществляющего строительство, реконструкцию, капитальный ремонт

Руководитель проекта ООО «КиКГЕОСТРОЙ» Липатов В. Е.

(фамилия, инициалы) *(подпись)*

Представитель лица, осуществляющего строительство, реконструкцию, капитальный ремонт, по вопросам строительного контроля

Генеральный директор ООО «КиКГЕОСТРОЙ» Кесслер Ю.Ф.

(фамилия, инициалы) *(подпись)*

Представитель лица, осуществляющего подготовку проектной документации (в случае осуществления авторского надзора)

(фамилия, инициалы) *(подпись)*

Представитель лица, выполнившего работы, подлежащие освидетельствованию (в случае выполнения работ по договорам о строительстве, реконструкции, капитальном ремонте объектов капитального строительства, заключённым с иными лицами)

1. Старший прораб ООО «ШЕЛЛРОКК» Шинкарев М.В.

2. Заместитель главного инженера ООО «ЭлектроЭнергетика» Аверкин А.В.

(фамилия, инициалы) *(подпись)*

Приложение № 1 к Акту КЗ-МЖД-КИК-РД-25-6 от 20.11.2025г.

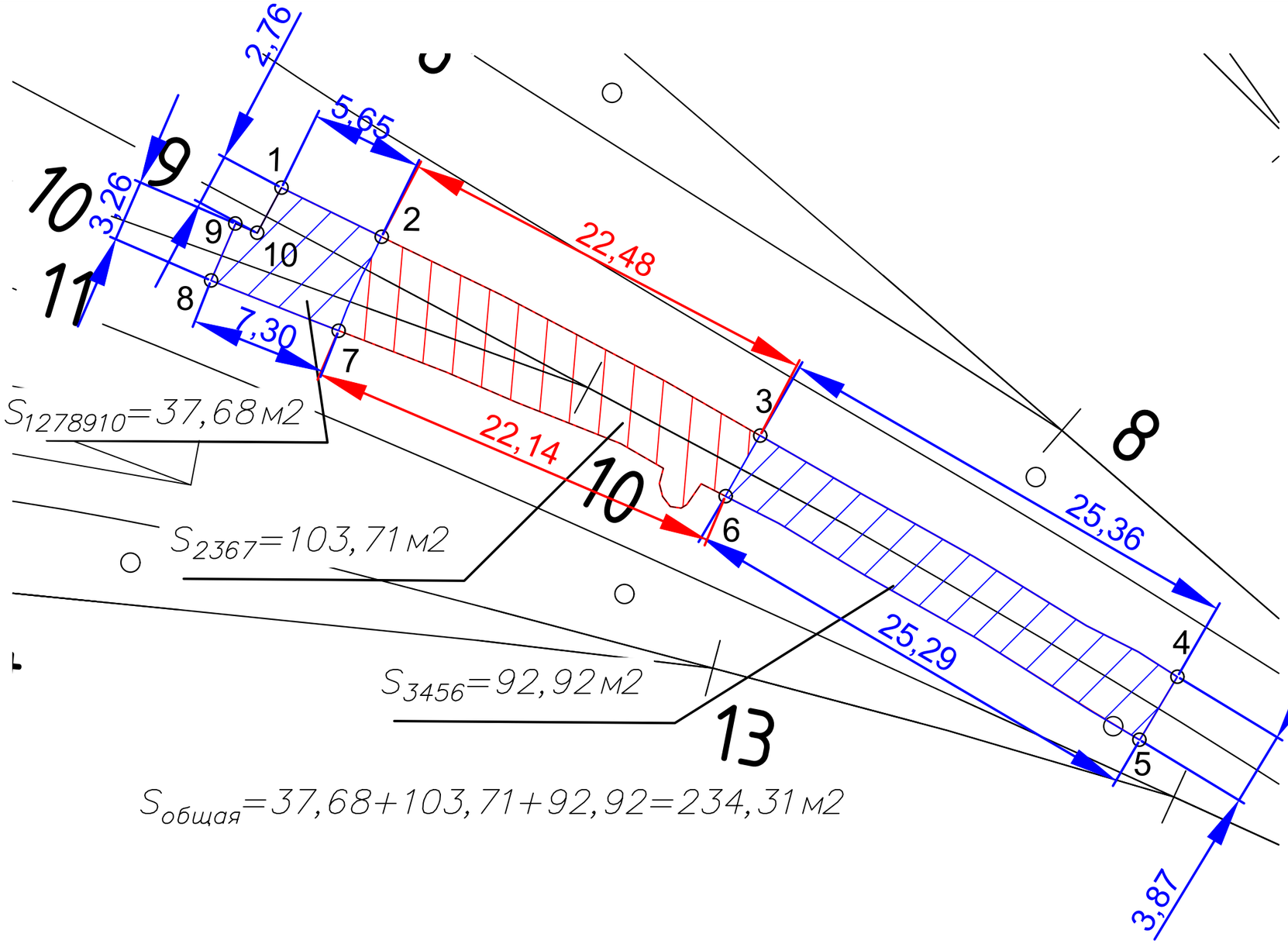

Каталог координат участка работ

№ п.п.	X, м	Y, м	H, м	Примечание
1	394652.87	2270245.06	109.79	
2	394650.29	2270250.33	109.84	
3	394639.84	2270270.24	109.70	
4	394627.16	2270292.20	109.92	
5	394623.83	2270290.23	110.02	
6	394636.65	2270268.43	109.81	
7	394645.36	2270248.07	109.57	
8	394648.00	2270241.36	109.75	
9	394650.49	2270243.80	109.77	
10	394650.98	2270242.65	109.78	

Ведомость объемов работ по демонтажу стрелочного перевода №10

№ п.п.	Наименование	Количество	Примечание
1	Демонтаж стяжек пути	9	7.56т
2	Демонтаж стрелочного перевода	1 комплект	
3	Демонтаж деревянных брусьев	15	1,60т
4	Демонтаж деревянных шпал	33	2.64т

Ведомость объемов работ по демонтажу прилежащих путей

№ п.п.	Наименование	Количество	Примечание
1	Демонтаж рельсов(25.00+5.65+7.3=37.95м)	2 х 37.95м	3.93т
2	Демонтаж деревянных шпал	31	2.48т
3	Демонтаж жб шпал	9	2.34т

Условные обозначения:

граница работ

Примечание:

1. Измерения выполнялись тахеометром Sokkia CX105 №GS0496; Свидетельство о поверке: СИ №С-ЕВЕ/25-06-2025/442628234 действительно до 24.06.2026г;
2. Линейные размеры даны в метрах;

Изм.	Кол.	Лист	N°док.	Подпись	Дата
					2025
Руков. проекта		Липатов В.И.			20.11
Старший прораб		Шинкарев М.В.			20.11
Зам. глав. инж.		Аверкин А.В.			20.11

КЗ-МЖД-КИК-РД-25

«Модернизация железнодорожного пути и стрелочных переводов» на территории АО «Коломенский завод», расположенного по адресу: Московская область, г. Коломна, ул. Партизан 42

Ремонт и обустройство СП10 и прилежащих жд путей

Стадия	Лист	Листов
ИД	1	1

Исполнительная схема №6
Демонтаж стрелочного перевода №10 и прилежащих жд путей

ООО "ЭлектроЭнергетика"

Согласовано

Взам. инв. N°

Подп. и дата

Инв. N° подл.

Формат А3

Приказ Минстроя от 16.05.2023 №344/пр
Приложение № 3

Объект капитального строительства *«Модернизация железнодорожного пути и стрелочных переводов» на территории АО «Коломенский завод», расположенных по адресу Московская область, г. Коломнна, ул. Партизан, д. 42*

(наименование объекта капитального строительства в соответствии с проектной документацией, почтовый или строительный адрес объекта капитального строительства)

Застройщик

АО "Коломенский Завод", 140408, Россия, Московская область, г. Коломна, ул. Партизан. Д.42.

(полное и (или) сокращенное наименование, ОГРН, ИНН, место нахождения юридического лица, телефон/факс;

ИНН 5022013517; ОГРН 1025002737242; тел. + 7(496) 613-89-85; факс +7(496) 613-80-66

наименование, ОГРН, ИНН саморегулируемой организации, членом которой является указанное юридическое лицо (за исключением случаев, когда членство в саморегулируемых организациях в области инженерных изысканий, архитектурно-строительного проектирования, строительства, реконструкции, капитального ремонта объектов капитального строительства не требуется);

Технический заказчик

ООО "Проминжиниринг", 107140, г. Москва, Русаковская ул. дом 13, помещение XX-4,ОГРН 1147748139406,

(полное и (или) сокращенное наименование, ОГРН, ИНН, место нахождения юридического лица, телефон/факс;

ИНН 7734001650; тел. + 7(495) 909-93-48. Ассоциация строителей "Саморегулируемая организация "Строительные допуски", № СРО-С-187-26012010 от 11.03.2025 г., ИНН 7714322214, ОГРН 1097799011045

наименование, ОГРН, ИНН саморегулируемой организации, членом которой является указанное юридическое лицо (за исключением случаев, когда членство в саморегулируемых организациях в области инженерных изысканий, архитектурно-строительного проектирования, строительства, реконструкции, капитального ремонта объектов капитального строительства не требуется);

Лицо, осуществляющее строительство, реконструкцию, капитальный ремонт

ООО «КиКГЕОСТРОЙ», ОГРН 1127747247704, ИНН 7709918820, 109004, Г.МОСКВА, УЛ. ЗЕМЛЯНОЙ ВАЛ, Д.65, КВ.59

(полное и (или) сокращенное наименование, ОГРН, ИНН, место нахождения юридического лица, телефон/факс;

тел. +7 (495) 915-24-71, член саморегулируемой ассоциации СРО «МАС» регистрационный номер СРО-С-148-24122009

наименование, ОГРН, ИНН саморегулируемой организации, членом которой является указанное юридическое лицо (за исключением случаев, когда членство в саморегулируемых организациях в области инженерных изысканий, архитектурно-строительного проектирования, строительства, реконструкции, капитального ремонта объектов капитального строительства не требуется);

Лицо, осуществляющее подготовку проектной документации

(полное и (или) сокращенное наименование, ОГРН, ИНН, место нахождения юридического лица, телефон/факс;

наименование, ОГРН, ИНН саморегулируемой организации, членом которой является указанное юридическое лицо (за исключением случаев, когда членство в саморегулируемых организациях в области инженерных изысканий, архитектурно-строительного проектирования, строительства, реконструкции, капитального ремонта объектов капитального строительства не требуется);

Лицо, осуществляющее строительство, выполнившее работы, подлежащие освидетельствованию:

ООО «ШЕЛЛРОКК», ОГРН 1237700462427, ИНН 9726048866, 117535, Г.МОСКВА, МУНИЦИПАЛЬНЫЙ ОКРУГ ЧЕРТАНОВО ЮЖНОЕ, ПРОЕЗД 3-Й ДОРОЖНЫЙ, Д. 6, К. 2, член саморегулируемой ассоциации «Архитектурное наследие», регистрационный номер СРО-С-230-07092010

ООО «ЭлектроЭнергетика», ОГРН 1175074004698, ИНН 5037011400, 142281, Московская обл., г. Протвино, Кременковское ш., д. 5, член саморегулируемой ассоциации «Объединение Специализированных Организаций Профессиональные Строители», регистрационный номер СРО-С-219-21042010

(фамилия, имя, отчество, адрес места жительства, ОРГНИП, ИНН индивидуального предпринимателя, наименование, ОГРН, ИНН, место нахождения юридического лица, телефон/факс, наименование, ОГРН, ИНН саморегулируемой организации, членом которой является)

АКТ
освидетельствования скрытых работ

№ *КЗ-МЖД-КИК-РД-25-7* *21 ноября 2025 г.*

(дата составления акта)

Представитель застройщика, технического заказчика, лица, ответственного за эксплуатацию здания, сооружения, или регионального оператора по вопросам строительного контроля

(должность (при наличии), фамилия, инициалы, идентификационный номер в национальном реестре специалистов в области строительства (за исключением случаев, когда членство в саморегулируемых организациях в области строительства, реконструкции, капитального ремонта объектов капитального строительства не требуется), реквизиты распорядительного документа, подтверждающего полномочия, с указанием полного и (или) сокращенного наименования, ОГРН, ИНН, места нахождения юридического лица (в случае осуществления строительного контроля на основании договора с застройщиком или техническим заказчиком)

Представитель застройщика, технического заказчика, лица, ответственного за эксплуатацию здания, сооружения, или регионального оператора по вопросам строительного контроля

Ведущий инженер строительного контроля ООО "Проминжиниринг" Дураев В.Ю., приказ № 53 от 23.06.2025 г.

(должность (при наличии), фамилия, инициалы, идентификационный номер в национальном реестре специалистов в области строительства (за исключением случаев, когда членство в саморегулируемых организациях в области строительства, реконструкции, капитального ремонта объектов капитального строительства не требуется), реквизиты распорядительного документа, подтверждающего полномочия, с указанием полного и (или) сокращенного наименования, ОГРН, ИНН, места нахождения юридического лица (в случае осуществления строительного контроля на основании договора с застройщиком или техническим заказчиком)

Представитель лица, осуществляющего строительство, реконструкцию, капитальный ремонт

Руководитель проекта ООО «КиКГЕОСТРОЙ» Липатов В. Е. приказ № 1-КЗ-ЖД от 08.09.2025г.

(должность (при наличии), фамилия, инициалы, реквизиты распорядительного документа, подтверждающего полномочия)

Представитель лица, осуществляющего строительство, реконструкцию, капитальный ремонт, по вопросам строительного контроля

Генеральный директор ООО «КиКГЕОСТРОЙ» Кесслер Ю.Ф., приказ №5-КЗ-ЖД от 08.09.2025г., идентификационный номер НОСТРОЙ С-77-118776

(должность (при наличии), фамилия, инициалы, идентификационный номер в национальном реестре специалистов в области строительства (за исключением случаев, когда членство в саморегулируемых организациях в области строительства, реконструкции, капитального ремонта объектов капитального строительства не требуется), реквизиты распорядительного документа, подтверждающего полномочия)

Представитель лица, осуществляющего подготовку проектной документации (в случае привлечения застройщиком лица, осуществляющего подготовку проектной документации, для проверки соответствия выполняемых работ проектной документации согласно части 2 статьи 53 Градостроительного кодекса Российской Федерации)

(должность (при наличии), фамилия, инициалы, реквизиты распорядительного документа, подтверждающего полномочия, с указанием полного и (или) сокращенного наименования, ОГРН, ИНН, места нахождения юридического лица (в случае осуществления авторского надзора лицом, не являющимся разработчиком проектной документации), полное и (или) сокращенное наименование, ОГРН, ИНН саморегулируемой организации, членом которой является указанное юридическое лицо, индивидуальный предприниматель (за исключением случаев, когда членство в саморегулируемых организациях в области инженерных изысканий, архитектурно-строительного проектирования, строительства, реконструкции, капитального ремонта объектов капитального строительства не требуется)

Представитель лица, выполнившего работы, подлежащие освидетельствованию (в случае выполнения работ по договорам о строительстве, реконструкции, капитальном ремонте объектов капитального строительства, заключённым с иными лицами)

1. Старший прораб ООО «ШЕЛЛРОКК» Шинкарев М.В., приказ №11 от 08.09.2025г.

2. Заместитель главного инженера ООО «ЭлектроЭнергетика» Аверкин А.В., приказ № 01/10 от 29.10.2025г.

(должность (при наличии), фамилия, инициалы, реквизиты распорядительного документа, подтверждающего полномочия, с указанием полного и (или) сокращенного наименования, ОГРН, ИНН, места нахождения юридического лица, фамилии, имени, отчества (последнее - при наличии), адреса места жительства, ОГРНИП, ИНН индивидуального предпринимателя)

произвели осмотр работ, выполненных: *ООО "ШЕЛЛРОКК", ООО "ЭлектроЭнергетика"*

(наименование лица, выполнившего работы, подлежащие освидетельствованию)

и составили настоящий акт о нижеследующем:

1. К освидетельствованию предъявлены следующие работы:

Выемка загрязненного балласта под стрелочный перевод №10 и прилежащие жд пути

(наименование скрытых работ)

2. Работы выполнены по проектной документации

КЗ-МЖД-КИК-РД-25 «Модернизация железнодорожного пути и стрелочных переводов» на территории АО «Коломенский завод», расположенного по адресу: Московская область, г. Коломна, ул. Партизан 42, Ведомость объемов работ Приложение №2 к Договору №5-КЗ

(номер, другие реквизиты чертежа, наименование проектной и/или рабочей документации, сведения о лицах, осуществляющих подготовку раздела проектной и/или рабочей документации)

3. При выполнении работ применены -

(Наименование строительных материалов (изделий), реквизиты сертификатов и/или других документов, подтверждающих их качество и безопасность, в случае если необходимо указывать более 5 документов, указывается ссылка на их реестр, который является неотъемлемой частью акта)

4. Предъявлены документы, подтверждающие соответствие работ предъявляемым к ним требованиям:

Исполнительная схема №7. Выемка загрязненного балласта под стрелочный перевод №10 и прилежащие жд пути – 1 лист.

(Исполнительные схемы и чертежи, результаты экспертиз, обследований, лабораторных и иных испытаний выполненных работ, проведенных в процессе строительного контроля)

5. Даты: **начала работ** *21 ноября 2025г.*

окончания работ *21 ноября 2025г.*

6. Работы выполнены в соответствии с документами: *КЗ-МЖД-КИК-РД-25 «Модернизация железнодорожного пути и стрелочных переводов» на территории АО «Коломенский завод», расположенного по адресу: Московская область, г. Коломна, ул. Партизан 42, Ведомость объемов работ Приложение №2 к Договору №5-КЗ, СП 37.13330.2012 «Промышленный транспорт», СП 119.13330.2017 «Железные дороги колеи 1520 мм», СП 238.1326000.2015 «Железнодорожный путь»*

(наименования и структурные единицы технических регламентов, иных нормативных правовых актов, разделы проектной и/или рабочей документации)

7. Разрешается производство последующих работ:

Устройство щебеночного балласта под стрелочный перевод №10 и прилежащие жд пути

(наименование работ, строительных конструкций, участков сетей инженерно-технического обеспечения)

Дополнительные сведения

Акт составлен в *4-х* экземплярах (в случае заполнения акта на бумажном носителе).

Приложения :

Документы, указанные в пунктах 3 и 4 настоящего акта.

(исполнительные схемы и чертежи, результаты экспертиз, обследований, лабораторных и иных испытаний)

Представитель застройщика, технического заказчика, лица, ответственного за эксплуатацию здания, сооружения, или регионального оператора по вопросам строительного контроля

(фамилия, инициалы) *(подпись)*

Представитель застройщика, технического заказчика, лица, ответственного за эксплуатацию здания, сооружения, или регионального оператора по вопросам строительного контроля

Ведущий инженер строительного контроля ООО "Проминжиниринг" Дураев В.Ю.

(фамилия, инициалы) *(подпись)*

Представитель лица, осуществляющего строительство, реконструкцию, капитальный ремонт

Руководитель проекта ООО «КиКГЕОСТРОЙ» Липатов В. Е.

(фамилия, инициалы) *(подпись)*

Представитель лица, осуществляющего строительство, реконструкцию, капитальный ремонт, по вопросам строительного контроля

Генеральный директор ООО «КиКГЕОСТРОЙ» Кесслер Ю.Ф.

(фамилия, инициалы) *(подпись)*

Представитель лица, осуществляющего подготовку проектной документации (в случае осуществления авторского надзора)

(фамилия, инициалы) *(подпись)*

Представитель лица, выполнившего работы, подлежащие освидетельствованию (в случае выполнения работ по договорам о строительстве, реконструкции, капитальном ремонте объектов капитального строительства, заключённым с иными лицами)

1. Старший прораб ООО «ШЕЛЛРОКК» Шинкарев М.В.

2. Заместитель главного инженера ООО «ЭлектроЭнергетика» Аверкин А.В.

(фамилия, инициалы) *(подпись)*

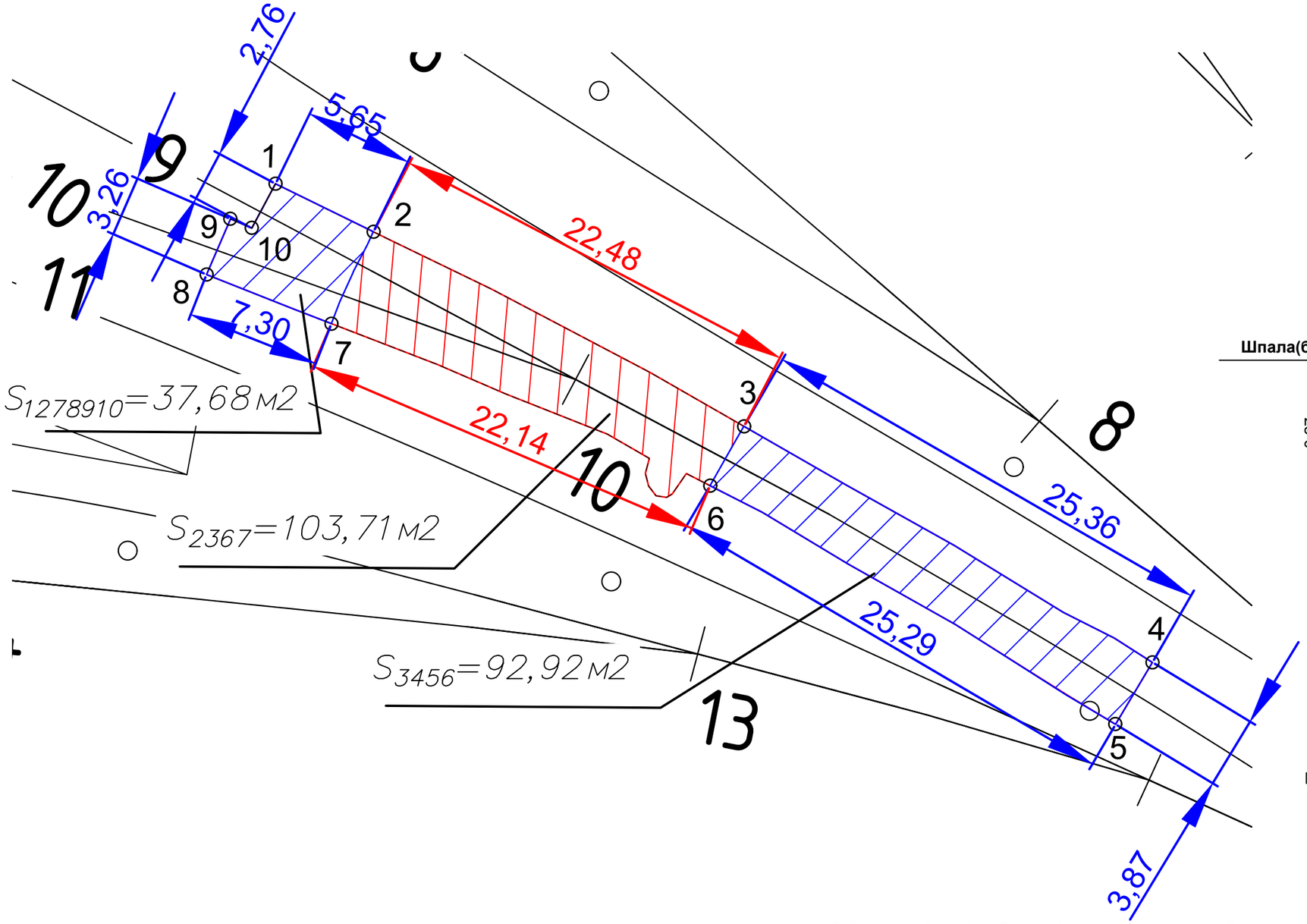

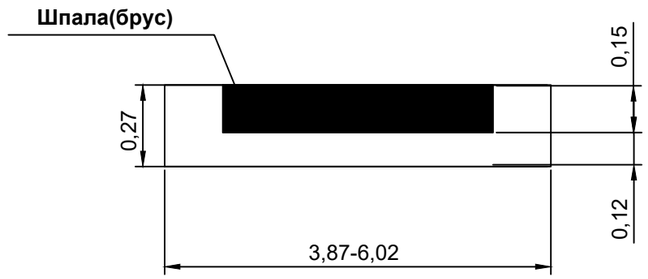

Примечание:
1. Измерения выполнялись тахеометром Sokkia CX105 №GS0496; Свидетельство о поверке: СИ №С-ЕВЕ/25-06-2025/442628234 действительно до 24.06.2026г;
2. Линейные размеры даны в метрах;

Условные обозначения:

граница работ

Ведомость объемов работ по выемке загрязненного балласта под стрелочный перевод №10

№ п.п.	Объем 15(пятнадцати) деревянных брусьев, Б м3 15*0.23*0.16*4.00=2.21м3	Объем 33(тридцать три) деревянных шпал, Ш м3 33*0.23*0.16*2.75=3.34м3	Площадь очистки, О м2	Глубина очистки(0.12м ниже нижней грани шпалы или бруса) Г, м 0.12+0.15(высота шпалы)=0.27м	Общий объем загрязненого щебня, V=Г*О-Б-Ш= 0.27*103.71-2.21-3.34=22.45м3	Примечание
1	2.21	3.34	103.71	0.27	22.45	

Ведомость объемов работ по выемке загрязненного балласта прилежащих жд путей

№ п.п.	Объем 9 (девяти) ЖБ шпал, Ж м3 9*0.3*0.23*2.70= 1.68м3	Объем 31(тридцать одной) деревянных шпал, Ш м3 31*0.23*0.16*2.75=3.14 м3	Площадь очистки, 37.68+92.92 =130.60 О м2	Глубина очистки(0.12м ниже нижней грани шпалы или бруса) Г, м 0.12+0.15(высота шпалы)=0.27м	Общий объем загрязненого щебня, V=Г*О-Ж-Ш= 0.27*130.60-1.68-3.14=30.44м3	Примечание
1	1.68	3.14	130.60	0.27	30.44	

Изм.	Кол.	Лист	N°док.	Подпись	Дата
					2025
Руков. проекта		Липатов В.И.			21.11
Старший прораб		Шинкарев М.В.			21.11
Зам. глав. инж.		Аверкин А.В.			21.11

КЗ-МЖД-КИК-РД-25

«Модернизация железнодорожного пути и стрелочных переводов» на территории АО «Коломенский завод», расположенного по адресу: Московская область, г. Коломна, ул. Партизан 42

Ремонт и обустройство СП10 и прилежащих жд путей

Стадия	Лист	Листов
ИД	1	1

Исполнительная схема №7
Выемка загрязненного балласта под стрелочный перевод №10 и прилежащих жд путей

ООО "ЭлектроЭнергетика"

Согласовано

Взам. инв. N°

Подп. и дата

Инв. N° подл.

Формат А3

Приказ Минстроя от 16.05.2023 №344/пр
Приложение № 3

Объект капитального строительства *«Модернизация железнодорожного пути и стрелочных переводов» на территории АО «Коломенский завод», расположенных по адресу Московская область, г. Коломнна, ул. Партизан, д. 42*

(наименование объекта капитального строительства в соответствии с проектной документацией, почтовый или строительный адрес объекта капитального строительства)

Застройщик

АО "Коломенский Завод", 140408, Россия, Московская область, г. Коломна, ул. Партизан. Д.42.

(полное и (или) сокращенное наименование, ОГРН, ИНН, место нахождения юридического лица, телефон/факс;

ИНН 5022013517; ОГРН 1025002737242; тел. + 7(496) 613-89-85; факс +7(496) 613-80-66

наименование, ОГРН, ИНН саморегулируемой организации, членом которой является указанное юридическое лицо (за исключением случаев, когда членство в саморегулируемых организациях в области инженерных изысканий, архитектурно-строительного проектирования, строительства, реконструкции, капитального ремонта объектов капитального строительства не требуется);

Технический заказчик

ООО "Проминжиниринг", 107140, г. Москва, Русаковская ул. дом 13, помещение XX-4,ОГРН 1147748139406,

(полное и (или) сокращенное наименование, ОГРН, ИНН, место нахождения юридического лица, телефон/факс;

ИНН 7734001650; тел. + 7(495) 909-93-48. Ассоциация строителей "Саморегулируемая организация "Строительные допуски", № СРО-С-187-26012010 от 11.03.2025 г., ИНН 7714322214, ОГРН 1097799011045

наименование, ОГРН, ИНН саморегулируемой организации, членом которой является указанное юридическое лицо (за исключением случаев, когда членство в саморегулируемых организациях в области инженерных изысканий, архитектурно-строительного проектирования, строительства, реконструкции, капитального ремонта объектов капитального строительства не требуется);

Лицо, осуществляющее строительство, реконструкцию, капитальный ремонт

ООО «КиКГЕОСТРОЙ», ОГРН 1127747247704, ИНН 7709918820, 109004, Г.МОСКВА, УЛ. ЗЕМЛЯНОЙ ВАЛ, Д.65, КВ.59

(полное и (или) сокращенное наименование, ОГРН, ИНН, место нахождения юридического лица, телефон/факс;

тел. +7 (495) 915-24-71, член саморегулируемой ассоциации СРО «МАС» регистрационный номер СРО-С-148-24122009

наименование, ОГРН, ИНН саморегулируемой организации, членом которой является указанное юридическое лицо (за исключением случаев, когда членство в саморегулируемых организациях в области инженерных изысканий, архитектурно-строительного проектирования, строительства, реконструкции, капитального ремонта объектов капитального строительства не требуется);

Лицо, осуществляющее подготовку проектной документации

(полное и (или) сокращенное наименование, ОГРН, ИНН, место нахождения юридического лица, телефон/факс;

наименование, ОГРН, ИНН саморегулируемой организации, членом которой является указанное юридическое лицо (за исключением случаев, когда членство в саморегулируемых организациях в области инженерных изысканий, архитектурно-строительного проектирования, строительства, реконструкции, капитального ремонта объектов капитального строительства не требуется);

Лицо, осуществляющее строительство, выполнившее работы, подлежащие освидетельствованию:

ООО «ШЕЛЛРОКК», ОГРН 1237700462427, ИНН 9726048866, 117535, Г.МОСКВА, МУНИЦИПАЛЬНЫЙ ОКРУГ ЧЕРТАНОВО ЮЖНОЕ, ПРОЕЗД 3-Й ДОРОЖНЫЙ, Д. 6, К. 2, член саморегулируемой ассоциации «Архитектурное наследие», регистрационный номер СРО-С-230-07092010

ООО «ЭлектроЭнергетика», ОГРН 1175074004698, ИНН 5037011400, 142281, Московская обл., г. Протвино, Кременковское ш., д. 5, член саморегулируемой ассоциации «Объединение Специализированных Организаций Профессиональные Строители», регистрационный номер СРО-С-219-21042010

(фамилия, имя, отчество, адрес места жительства, ОРГНИП, ИНН индивидуального предпринимателя, наименование, ОГРН, ИНН, место нахождения юридического лица, телефон/факс, наименование, ОГРН, ИНН саморегулируемой организации, членом которой является)

АКТ
освидетельствования скрытых работ

№ *КЗ-МЖД-КИК-РД-25-8* *22 ноября 2025 г.*

(дата составления акта)

Представитель застройщика, технического заказчика, лица, ответственного за эксплуатацию здания, сооружения, или регионального оператора по вопросам строительного контроля

(должность (при наличии), фамилия, инициалы, идентификационный номер в национальном реестре специалистов в области строительства (за исключением случаев, когда членство в саморегулируемых организациях в области строительства, реконструкции, капитального ремонта объектов капитального строительства не требуется), реквизиты распорядительного документа, подтверждающего полномочия, с указанием полного и (или) сокращенного наименования, ОГРН, ИНН, места нахождения юридического лица (в случае осуществления строительного контроля на основании договора с застройщиком или техническим заказчиком)

Представитель застройщика, технического заказчика, лица, ответственного за эксплуатацию здания, сооружения, или регионального оператора по вопросам строительного контроля

Ведущий инженер строительного контроля ООО "Проминжиниринг" Дураев В.Ю., приказ № 53 от 23.06.2025 г.

(должность (при наличии), фамилия, инициалы, идентификационный номер в национальном реестре специалистов в области строительства (за исключением случаев, когда членство в саморегулируемых организациях в области строительства, реконструкции, капитального ремонта объектов капитального строительства не требуется), реквизиты распорядительного документа, подтверждающего полномочия, с указанием полного и (или) сокращенного наименования, ОГРН, ИНН, места нахождения юридического лица (в случае осуществления строительного контроля на основании договора с застройщиком или техническим заказчиком)

Представитель лица, осуществляющего строительство, реконструкцию, капитальный ремонт

Руководитель проекта ООО «КиКГЕОСТРОЙ» Липатов В. Е. приказ № 1-КЗ-ЖД от 08.09.2025г.

(должность (при наличии), фамилия, инициалы, реквизиты распорядительного документа, подтверждающего полномочия)

Представитель лица, осуществляющего строительство, реконструкцию, капитальный ремонт, по вопросам строительного контроля

Генеральный директор ООО «КиКГЕОСТРОЙ» Кесслер Ю.Ф., приказ №5-КЗ-ЖД от 08.09.2025г., идентификационный номер НОСТРОЙ С-77-118776

(должность (при наличии), фамилия, инициалы, идентификационный номер в национальном реестре специалистов в области строительства (за исключением случаев, когда членство в саморегулируемых организациях в области строительства, реконструкции, капитального ремонта объектов капитального строительства не требуется), реквизиты распорядительного документа, подтверждающего полномочия)

Представитель лица, осуществляющего подготовку проектной документации (в случае привлечения застройщиком лица, осуществляющего подготовку проектной документации, для проверки соответствия выполняемых работ проектной документации согласно части 2 статьи 53 Градостроительного кодекса Российской Федерации)

(должность (при наличии), фамилия, инициалы, реквизиты распорядительного документа, подтверждающего полномочия, с указанием полного и (или) сокращенного наименования, ОГРН, ИНН, места нахождения юридического лица (в случае осуществления авторского надзора лицом, не являющимся разработчиком проектной документации), полное и (или) сокращенное наименование, ОГРН, ИНН саморегулируемой организации, членом которой является указанное юридическое лицо, индивидуальный предприниматель (за исключением случаев, когда членство в саморегулируемых организациях в области инженерных изысканий, архитектурно-строительного проектирования, строительства, реконструкции, капитального ремонта объектов капитального строительства не требуется)

Представитель лица, выполнившего работы, подлежащие освидетельствованию (в случае выполнения работ по договорам о строительстве, реконструкции, капитальном ремонте объектов капитального строительства, заключённым с иными лицами)

1. Старший прораб ООО «ШЕЛЛРОКК» Шинкарев М.В., приказ №11 от 08.09.2025г.

2. Заместитель главного инженера ООО «ЭлектроЭнергетика» Аверкин А.В., приказ № 01/10 от 29.10.2025г.

(должность (при наличии), фамилия, инициалы, реквизиты распорядительного документа, подтверждающего полномочия, с указанием полного и (или) сокращенного наименования, ОГРН, ИНН, места нахождения юридического лица, фамилии, имени, отчества (последнее - при наличии), адреса места жительства, ОГРНИП, ИНН индивидуального предпринимателя)

произвели осмотр работ, выполненных: *ООО "ШЕЛЛРОКК", ООО "ЭлектроЭнергетика"*

(наименование лица, выполнившего работы, подлежащие освидетельствованию)

и составили настоящий акт о нижеследующем:

1. К освидетельствованию предъявлены следующие работы:

Устройство щебеночного балласта под стрелочный перевод №10 и прилежащие жд пути

(наименование скрытых работ)

2. Работы выполнены по проектной документации

КЗ-МЖД-КИК-РД-25 «Модернизация железнодорожного пути и стрелочных переводов» на территории АО «Коломенский завод», расположенного по адресу: Московская область, г. Коломна, ул. Партизан 42, Ведомость объемов работ Приложение №2 к Договору №5-КЗ

(номер, другие реквизиты чертежа, наименование проектной и/или рабочей документации, сведения о лицах, осуществляющих подготовку раздела проектной и/или рабочей документации)

3. При выполнении работ применены *Щебень 20-40мм паспорт №71 от 05.02.2025г.*

Протокол испытания №52п от 27.01.2025г., Заключение об степени уплотнении 22.11-1/25 от 22.11.2025г.

Заключение об степени уплотнении 22.11-2/25 от 22.11.2025г.

(Наименование строительных материалов (изделий), реквизиты сертификатов и/или других документов, подтверждающих их качество и безопасность, в случае если необходимо указывать более 5 документов, указывается ссылка на их реестр, который является неотъемлемой частью акта)

4. Предъявлены документы, подтверждающие соответствие работ предъявляемым к ним требованиям:

Исполнительная схема №8. Устройство щебеночного балласта под стрелочный перевод №10 и прилежащие жд пути– 1 лист.

(Исполнительные схемы и чертежи, результаты экспертиз, обследований, лабораторных и иных испытаний выполненных работ, проведенных в процессе строительного контроля)

5. Даты: **начала работ** *21 ноября 2025г.*

окончания работ *22 ноября 2025г.*

6. Работы выполнены в соответствии с документами: *КЗ-МЖД-КИК-РД-25 «Модернизация железнодорожного пути и стрелочных переводов» на территории АО «Коломенский завод», расположенного по адресу: Московская область, г. Коломна, ул. Партизан 42, Ведомость объемов работ Приложение №2 к Договору №5-КЗ, СП 37.13330.2012 «Промышленный транспорт», СП 119.13330.2017 «Железные дороги колеи 1520 мм», СП 238.1326000.2015 «Железнодорожный путь»*

(наименования и структурные единицы технических регламентов, иных нормативных правовых актов, разделы проектной и/или рабочей документации)

7. Разрешается производство последующих работ:

Укладка стрелочного перевода №10 и прилежащих жд путей

(наименование работ, строительных конструкций, участков сетей инженерно-технического обеспечения)

Дополнительные сведения

Акт составлен в *4-х* экземплярах (в случае заполнения акта на бумажном носителе).

Приложения :

Документы, указанные в пунктах 3 и 4 настоящего акта.

(исполнительные схемы и чертежи, результаты экспертиз, обследований, лабораторных и иных испытаний)

Представитель застройщика, технического заказчика, лица, ответственного за эксплуатацию здания, сооружения, или регионального оператора по вопросам строительного контроля

(фамилия, инициалы) *(подпись)*

Представитель застройщика, технического заказчика, лица, ответственного за эксплуатацию здания, сооружения, или регионального оператора по вопросам строительного контроля

Ведущий инженер строительного контроля ООО "Проминжиниринг" Дураев В.Ю.

(фамилия, инициалы) *(подпись)*

Представитель лица, осуществляющего строительство, реконструкцию, капитальный ремонт

Руководитель проекта ООО «КиКГЕОСТРОЙ» Липатов В. Е.

(фамилия, инициалы) *(подпись)*

Представитель лица, осуществляющего строительство, реконструкцию, капитальный ремонт, по вопросам строительного контроля

Генеральный директор ООО «КиКГЕОСТРОЙ» Кесслер Ю.Ф.

(фамилия, инициалы) *(подпись)*

Представитель лица, осуществляющего подготовку проектной документации (в случае осуществления авторского надзора)

(фамилия, инициалы) *(подпись)*

Представитель лица, выполнившего работы, подлежащие освидетельствованию (в случае выполнения работ по договорам о строительстве, реконструкции, капитальном ремонте объектов капитального строительства, заключённым с иными лицами)

1. Старший прораб ООО «ШЕЛЛРОКК» Шинкарев М.В.

2. Заместитель главного инженера ООО «ЭлектроЭнергетика» Аверкин А.В.

(фамилия, инициалы) *(подпись)*

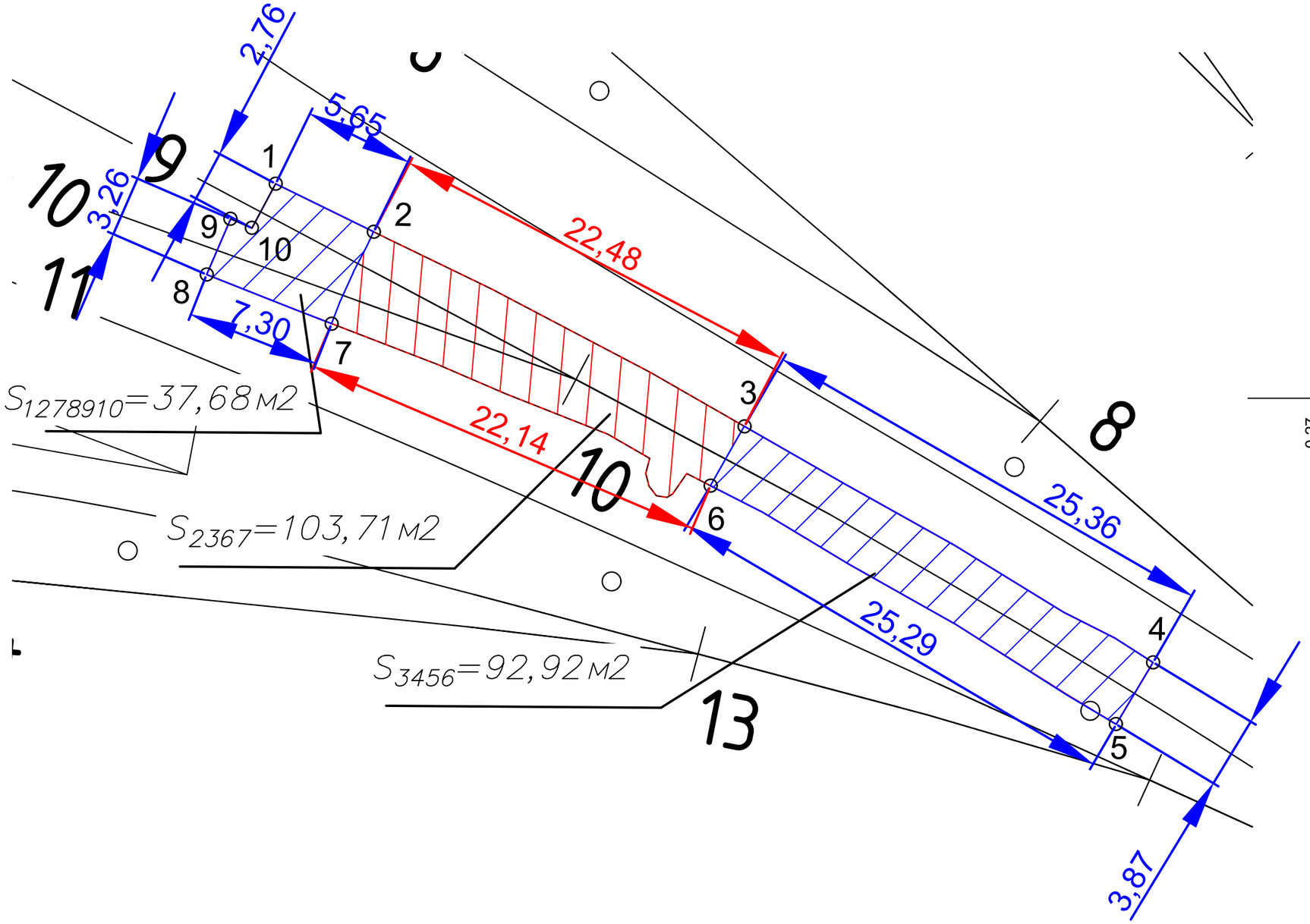

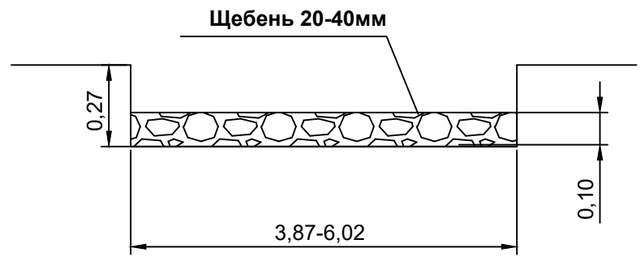

Ведомость объемов работ по устройству щебеночного основания стрелочного перевода №10

№ п.п.	Площадь основания, О м2	Высота щебеночного основания, В м	Общий объем щебня, V=Г*О=103.71*0.10=10.37м3	Примечание
1	103.71	Уплотнение грунта пневматическими трамбовками, группа грунтов: 1-2		
2	103.71	0.10	10.37	

Ведомость объемов работ по устройству щебеночного основания прилежащих жд путей

№ п.п.	Площадь основания, О м2	Высота щебеночного основания, В м	Общий объем щебня, V=Г*О=130.60*0.10=13.06м3	Примечание
1	130.60	Уплотнение грунта пневматическими трамбовками, группа грунтов: 1-2		
2	130.60	0.10	13.06	

Условные обозначения:

граница работ

Примечание:

1. Измерения выполнялись тахеометром Sokkia CX105 №GS0496; Свидетельство о поверке: СИ №С-ЕВЕ/25-06-2025/442628234 действительно до 24.06.2026г;
2. Линейные размеры даны в метрах;

Изм.	Кол.	Лист	N°док.	Подпись	Дата
					2025
Руков. проекта		Липатов В.И.			22.11
Старший прораб		Шинкарев М.В.			22.11
Зам. глав. инж.		Аверкин А.В.			22.11

КЗ-МЖД-КИК-РД-25

«Модернизация железнодорожного пути и стрелочных переводов» на территории АО «Коломенский завод», расположенного по адресу: Московская область, г. Коломна, ул. Партизан 42

Ремонт и обустройство СП10 и прилежащих жд путей

Стадия	Лист	Листов
ИД	1	1

Исполнительная схема №8
Устройство щебеночного балласта под стрелочный перевод №10 и прилежащих жд путей

ООО "ЭлектроЭнергетика"

Согласовано

Взам. инв. N°

Подп. и дата

Инв. N° подл.

Формат А3

РОССИЙСКАЯ ФЕДЕРАЦИЯ

Акционерное общество
«ПАВЛОВСК НЕРУД»
396446 Воронежская обл., Павловский р-он, с. Елизаветовка

1 КТК
25 м

№ РОСС RU.C-RU.04УЛС0.В00171\23
срок действия с 14.02.2023 г. по 13.02.2026 г.

ПАСПОРТ ПРОДУКЦИИ № 71

Выдан «05» февраля 2025 год

1. Щебень из плотных горных пород (гранитов) фракции свыше 20 до 40 мм
2. ГОСТ 8267-93 Щурово Комплексный филиал Акционерное
3. общество Комплексный филиал Проектнейфор-
транс
4. Дата отгрузки « 05 » 02 20 25 г. кол-во 1474-800 тонн
5. № партии 228275 № накладной -П 228275
6. Результаты лабораторных испытаний:

6.1 Зерновой состав:

Диаметр отверстий контрольных сит, мм	d наим.	0,5 (d наим. + D наиб.)	D наиб.	1,25 D наиб.
	20	30	40	50
Полные остатки на ситах, % по массе	93,5	59,0	9,7	0,0

6.2 Содержание:

6.2.1 зёрен пластинчатой и игловатой формы 24,1 3 группа %

6.2.2 пылевидных илистых и глинистых частиц 0,60 в том числе глины в комках 0,0 %

6.2.3 зёрен слабых пород 0,0 %

6.2.4 вредных компонентов: см. приложение

6.3 Марка щебня по дробимости 1400

6.4 Марка щебня по истираемости И1

6.5 Марка щебня по морозостойкости F300

6.6 Насыпная плотность для перевода количества материала из ед. массы в объемные 1,36т/м^3

6.7 Удельная эффективная активность радионуклидов (А эфф.) 229,58 Бк/кг

Первый класс использования (протокол № 52п от 27.01.2025г)

ФБУЗ «Центр гигиены и эпидемиологии в Воронежской области»

6.8 Устойчивость структуры щебня против распадов 0,27 %

6.2 Содержание:

Заключение: Щебень фракции от 20 до 40 мм соответствует требованию ГОСТ 8267-93

Мастер контрольный ОТК Алпеева Е.А.

20 шв.

Приложение к паспорту качества №_____протокол №1103/24 от 26.04.2024г

Таблица 1

Наименование вредных компонентов и примесей	**Требования ГОСТ 8267-93 приложение А**	**Фактические показатели**
Аморфные разновидности диоксида кремния, растворимые в щелочах	Не более 50 ммоль/л	5,75 ммоль/л
Сульфаты и сульфиды в пересчёте на SO_3	1,5% по массе	< 0,10 % по массе
Пирит	4 % по массе	< 0,02 % по массе
Породообразующие слюды и гидрослюды	15 % по объёму силикатов	3,25 %
Галоидные соединения	0,1 % по массе в пересчёте на ион хлора	0,03 %
Свободные волокна асбеста	0,25 % по массе	0,0% по массе
Уголь и древесные остатки	1% по массе	0,0% по массе
Оксиды и гидроксиды железа (магнетит, гетит, гематит и др.)	10 % по объёму каждого или их суммы не более 15 %	0,05 %

Контрольный мастер ОТК_____ Алпеева Е.А.

ФЕДЕРАЛЬНАЯ СЛУЖБА ПО НАДЗОРУ В СФЕРЕ ЗАЩИТЫ
ПРАВ ПОТРЕБИТЕЛЕЙ И БЛАГОПОЛУЧИЯ ЧЕЛОВЕКА
ФЕДЕРАЛЬНОЕ БЮДЖЕТНОЕ УЧРЕЖДЕНИЕ ЗДРАВООХРАНЕНИЯ
«ЦЕНТР ГИГИЕНЫ И ЭПИДЕМИОЛОГИИ В ВОРОНЕЖСКОЙ ОБЛАСТИ»
ФИЛИАЛ ФЕДЕРАЛЬНОГО БЮДЖЕТНОГО УЧРЕЖДЕНИЯ ЗДРАВООХРАНЕНИЯ
«ЦЕНТР ГИГИЕНЫ И ЭПИДЕМИОЛОГИИ В ВОРОНЕЖСКОЙ ОБЛАСТИ» В ПАВЛОВСКОМ, БОГУЧАРСКОМ, ВЕРХНЕМАМОНСКОМ РАЙОНАХ
ИСПЫТАТЕЛЬНАЯ ЛАБОРАТОРИЯ

Юридический адрес и место осуществления деятельности ИЛ: 396422, Воронежская область, Павловский район, г. Павловск, ул. К.Готвальда, 12
Телефон/факс: 2-53-93, 2-57-64, 2-44-93
e-mail: pvlses@mail.ru
ОКПО 01661844
ОГРН 1053600128889,
ИНН 3665049241
КПП 362002001

Уникальный номер записи об аккредитации в реестре аккредитованных лиц: РОСС RU.0001.510199

УТВЕРЖДАЮ:
Врио руководителя ИЛ _____ **Д.А. Рыбалко**
МП
Дата утверждения: 27.01.2025г.

ПРОТОКОЛ ИСПЫТАНИЙ
№52п от 27 января 2025г.

1. Наименование заказчика: АО «Павловск Неруд»
2. Адрес заказчика (юридический/фактический): Россия, Воронежская область, Павловский район, с. Елизаветовка
3. Наименование и описание объекта (образца) испытаний, дата изготовления (для продукции): щебень гранитный ГОСТ 8267-93; упаковка: ПЭТ пакет; вес (объем) пробы для испытаний: 1 кг; партия 3300000 кг. дата выработки 19.01.2025 г
4. Изготовитель (фирма, предприятие, организация): АО «Павловск Неруд», Россия, Воронежская область, Павловский район, с. Елизаветовка
страна: Россия
5. Место отбора: промплощадка, АО «Павловск Неруд»
6. Условия отбора, доставки: образец доставлен в опечатанном виде (печать АО «Павловск Неруд»), автотранспортом
Дата и время отбора: 23.01.2025г. с 09:40 до 10:00
ФИО, должность специалиста проводившего отбор: проба отобрана начальником ОТК АО «Павловск Неруд» Сладких Ольгой Николаевной
Условия доставки, ссылка на план и методы отбора: соответствуют НД
Дата и время доставки в ИЛ: 23.01.2025г. 11:10
7. Дополнительные сведения: Протокол (Акт) отбора от 23.01.2025 г. Проба отобрана в соответствии с нормативными документами. Основание: договор №152 от 20.01.2025 г Проба отобрана в соответствии с ГОСТ 30108-94 «Материалы и изделия строительные. Определение удельной эффективной активности естественных радионуклидов».
8. Код образца (пробы): ВР 52-05п

*Результаты отбора относятся к представленному заказчиком образцу, поэтому лаборатория не несёт ответственности за стадию отбора образца и достоверность информации, представленной в данных разделах протокола.
Результаты исследований (испытаний) /измерений относятся к представленному заказчиком образцу.
Протокол характеризует исключительно испытанный объект и не может быть частично воспроизведен без согласия ИЛ

9. Средства измерений:

№ п/п	Наименование, тип	Заводской номер	Номер в Госреестре	№ свидетельства о поверке, протокола об аттестации	Срок действия
1	Установка спектрометрическая СКС-99 «Спутник»	748	18488-03	С-БМ/03-10-2024375435305[illegible]	02.10.2025
2	Контрольный источник гамма-излучения типа ОИСН-22-4,5	20002	-	паспорт	18.08.2026

10. Условия проведения испытаний: соответствуют требованиям нормативных документов и приведены в технических записях лаборатории (ий)

11. Отклонения процедуры проведения испытания от стандартной процедуры по методу испытаний: да или нет

12.Место проведения испытания:_____

(для измерений если они проводились не по адресу лаборатории)

Результаты испытаний

Санитарно-гигиеническое отделение ИЛ				
№ п/п	Определяемый показатель	Единицы измерения	Результаты испытаний	НД на методы испытаний
Образец поступил: 23.01.2025 г. Дата начала испытаний: 23.01.2025 г. Дата выдачи результата: 27.01.2025 г.				
1.	Цезий-137	Бк/кг	0,501±0,291	ГОСТ 30108-94 «Материалы и изделия строительные. Определение удельной эффективной активности естественных радионуклидов»»
2.	Калий-40	Бк/кг	1204,7±759,3	
3.	Торий-232	Бк/кг	76,8±49,4	
4.	Радий-226	Бк/кг	82,79±63,55	
5.	Удельная эффективная активность	Бк/кг	229,58±105,14	
Испытания проводил(и): Вахнина Е.В, химик-эксперт медицинской организации *(ФИО, должность)*				

Лицо ответственное за оформление протокола _____Рязанцева Ю.В., документовед группы приема, кодирования, регистрации проб и выдачи результатов лабораторных исследований

(подпись)

Протокол завершен

*Результаты отбора относятся к представленному заказчиком образцу, поэтому лаборатория не несёт ответственности за етапно отбора образца и достоверность информации, представленной в данных разделах протокола.

Результаты исследований (испытаний) /измерений относятся к представленному заказчиком образцу.

Протокол характеризует исключительно испытанный объект и не может быть частично воспроизведен без согласия ИЛ

Общество с ограниченной ответственностью

Лаборатория Инженерного Контроля

140000, М.О., г. Люберцы,
Проектируемый проезд 4296, д.4.
Тел.: (499) 390-42-96
e-mai: lik-m@list.ru
сайт: l-i-k.ru.

Аттестат аккредитации №РОСС.NPO.IL-00148 действителен до 11.12.2025.
Свидетельство об аттестации №729/25 действительно до 26.06.2028г.
Плотномер В1 (зав. № 414, аттестат № МКН-А-001-09-2025 от 10.09.25г.)

Утверждаю:
Начальник лаборатории ООО "ЛИК"
_____ С.Н. Мещеряков
«22» 11 _____ 2025 г.

ЗАКЛЮЧЕНИЕ № 22.11 - 1/25

о степени уплотнения

Заказчик: *ООО "ЭлектроЭнергетика"*

Дата работ: *22 ноября 2025 г.*

Объект: *«Модернизация железнодорожного пути и стрелочных переводов» на территории АО «Коломенский завод», расположенного по адресу: Московская область, г. Коломна, ул. Партизан 42.*

Тип основания: ***Суглинок***

Требуемый коэффициент уплотнения: **0,95**

Таблица №1

Конструкция	*Положение участка*	*Показание прибора*				*Коэф. Уплотнения*	
		1	*2*	*3*	*сред.*	*единичые*	средний
1	2	3	4	5	6	7	8
Основание	стрелочный перевод №10	20	18	19	19,0	0,95	**0,95**
		19	18	19	18,7	0,95	
		20	21	21	20,7	0,95	
		20	18	18	18,7	0,95	
		18	19	18	18,3	0,95	
		20	21	21	20,7	0,95	
		20	20	22	20,7	0,95	
		21	18	19	19,3	0,95	
		18	18	18	18,0	0,95	
		19	18	19	18,7	0,95	
		19	19	18	18,7	0,95	
		20	21	21	20,7	0,95	
		20	18	19	19,0	0,95	
		19	18	19	18,7	0,95	
		19	18	22	19,7	0,95	
		20	21	19	20,0	0,95	
		19	18	18	18,3	0,95	

Примечание: Испытания были проведены в соответствие с данными, предоставленными заказчиком.

Заключение: Коэффициент уплотнения соответствует требуемому

Испытания провел — Строительная лаборатория №2 — А.А. Рожковский

Общество с ограниченной ответственностью

Лаборатория Инженерного Контроля

140000, М.О., г. Люберцы,
Проектируемый проезд 4296, д.4.
Тел.: (499) 390-42-96
e-mai: lik-m@list.ru

Аттестат аккредитации №РОСС.NPO/S.IL-00148 действителен до 11.12.2025г.
Плотномер: модель ПБД-КМ зав. № 821,
сертификат о калибровке № 68349 от 22.12.2023г.

Утверждаю:
Начальник лаборатории ООО "ЛИК"
_____ С.Н. Мещеряков
«22» 11 _____ 2025г.

ЗАКЛЮЧЕНИЕ № 22.11-2/25

о степени уплотнения основания

Заказчик: *ООО "ЭлектроЭнергетика"*
Дата работ: *22 ноября 2025 г.*
Объект: *«Модернизация железнодорожного пути и стрелочных переводов» на территории АО «Коломенский завод», расположенного по адресу: Московская область, г.Коломна, ул. Партизан 42. Стрелочный перевод №10.*

Тип основания: ***щебень фракция 20-40***

Исполнительная схема обследуемого участка

№ участка	Показания прибора, см		Масса грунта, m	Плотность основания	
	H1	H2		факт.	средняя
1	15,3	25,2	3600	1,99	1,97
2	15,4	26,2	3750	1,90	
3	15,2	25,1	3600	1,99	
4	15,1	25,1	3600	1,97	
5	15,1	25,3	3750	2,01	

Плотность основания: $\rho_ф = \frac{m}{F_ц(H2-H1)}$ г/см^3 $F_ц$=183см^2

В результате визуального осмотра участка дороги было проверено качество уплотнения щебеночного основания, покрытия (согласно СП 78.13330.2012 п. 10.29), путем контрольного прохода катка, по контролируемому участку, после движение катка на основании не остается следов и не возникает волны перед вальцом катка, а положенная под вал щебенка дробится. В результате проведенного визуального осмотра установлено, что щебеночное основание уплотнено.

Испытание провел: Строительная лаборатория №2 А.А. Рожковский

Приказ Минстроя от 16.05.2023 №344/пр
Приложение № 3

Объект капитального строительства *«Модернизация железнодорожного пути и стрелочных переводов» на территории АО «Коломенский завод», расположенных по адресу Московская область, г. Коломнна, ул. Партизан, д. 42*

(наименование объекта капитального строительства в соответствии с проектной документацией, почтовый или строительный адрес объекта капитального строительства)

Застройщик
АО "Коломенский Завод", 140408, Россия, Московская область, г. Коломна, ул. Партизан. Д.42.

(полное и (или) сокращенное наименование, ОГРН, ИНН, место нахождения юридического лица, телефон/факс;

ИНН 5022013517; ОГРН 1025002737242; тел. + 7(496) 613-89-85; факс +7(496) 613-80-66

наименование, ОГРН, ИНН саморегулируемой организации, членом которой является указанное юридическое лицо (за исключением случаев, когда членство в саморегулируемых организациях в области инженерных изысканий, архитектурно-строительного проектирования, строительства, реконструкции, капитального ремонта объектов капитального строительства не требуется);

Технический заказчик
ООО "Проминжиниринг", 107140, г. Москва, Русаковская ул. дом 13, помещение XX-4,ОГРН 1147748139406,

(полное и (или) сокращенное наименование, ОГРН, ИНН, место нахождения юридического лица, телефон/факс;

ИНН 7734001650; тел. + 7(495) 909-93-48. Ассоциация строителей "Саморегулируемая организация "Строительные допуски", № СРО-С-187-26012010 от 11.03.2025 г., ИНН 7714322214, ОГРН 1097799011045

наименование, ОГРН, ИНН саморегулируемой организации, членом которой является указанное юридическое лицо (за исключением случаев, когда членство в саморегулируемых организациях в области инженерных изысканий, архитектурно-строительного проектирования, строительства, реконструкции, капитального ремонта объектов капитального строительства не требуется);

Лицо, осуществляющее строительство, реконструкцию, капитальный ремонт
ООО «КиКГЕОСТРОЙ», ОГРН 1127747247704, ИНН 7709918820, 109004, Г.МОСКВА, УЛ. ЗЕМЛЯНОЙ ВАЛ, Д.65, КВ.59

(полное и (или) сокращенное наименование, ОГРН, ИНН, место нахождения юридического лица, телефон/факс;

тел. +7 (495) 915-24-71, член саморегулируемой ассоциации СРО «МАС» регистрационный номер СРО-С-148-24122009

наименование, ОГРН, ИНН саморегулируемой организации, членом которой является указанное юридическое лицо (за исключением случаев, когда членство в саморегулируемых организациях в области инженерных изысканий, архитектурно-строительного проектирования, строительства, реконструкции, капитального ремонта объектов капитального строительства не требуется);

Лицо, осуществляющее подготовку проектной документации

(полное и (или) сокращенное наименование, ОГРН, ИНН, место нахождения юридического лица, телефон/факс;

наименование, ОГРН, ИНН саморегулируемой организации, членом которой является указанное юридическое лицо (за исключением случаев, когда членство в саморегулируемых организациях в области инженерных изысканий, архитектурно-строительного проектирования, строительства, реконструкции, капитального ремонта объектов капитального строительства не требуется);

Лицо, осуществляющее строительство, выполнившее работы, подлежащие освидетельствованию:
ООО «ШЕЛЛРОКК», ОГРН 1237700462427, ИНН 9726048866, 117535, Г.МОСКВА, МУНИЦИПАЛЬНЫЙ ОКРУГ ЧЕРТАНОВО ЮЖНОЕ, ПРОЕЗД 3-Й ДОРОЖНЫЙ, Д. 6, К. 2, член саморегулируемой ассоциации «Архитектурное наследие», регистрационный номер СРО-С-230-07092010

ООО «ЭлектроЭнергетика», ОГРН 1175074004698, ИНН 5037011400, 142281, Московская обл., г. Протвино, Кременковское ш., д. 5, член саморегулируемой ассоциации «Объединение Специализированных Организаций Профессиональные Строители», регистрационный номер СРО-С-219-21042010

(фамилия, имя, отчество, адрес места жительства, ОРГНИП, ИНН индивидуального предпринимателя, наименование, ОГРН, ИНН, место нахождения юридического лица, телефон/факс, наименование, ОГРН, ИНН саморегулируемой организации, членом которой является)

АКТ
освидетельствования скрытых работ

№ *КЗ-МЖД-КИК-РД-25-9* *26 ноября 2025 г.*
(дата составления акта)

Представитель застройщика, технического заказчика, лица, ответственного за эксплуатацию здания, сооружения, или регионального оператора по вопросам строительного контроля

(должность (при наличии), фамилия, инициалы, идентификационный номер в национальном реестре специалистов в области строительства (за исключением случаев, когда членство в саморегулируемых организациях в области строительства, реконструкции, капитального ремонта объектов капитального строительства не требуется), реквизиты распорядительного документа, подтверждающего полномочия, с указанием полного и (или) сокращенного наименования, ОГРН, ИНН, места нахождения юридического лица (в случае осуществления строительного контроля на основании договора с застройщиком или техническим заказчиком)

Представитель застройщика, технического заказчика, лица, ответственного за эксплуатацию здания, сооружения, или регионального оператора по вопросам строительного контроля
Ведущий инженер строительного контроля ООО "Проминжиниринг" Дураев В.Ю., приказ № 53 от 23.06.2025 г.

(должность (при наличии), фамилия, инициалы, идентификационный номер в национальном реестре специалистов в области строительства (за исключением случаев, когда членство в саморегулируемых организациях в области строительства, реконструкции, капитального ремонта объектов капитального строительства не требуется), реквизиты распорядительного документа, подтверждающего полномочия, с указанием полного и (или) сокращенного наименования, ОГРН, ИНН, места нахождения юридического лица (в случае осуществления строительного контроля на основании договора с застройщиком или техническим заказчиком)

Представитель лица, осуществляющего строительство, реконструкцию, капитальный ремонт
Руководитель проекта ООО «КиКГЕОСТРОЙ» Липатов В. Е. приказ № 1-КЗ-ЖД от 08.09.2025г.

(должность (при наличии), фамилия, инициалы, реквизиты распорядительного документа, подтверждающего полномочия)

Представитель лица, осуществляющего строительство, реконструкцию, капитальный ремонт, по вопросам строительного контроля
Генеральный директор ООО «КиКГЕОСТРОЙ» Кесслер Ю.Ф., приказ №5-КЗ-ЖД от 08.09.2025г., идентификационный номер НОСТРОЙ С-77-118776

(должность (при наличии), фамилия, инициалы, идентификационный номер в национальном реестре специалистов в области строительства (за исключением случаев, когда членство в саморегулируемых организациях в области строительства, реконструкции, капитального ремонта объектов капитального строительства не требуется), реквизиты распорядительного документа, подтверждающего полномочия)

Представитель лица, осуществляющего подготовку проектной документации (в случае привлечения застройщиком лица, осуществляющего подготовку проектной документации, для проверки соответствия выполняемых работ проектной документации согласно части 2 статьи 53 Градостроительного кодекса Российской Федерации)

(должность (при наличии), фамилия, инициалы, реквизиты распорядительного документа, подтверждающего полномочия, с указанием полного и (или) сокращенного наименования, ОГРН, ИНН, места нахождения юридического лица (в случае осуществления авторского надзора лицом, не являющимся разработчиком проектной документации), полное и (или) сокращенное наименование, ОГРН, ИНН саморегулируемой организации, членом которой является указанное юридическое лицо, индивидуальный предприниматель (за исключением случаев, когда членство в саморегулируемых организациях в области инженерных изысканий, архитектурно-строительного проектирования, строительства, реконструкции, капитального ремонта объектов капитального строительства не требуется)

Представитель лица, выполнившего работы, подлежащие освидетельствованию (в случае выполнения работ по договорам о строительстве, реконструкции, капитальном ремонте объектов капитального строительства, заключённым с иными лицами)

1. Старший прораб ООО «ШЕЛЛРОКК» Шинкарев М.В., приказ №11 от 08.09.2025г.

2. Заместитель главного инженера ООО «ЭлектроЭнергетика» Аверкин А.В., приказ № 01/10 от 29.10.2025г.

(должность (при наличии), фамилия, инициалы, реквизиты распорядительного документа, подтверждающего полномочия, с указанием полного и (или) сокращенного наименования, ОГРН, ИНН, места нахождения юридического лица, фамилии, имени, отчества (последнее - при наличии), адреса места жительства, ОГРНИП, ИНН индивидуального предпринимателя)

произвели осмотр работ, выполненных: *ООО "ШЕЛЛРОКК", ООО "ЭлектроЭнергетика"*

(наименование лица, выполнившего работы, подлежащие освидетельствованию)

и составили настоящий акт о нижеследующем:

1. К освидетельствованию предъявлены следующие работы:

Укладка стрелочного перевода №10 и прилежащих жд путей

(наименование скрытых работ)

2. Работы выполнены по проектной документации

КЗ-МЖД-КИК-РД-25 «Модернизация железнодорожного пути и стрелочных переводов» на территории АО «Коломенский завод», расположенного по адресу: Московская область, г. Коломна, ул. Партизан 42, Ведомость объемов работ Приложение №2 к Договору №5-КЗ

(номер, другие реквизиты чертежа, наименование проектной и/или рабочей документации, сведения о лицах, осуществляющих подготовку раздела проектной и/или рабочей документации)

3. При выполнении работ применены

Реестр № КЗ-МЖД-КИК-РД-25-9р от 26.11.2025г.

(Наименование строительных материалов (изделий), реквизиты сертификатов и/или других документов, подтверждающих их качество и безопасность, в случае если необходимо указывать более 5 документов, указывается ссылка на их реестр, который является неотъемлемой частью акта)

4. Предъявлены документы, подтверждающие соответствие работ предъявляемым к ним требованиям:

Исполнительная схема №9. Укладка стрелочного перевода 10 и прилежащих жд путей – 1 лист.

(Исполнительные схемы и чертежи, результаты экспертиз, обследований, лабораторных и иных испытаний выполненных работ, проведенных в процессе строительного контроля)

5. Даты: **начала работ** *22 ноября 2025г.*

окончания работ *26 ноября 2025г.*

6. Работы выполнены в соответствии с документами: *КЗ-МЖД-КИК-РД-25 «Модернизация железнодорожного пути и стрелочных переводов» на территории АО «Коломенский завод», расположенного по адресу: Московская область, г. Коломна, ул. Партизан 42, Ведомость объемов работ Приложение №2 к Договору №5-КЗ, СП 37.13330.2012 «Промышленный транспорт», СП 119.13330.2017 «Железные дороги колеи 1520 мм», СП 238.1326000.2015 «Железнодорожный путь»*

(наименования и структурные единицы технических регламентов, иных нормативных правовых актов, разделы проектной и/или рабочей документации)

7. Разрешается производство последующих работ:

Балластировка, выправка и рихтовка стрелочного перевода №10 и прилежащих жд путей

(наименование работ, строительных конструкций, участков сетей инженерно-технического обеспечения)

Дополнительные сведения

Акт составлен в *4-х* экземплярах (в случае заполнения акта на бумажном носителе).

Приложения :

Документы, указанные в пунктах 3 и 4 настоящего акта.

(исполнительные схемы и чертежи, результаты экспертиз, обследований, лабораторных и иных испытаний)

Представитель застройщика, технического заказчика, лица, ответственного за эксплуатацию здания, сооружения, или регионального оператора по вопросам строительного контроля

(фамилия, инициалы) *(подпись)*

Представитель застройщика, технического заказчика, лица, ответственного за эксплуатацию здания, сооружения, или регионального оператора по вопросам строительного контроля

Ведущий инженер строительного контроля ООО "Проминжиниринг" Дураев В.Ю.

(фамилия, инициалы) *(подпись)*

Представитель лица, осуществляющего строительство, реконструкцию, капитальный ремонт

Руководитель проекта ООО «КиКГЕОСТРОЙ» Липатов В. Е.

(фамилия, инициалы) *(подпись)*

Представитель лица, осуществляющего строительство, реконструкцию, капитальный ремонт, по вопросам строительного контроля

Генеральный директор ООО «КиКГЕОСТРОЙ» Кесслер Ю.Ф.

(фамилия, инициалы) *(подпись)*

Представитель лица, осуществляющего подготовку проектной документации (в случае осуществления авторского надзора)

(фамилия, инициалы) *(подпись)*

Представитель лица, выполнившего работы, подлежащие освидетельствованию (в случае выполнения работ по договорам о строительстве, реконструкции, капитальном ремонте объектов капитального строительства, заключённым с иными лицами)

1. Старший прораб ООО «ШЕЛЛРОКК» Шинкарев М.В.

2. Заместитель главного инженера ООО «ЭлектроЭнергетика» Аверкин А.В.

(фамилия, инициалы) *(подпись)*

Приложение № 1 к Акту КЗ-МЖД-КИК-РД-25-9 от 26.11.2025г.

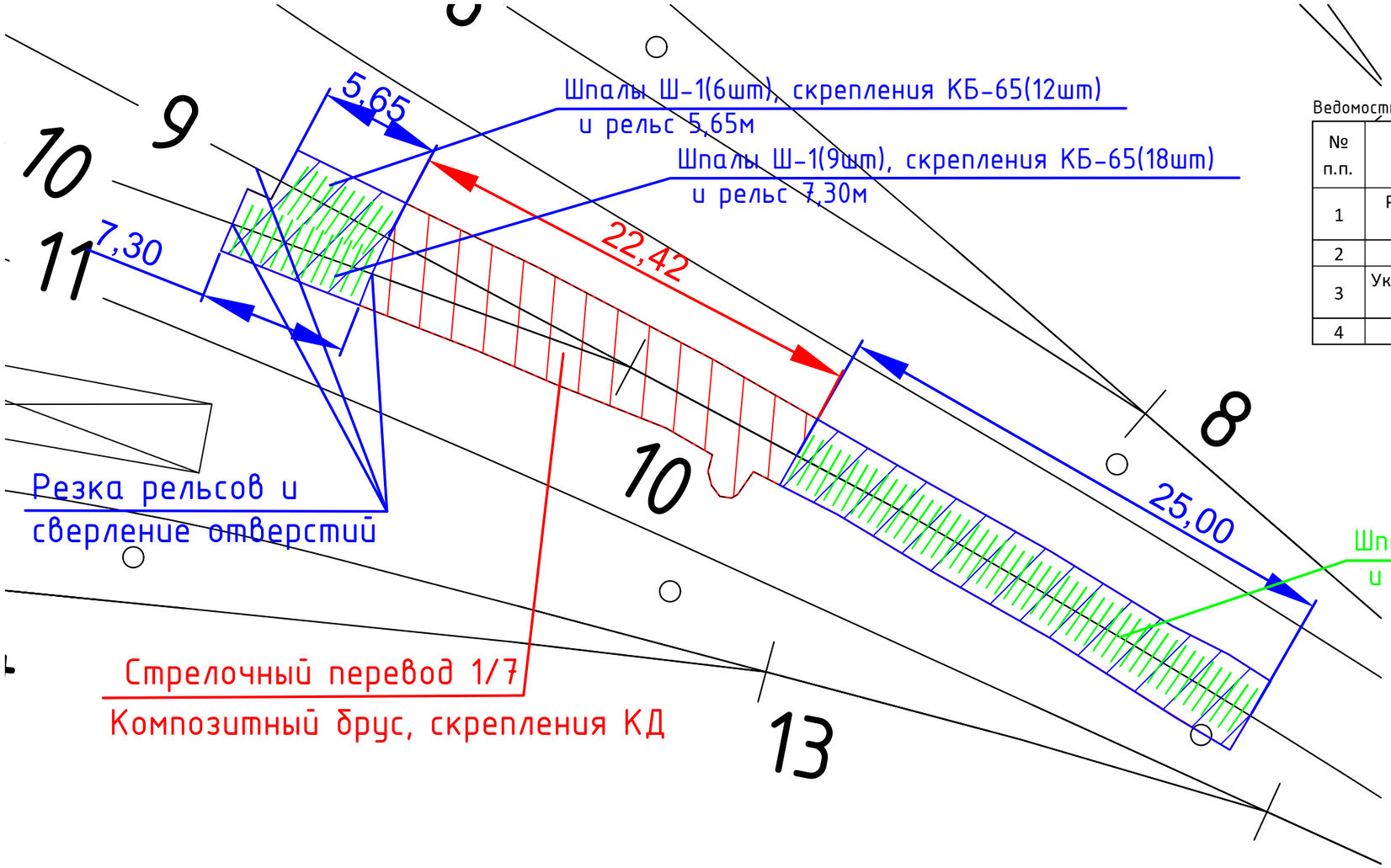

Ведомость объемов работ и материалов по укладке стрелочного перевода №10

№ п.п.	Наименование	Количество	Примечание
1	Раскладка комплекта композитных шпал для стрелочного перевода эпюрой 1/7	48шт	
2	Установка флюгарки	1 компл.	
3	Укладка и крепление стрелочного перевода эпюрой 1/7	1 компл.	
4	Покраска флюгарки краской в 2слоя	0.3кг	1.0м2

Ведомость объемов работ и материалов по укладке прилежащих жд путей

№ п.п.	Наименование	Количество	Примечание
1	Укладка шпал Ш-1	61шт	46+6+9=61шт
2	Укладка рельсов Р65 (7.3+5.65+25.0=37.95м)	2шт	
3	Скрепление КБ-65	122 компл.	
4	Резка рельсов	4 реза	
5	Сверление отверстий в рельсах d-36мм	12 шт	

Условные обозначения:

граница работ

жб шпалы

Примечание:

1. Измерения выполнялись тахеометром Sokkia CX105 №GS0496; Свидетельство о поверке: СИ №С-ЕВЕ/25-06-2025/442628234 действительно до 24.06.2026г;
2. Линейные размеры даны в метрах;

Изм.	Кол.	Лист	N°док.	Подпись	Дата
					2025
Руков. проекта		Липатов В.И.			26.11
Старший прораб		Шинкарев М.В.			26.11
Зам. глав. инж.		Аверкин А.В.			26.11

КЗ-МЖД-КИК-РД-25

«Модернизация железнодорожного пути и стрелочных переводов» на территории АО «Коломенский завод», расположенного по адресу: Московская область, г. Коломна, ул. Партизан 42

Ремонт и обустройство СП10 и прилежащих жд путей

Стадия	Лист	Листов
ИД	1	1

Исполнительная схема №9
Укладка стрелочного перевода №10 и прилежащих жд путей

ООО "ЭлектроЭнергетика"

Согласовано

Взам. инв. N°

Подп. и дата

Инв. N° подп.

Формат А3

Приложение
к Акту № КЗ-МЖД-КИК-РД-25-9
от 26.11.2025 г

Реестр № КЗ-МЖД-КИК-РД-25-9р
приложений к Акту

№ п/п	Наименование документа	№ документа	Дата	Кол-во листов
1	Исполнительная схема №9 Укладка стрелочного перевода №10 и прилежащих жд путей	9	26.11.2025г.	1
2	*Паспорт шпалы железобетонные Ш-1*	11114	29.10.2025г	1
3	*Формуляр стрелочного перевода Р65 1/7 ЛПТП.665121.103М ФО*	102	26.06.2025г.	6
4	*Паспорт качества брус композитный*	300	13.10.2025г	2
5	*Инструкция по укладке и эксплуатации композитных шпал*	КШ 22.29.29-002.02ТИ	01.07.2024г.	13
6	*Паспорт рельсы железнодорожные тип Р-65 категории ДТ350*	212503408	08.10.2025г	4
7	*Паспорт качества подкладка КБ-65*	1243.2	29.10.2025г	1
8	*Паспорт качества болты закладные*	627199362	16.10.2025г	3
9	*Паспорт качества болты путевые*	626366291/1	25.04.2025г	2
10	*Паспорт качества гайка ж/д М27*	627202781/1	16.10.2025г	2
11	*Паспорт качества шайба*	625302882	13.09.2024г	2
12	*Паспорт качества болт ж/д клеммный*	624650186/1	24.04.2024г	2
13	*Паспорт качества гайка ж/д М22*	626376669	28.04.2025г	3
14	*Паспорт изделия скоба, изолирующая для втулки КБ*	1544	01.04.2025г	1
15	*Паспорт изделия шайба ж/д двухвитковая*	626361305	25.04.2025г	2
16	*Паспорт качества прокладка симметричная ЦП-328*	б/н	25.10.2024г	1
17	*Паспорт качества прокладка подрельсовая ЦП-143*	б/н	25.10.2024г	1
18	*Паспорт качества втулка изолирующая ОП-142А*	003/А	07.01.2025г.	1
19	*Паспорт клемма ПК*	1661	28.08.2025г	1
20	*Сертификат соответствия эмаль ПФ-115*	№ RU C-RU.ПБ58.В.00737/22	с 25.02.2022 по 24.02.2027г.	3
			ИТОГО:	52

Заместитель главного инженера «ЭлектроЭнергетика» _____ Аверкин А.В.

ОАО "Спецжелезобетон" г. Микашевичи

225687,г.Микашевичи,
Лунинецкий район,
Брестская область
тел./факс (1647) 43-801,
43-806

EAC

ТЕХНИЧЕСКИЙ ПАСПОРТ № 11114

Выдан: ***АО "НТПК"***
Дата выдачи ***29.10.2025***

Изделие	***Шпалы железобетонные для раздельного рельсового скрепления с резьбовым прикреплением рельса и подкладки к шпале тип I,подтип Ш1***
Партия	***№359-462***
Сорт	***первый***

Количество: шт. ***252*** *Дата изготовления:* ***2025 г.***

Нормативная документация	***ГОСТ 33320-2015 "Шпалы железобетонные для железных дорог"; КД: РЧ 2002-02.01.000***

Параметры качества изделий:

Передаточная прочность бетона, Мпа	***42***
Класс бетона по прочности на сжатие	***В40***
Удельная эффективная активность естественных радионуклидовАэфф	**82 Бк/кг**
Морозостойкость	***F200***
Сертификат соответствия требованиям ТР ТС 003/2011 *(номер, дата)*	**№ ЕАЭС BY/112 02.01. ТР003 064.01 00172 срок действия с 26.05.2023 по 25.05.2028**
Сертификат соответствия *(указать номер, дату выдачи и срок действия)* Система менеджмента качества в соответствии с требованиями СТБ ISO 9001-2015	**№BY/112 05.01.022.02 00411 от 02.10.2023 до 01.10.2026**

ОТКиЛ Ярмолич В.В.
(подпись, ФИО)

8. ДАННЫЕ ПО УКЛАДКЕ И ЭКСПЛУАТАЦИИ ИЗДЕЛИЯ

8.1 Перевод стрелочный типа Р65 марки 1/7 проект ЛПТП.665121.103М

заводской № стрелки_____

уложен на станции (предприятии)_____

железной дороги_____

«____» _____20___г.

8.2 Описать, когда (число, месяц, год) и какой был произведен ремонт (наплавка, замена отдельных частей и т.д.) или перекладка на другое место (номер стрелочного перевода)_____

_____

8.3 Результаты работы перевода, причины и дата изъятия из пути_____

_____

_____

8.4 Пропущенный тоннаж:
8.4.1 до первой перекладки_____

_____

8.4.2 до полного изъятия из пути_____

_____

_____

8.5 Прочие замечания по работе перевода

_____

_____

_____

Начальник _____дистанции пути

_____железной дороги

Инженер _____дистанции пути

АО «Керченский металлургический завод»

ПЕРЕВОД СТРЕЛОЧНЫЙ

типа Р65 марки 1/7 колеи 1524 мм

102 ешво

ФОРМУЛЯР

ЛПТП.665121.103М ФО

Продукция сертифицирована на соответствие требованиям ТР ТС 003/2011. Сертификат соответствия № ЕАЭС RU C-RU.ЖТ02.В.00506/20 серия RU № 0241356 от 07.08.2020 г., срок действия по 06.08.2025 г. Сертификат выдан федеральным бюджетным учреждением «Регистр сертификации на федеральном железнодорожном транспорте».

Система Менеджмента Качества сертифицирована на соответствие требованиям ГОСТ Р ИСО 9001-2015. Сертификат соответствия №СДС.СТ.СМК 2524.04-800075 от 09.11.2022 г., срок действия до 09.11.2025 г. Сертификат выдан индивидуальным предпринимателем Турлюном Иваном Николаевичем.

1. ОСНОВНЫЕ СВЕДЕНИЯ

1.1 Перевод стрелочный предназначен для перевода подвижного состава с одного пути на другой, отвечающего Правилам технической эксплуатации железнодорожного транспорта промышленных предприятий, и применяется на железнодорожных линиях колеи 1524 мм. Применяется на главных, приемоотправочных и прочих путях.

Обозначение	Наименование
ЛПТП.665121.103М-04	Перевод стрелочный типа Р65 марки 1/7 на деревянных брусьях правый
ЛПТП.665121.103М-05	Перевод стрелочный типа Р65 марки 1/7 на деревянных брусьях левый

Поставляемый перевод подчеркнуть.

1.2 Эксплуатация на открытом воздухе в макроклиматических районах умеренного и холодного климата, как изделие исполнения УХЛ1 по ГОСТ 15150.

2. ОСНОВНЫЕ ТЕХНИЧЕСКИЕ ДАННЫЕ

Наименование показателя	Значение
Вид	обыкновенный
Теоретическая длина перевода, мм	18978
Практическая длина перевода, мм	22425
Максимальная скорость движения по прямому пути, км / ч	50
Максимальная скорость движения по боковому пути, км / ч	40
Максимальная статическая нагрузка на рельс от оси локомотива, кН	515
Вид остряков	поворотные
Крестовина	цельнолитая
Вид скрепления	костыльно-клеммное
Тип подрельсового основания	деревянные брусья

3. КОМПЛЕКТ ПОСТАВКИ

3.1 Комплект поставки и схема укладки стрелочного перевода согласно приложению формуляра.
3.2 По отдельному договору могут быть поставлены запасные части: рельсы рамные с остряками, крестовина, ручной переводной механизм.

4. ГАРАНТИИ ИЗГОТОВИТЕЛЯ

4.1 АО «Керченский металлургический завод» гарантирует соответствие качества стрелочного перевода требованиям ГОСТ 33535-2015 и конструкторской документации при соблюдении потребителем условий транспортирования, хранения, монтажа и эксплуатации.
4.2 Гарантийный срок службы стрелочного перевода 12 месяцев с момента ввода в эксплуатацию, но не более 18 месяцев с момента поставки потребителю.
4.3 Завод несет ответственность за исправную работу стрелочного перевода при соблюдении потребителем условий эксплуатации в соответствии с действующей нормативной документацией.
Не выдержавшими условия гарантии считаются элементы перевода, у которых в течение гарантийного срока или гарантийной наработки возникли скрытые дефекты заводского происхождения, препятствующие их дальнейшей эксплуатации.
Износ элементов перевода сверх установленных норм не является основанием для претензии при условии соответствия качественных показателей этих элементов техническим условиям и конструкторской документации в состоянии поставки.

5. СВИДЕТЕЛЬСТВО О ПРИЕМКЕ

Перевод стрелочный типа Р65 марки 1/7 проект ЛПТП.665121.103М

заводской № 102 соответствует требованиям ГОСТ 33535-2015 «Соединения и пересечения железнодорожных путей», конструкторской документации и признан годным для эксплуатации.

Дата изготовления 26.06.2025

Дата приемки 26.06.2025

ОТК-1

ОТК завода

Бабанежева Е.Н.

расшифровка подписи

личная подпись

МП

Изготовитель: АО «Керченский металлургический завод»
298306 Российская федерация, Р Крым, г. Керчь, ул. В. Белик,12
тел. (36561) 9-74-72, 9-73-82, 9-71-72
факс (36561) 6-62-27
E-mail: marketing@kmz-k.com

6. ТРАНСПОРТИРОВАНИЕ, ХРАНЕНИЕ, КОНСЕРВАЦИЯ

6.1 Перевод стрелочный типа Р65 марки 1/7 проект ЛПТП.665121.103М транспортируется железнодорожным или автомобильным транспортом при условии соблюдения «Правил перевозок грузов», действующих на данном виде транспорта.
6.2 При хранении изделий в штабелях между рядами необходимо укладывать деревянные прокладки, обеспечивающие условия погрузки-выгрузки.
6.3 Условия транспортирования, хранения, погрузки и разгрузки должны обеспечивать сохранность изделия от механических повреждений.
6.4 Условия транспортирования - 8, хранения - 5 или 8 по ГОСТ 15150.
6.5 Изделие поставляется потребителю без консервации.

7. СВЕДЕНИЯ ОБ УТИЛИЗАЦИИ ИЗДЕЛИЯ

7.1 Утилизация металлических частей изделия производится путем полной разборки и дальнейшей сдачи металлических частей в металлолом.
7.2 Утилизация резиновых и пластмассовых частей изделия проводится путем вторичной переработки или захоронения после окончания срока службы.
7.3 После окончания срока службы изделие не содержит составных частей опасных для здоровья людей и окружающей среды.
7.4 Утилизация изделия производится на основании нормативных актов, действующих в стране, в которой осуществляется утилизация.

Крестовина типа Р65 марки 1/7 черт. ЛПТП.668352.103М

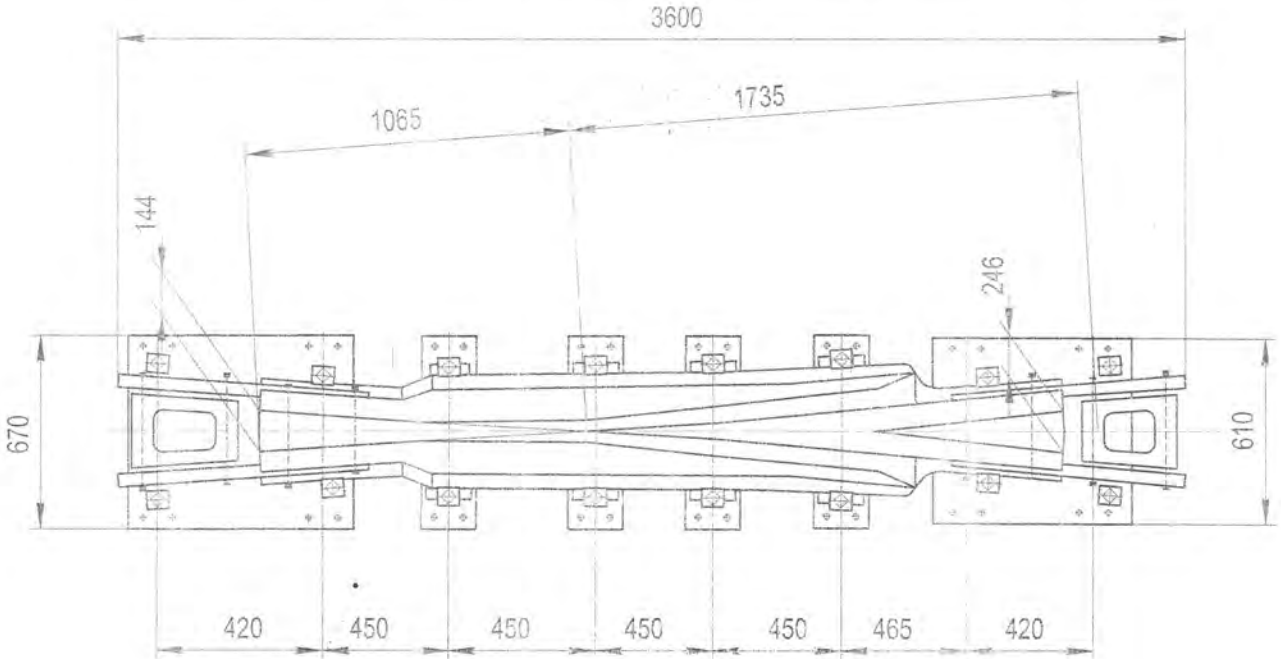

Приложение

КОМПЛЕКТ ПОСТАВКИ кр. ЛПТП.668352.103М

№ п/п	Обозначение		Наименование	Кол-во, шт	Масса, кг
1	ЛПТП.734414.008	-01	Крестовина цельнолитая	1	535,0
2	ЛПТП.741128.034		Мостик	1	66,8
3	ЛПТП.741128.035		Мостик	1	64,7
4	ЛПТП.668344.012	-02	Подкладка	3	18,3
5	ЛПТП.668344.013		Подкладка	1	19,2
6	ЛПТП.733457.001	-08	Вкладыш	1	16,8
7		-09	Вкладыш	1	15,0
8	СП 13	-01	Клемма съемная КС-1	8	
9	КС1006.00.000		Клемма ПКК-2	8	
10			Болт М22х75 ГОСТ 16016	8	
11	СП 457		Болт М22х80	8	
12	СП 237		Болт М27х310	1	
13	СП 237		Болт М27х340	1	
14	СП 237		Болт М27х350	1	
15	СП 237		Болт М27х370	1	
16	СП 237		Болт М27х380	1	
17	СП 237		Болт М27х390	1	
18	СП 237		Болт М27х410	1	
19	СП 237		Болт М27х440	1	
20			Гайка М22 ГОСТ 16018	16	
21			Гайка М27 ГОСТ 11532	8	
22	ЛПТП.742121.001	-02	Шайба уравнительная	8	
23		-03	Шайба уравнительная	8	
24			Шайба двухвитковая 25 ГОСТ21797	16	
25			Шайба 27 ГОСТ19115	8	
26			Накладка 2Р65 ГОСТ 33184	4	

Приложение

Схема геометрических размеров стрелочного перевода типа Р65 марки 1/7. Проект ЛПТП.665121.103М-04 (-05)

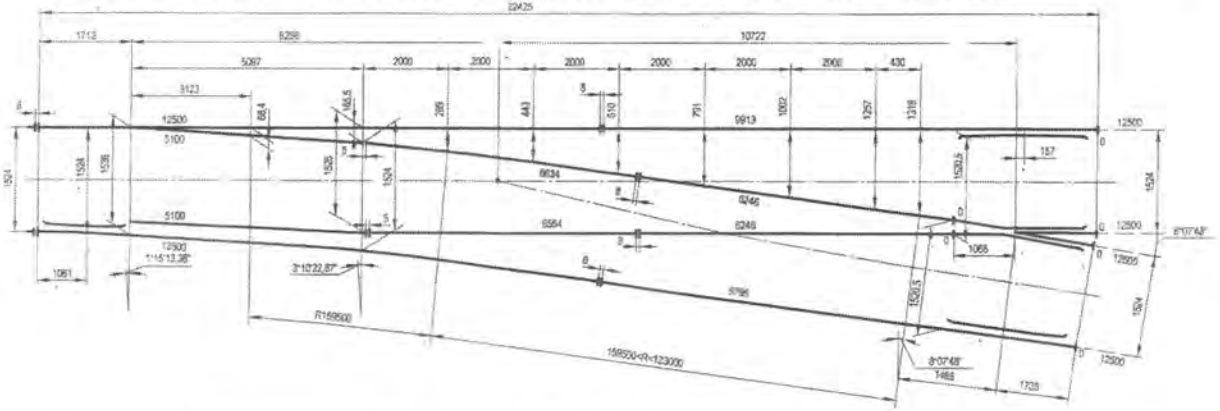

Схема укладки стрелочного перевода типа Р65 марки 1/7. Проект ЛПТП.665121.103М-04 (-05)

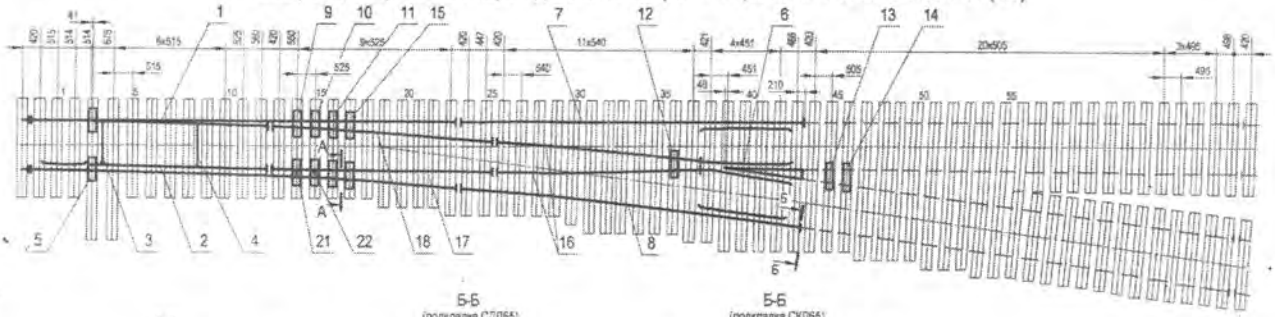

Примечание:
стрелочный перевод поставляется в соответствии с комплектом поставки, согласованным с заказчиком

Приложение

КОМПЛЕКТ ПОСТАВКИ №7 (перевода стрелочного) типа Р65 марки 1/7 правого ЛПТП.668121.103М

Поз	Обозначение	Наименование	Кол. на комп. -94	Кол. на комп. -95	Маркировка	Упаковка	Масса груз. места, кг
1	ЛПТП.668341.103 -02	Рельс рамный прямой с острыком прямым	1		знак сертиф. № изд. КМЗ год изг. Р65 1/7 правс (левое) ПЗ 103	увязан со связной полосой и лентой	1734
	-03	Рельс рамный прямой с острыком прямым		1			
2	ЛПТП.668342.103М -02	Рельс рамный кривой с острыком прямым	1		знак сертиф. № изд. КМЗ год изг. Р65 1/7 правс (левое) ПЗ 103М	увязан со связной полосой и лентой	1857
	-03	Рельс рамный кривой с острыком прямым		1			
3	ЛПТП.669345.001 -02	Тяга стрелочная	1	1			
4	ЛПТП.743412.002 -01	Тяга соединительная	1	1			
5	ЛПТП.668343.001 -02	Полоса связная	2	2	КМЗ 103КС		
6	ЛПТП.668352.103М	Крестовина	1	1	знак сертиф. № изд. КМЗ год изг. Р65 1/7 103М	без упаковки	896
7	ЛПТП.668351.103М -04	Рельс крестовины с контрельсом	1		знак сертиф. № изд. КМЗ год изг. Р65 1/7 право (ПК, ПК) 103М	без упаковки	922
8	-07	Рельс крестовины с контрельсом	1				912
7	-03	Рельс крестовины с контрельсом		1	знак сертиф. № изд. КМЗ год изг. Р65 1/7 лево (ПК, ПК) 103М	без упаковки	922
8	-08	Рельс крестовины с контрельсом		1			912
9	ЛПТП.668344.010	Подкладка	2	2	7621	пакет КМЗ Р65 1/7 103М	223
10	-01	Подкладка	2	2	7622		
11	-02	Подкладка	2	2	7623		
12	-03	Подкладка	1	1	7645		
13	-04	Подкладка	1	1	7646		
14	-05	Подкладка	1	1	7647		
15	-21	Подкладка	2	2	7624		
16	ЛПТП.746381.027 -15	Рельс типа Р65 L=6246	2	2	6246	без упаковки	1456
17	-16	Рельс типа Р65 L=8554	1	1	8554		
18	-17	Рельс типа Р65 L=8634	1	1	8634		
19		Накладка 1Р65 ГОСТ 33184	16	16		пакет	474
20	КС.1306.00.006	Клемма ПК-2	36	36	К-2	1 контейнер полипропиленовый КМЗ 103М Р65 1/7 метизы №№1	898*
21	ЛПТП.758498.007	Клемма закоренная	2	2			
22	ЛПТП.758498.008	Клемма закоренная	2	2			
23		Болт М22х75 ГОСТ 16016	40	40			
24		Болт М27х160 ГОСТ 11530	48	48			
25		Гайка М22 ГОСТ 16018	40	40			
26		Гайка М27 ГОСТ 11532	48	48			
27		Шайба двухвитковая 25 ГОСТ 21797	40	40			
28		Шайба 27 ГОСТ 19115	48	48			
29		Шуруп путевой 1,24х170 ГОСТ 809	228	228			
30		Костыль 16Б ГОСТ 5812	410	410			
31	КС.1907.00.009	Подкладка литая типа СДП 65	82	82			
Масса перевода, кг							9574

* - масса дана для справок.

АКСИОН РУС

ПАСПОРТ КАЧЕСТВА
№ 300

ПРОДУКЦИЯ	Брус композитный (геометрические размеры в соответствии с Приложением 1)
СООТВЕТСТВУЕТ ТРЕБОВАНИЯМ	ТУ 22.29.29-002-40409414-2024 Сертификат соответствия ССБК.RU.ПБ33. Н00462 Сертификат соответствия № СДС ЖТиТС RU 004.П.00319 Экспертное заключение № 129 от 18.10.2023г.
ИЗГОТОВИТЕЛЬ	ООО «АКСИОН РУС» Калужская область, Износковский район, поселок Мятлево, ул. Пролетарская, строение 40 ИНН/КПП 7729790078 / 772901001 Email: info@axionrus.ru www.axionrus.ru Тел.: +7 (495) 211-72-79
КОЛИЧЕСТВО БРУСЬЕВ	партия № 300, 001-300 шт., _____. отгрузка 192 шт.
ДАТА ИЗГОТОВЛЕНИЯ	13 октября 2025 г.

Настоящий паспорт удостоверяет соответствие качества изготовленных композитных брусьев требованиям технической документации.

Приложение 1 «Геометрические размеры, заводские номера – ТУ 22.29.29-002-40409414-2024, тип, количество» 1 экз., 1 лист.

Приложение 2 «Инструкция по укладке и эксплуатации композитных шпал, брусьев всех видов на: железных дорогах, метрополитенах, городском моторно-рельсовом транспорте колеи 1520 мм». КШ 22.29.29-002-02ТИ, экз., 13 листов.

Начальник отдела контроля качества _____ И.В. Марковец

"АКСИОН РУС" * МОСКВА *

САС ЖТиТС

Приложение 1 к ПС № 300

Геометрические размеры, заводские номера – ТУ 22.29.29-002-40409414-2024, тип, количество»

№ п.	Наименование изделия	Тип	Размер, мм	Кол-во, шт.	Заводские номера
1	2	3	4	5	6
1	Композитный брус ТУ 22.29.29-002-40409414-2024	А	3000×230×180	68	20251013079, 20251013080, 20251013081, 20251013082, 20251013083, 20251013084, 20251013085, 20251013086, 20251013087, 20251013088, 20251013089, 20251013090, 20251013091, 20251013092, 20251013093, 20251013094, 20251013095, 20251013096, 20251013097, 20251013098, 20251013099, 20251013100, 20251013101, 20251013102, 20251013103, 20251013104, 20251013105, 20251013106, 20251013107, 20251013108, 20251013109, 20251013110, 20251013111, 20251013112, 20251013113, 20251013114, 20251013115, 20251013116, 20251013117, 20251013118, 20251013119, 20251013120, 20251013121, 20251013122, 20251013123, 20251013124, 20251013125, 20251013126, 20251013127, 20251013128, 20251013129, 20251013130, 20251013131, 20251013132, 20251013133, 20251013134, 20251013135, 20251013136, 20251013137, 20251013138, 20251013139, 20251013140, 20251013141, 20251013142, 20251013143, 20251013144, 20251013145, 20251013146, 20251013147, 20251013148
2	Композитный брус ТУ 22.29.29-002-40409414-2024	А	3250×230×180	16	20251013255, 20251013256, 20251013257, 20251013258, 20251013259, 20251013260, 20251013261, 20251013262, 20251013263, 20251013264, 20251013265, 20251013266, 20251013267, 20251013268
3	Композитный брус ТУ 22.29.29-002-40409414-2024	А	3500×230×180	28	20251013225, 20251013226, 20251013227, 20251013228, 20251013229, 20251013230, 20251013231, 20251013232, 20251013233, 20251013234, 20251013235, 20251013236, 20251013237, 20251013238, 20251013239, 20251013240, 20251013241, 20251013242, 20251013243, 20251013244, 20251013245, 20251013246, 20251013247, 20251013248, 20251013249, 20251013250, 20251013251, 20251013252
4	Композитный брус ТУ 22.29.29-002-40409414-2024	А	3750×230×180	8	20251013217, 20251013218, 20251013219, 20251013220, 20251013221, 20251013222, 20251013223, 20251013224
5	Композитный брус ТУ 22.29.29-002-40409414-2024	А	4000×230×180	28	20251013189, 20251013190, 20251013191, 20251013192, 20251013193, 20251013194, 20251013195, 20251013196, 20251013197, 20251013198, 20251013199, 20251013200, 20251013201, 20251013202, 20251013203, 20251013204, 20251013205, 20251013206, 20251013207, 20251013208, 20251013209, 20251013210, 20251013211, 20251013212, 20251013213, 20251013214, 20251013215, 20251013216
6	Композитный брус ТУ 22.29.29-002-40409414-2024	А	4250×230×180	8	20251013165, 20251013166, 20251013167, 20251013168, 20251013169, 20251013170, 20251013171, 20251013172,
7	Композитный брус ТУ 22.29.29-002-40409414-2024	А	4500×230×180	36	20251013001, 20251013002, 20251013003, 20251013004, 20251013005, 20251013006, 20251013007, 20251013008, 20251013009, 20251013010, 20251013011, 20251013012, 20251013013, 20251013014, 20251013015, 20251013016, 20251013017, 20251013018, 20251013019, 20251013020, 20251013021, 20251013022, 20251013023, 20251013024, 20251013025, 20251013026, 20251013027, 20251013028, 20251013181, 20251013182, 20251013183, 20251013184, 20251013185, 20251013186, 20251013187, 20251013188

САС ЖТиТС

УТВЕРЖДАЮ

Генеральный директор
ООО «АКСИОН РУС»
Х.Ш. Бабаханов
_____
«01» июля 2024 г.

ИНСТРУКЦИЯ ПО УКЛАДКЕ И ЭКСПЛУАТАЦИИ КОМПОЗИТНЫХ ШПАЛ, БРУСЬЕВ ВСЕХ ВИДОВ НА: ЖЕЛЕЗНЫХ ДОРОГАХ, МЕТРОПОЛИТЕНАХ, ГОРОДСКОМ МОТОРНО-РЕЛЬСОВОМ ТРАНСПОРТЕ КОЛЕИ 1520 ММ.

КШ 22.29.29–002-02ТИ

Введена в действие Приказом № 25/ОКК от 01.07.2024 г.
Взамен инструкции КШ 22.29.29-001-02ТИ
Дата введения – 01.07.2024 г.

Разработано:
Начальник отдела контроля качества
ООО «АКСИОН РУС»
_____Марковец И.В.
«01» июля 2024 г.

Москва
2024

Содержание

стр.

1 Область применения 4

2 Условные обозначения и сокращения..... 5

3 Конструкция и основные геометрические размеры композитных шпал и брусьев, технические требования, предъявляемые к ним... 5

4 Правила транспортировки, погрузки, выгрузки и хранения композитных шпал и брусьев..... 9

5 Особенности содержания пути на композитных шпалах и брусе, причины повреждений..... 10

6 Ремонт композитных шпал и брусьев 12

7 Утилизация 13

8 Гарантийные обязательства..... 13

ПРЕДИСЛОВИЕ

1. Разработана отделом контроля качества ООО «АКСИОН РУС»
2. Утверждена и введена в действие приказом Генерального директора от «01» июля 2024 г. № 25/ОКК.
3. Взамен инструкции КШ 22.29.29-001-02ТИ приказ № 25/ОКК от 01.07.2024г.
4. Периодичность актуализации документа – ежегодно, изменения должны вноситься по мере их появлений.
5. Периодичность полного пересмотра документа – 1 раз в 5 лет.

Примечание – При пользовании настоящей типовой инструкции целесообразно проверить действие ссылочных документов. Если ссылочный документ заменен (изменен), то при пользовании настоящей типовой инструкции следует руководствоваться замененным (измененным) документом. Если ссылочный документ отменен без замены, то положение, в котором дана ссылка на него, применяется в части, не затрагивающей эту ссылку.

1 Область применения

1.1 Настоящая «Инструкция по укладке и эксплуатации композитных шпал, брусьев всех видов на: железных дорогах, метрополитенах, городском моторно-рельсовом транспорте колеи 1520 мм» (далее - инструкция) предприятия ООО «АКСИОН РУС» устанавливает порядок организации транспортировки и хранения, укладки, эксплуатации, и ремонта композитных шпал и брусьев всех видов, изготавливаемые в соответствии с требованиями:

- ТУ ВДМА.663500.145-01 «Шпалы композитные для железных дорог широкой колеи. Технические условия»;
- ТУ 22.29.29-001-40409414-2023 «Шпалы композитные. Технические условия»;
- ТУ 22.29.29-002-35234875-2024 «Мостовой брус, мауэрлатный брус, для стрелочных переводов из композитных материалов для железных дорог широкой колеи»;
- ТУ 22.29.29-002-40409414-2024 «Брус композитный. Технические условия».

Действие настоящей инструкции распространяются на подразделения путевого хозяйства и устанавливает основные требования, предъявляемые к композитным шпалам, полушалкам и брусьям всех видов (далее – композитные шпалы и брусья).

Композитные шпалы и брусья всех видов являются сертифицированным изделием.

Шпалы композитные и брусья сертифицированы в добровольной системе сертификации «Железнодорожного транспорта и транспортного строительства», в системе добровольной сертификации «Безопасность и качество» на соответствие требованиям пожарной безопасности, подтверждены экспертизой санитарно-эпидемиологической безопасности. Композитные шпалы и брусья прошли все требуемые испытания АО «ВНИИЖТ» на соответствие нормам безопасности на железнодорожном транспорте.

1.2 В настоящей инструкции рассмотрены основные причины повреждения композитных шпал и брусьев, развития в них дефектов, уходу за ними и текущему содержанию, а также правила и виды ремонта.

1.3 Наряду с настоящей инструкцией, необходимо руководствоваться Государственными стандартами, техническими условиями и технологическими процессами, приказами, указаниями и другими актами железных дорог, метрополитенов и служб моторно-рельсового транспорта.

2 Условные обозначения и сокращения.

ТУ – технические условия;
КД- конструкторская документация;

3 Конструкция и основные геометрические размеры композитных шпал и брусьев, технические требования предъявляемые к ним

3.1 Форма и размеры композитных шпал и брусьев должны соответствовать требованиям КД и ТУ на продукцию.

3.2 Композитные шпалы и брусья изготавливаются в виде бруса специального профиля, изготовленного из полимерного материала в соответствии с технологией производства шпал, размеры должны соответствовать разработанной, согласованной и утвержденной конструкторской документации предприятия-изготовителя.

3.2.1 Общий вид композитных шпал и вид поперечного сечения (вариант а, вариант б) представлены на рисунке 1, 2, 3. Геометрические размеры композитных шпал представлены в таблице 1.

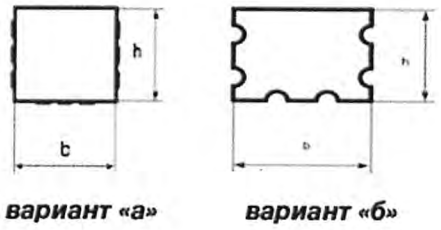

h – ширина, b - толщина

Рисунок 1 – поперечное сечение шпал.

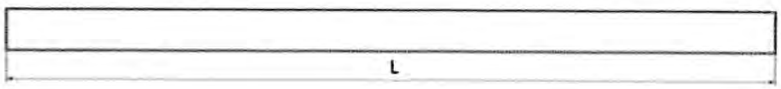

L -длина

Рисунок 2 – линейный размер композитных шпал

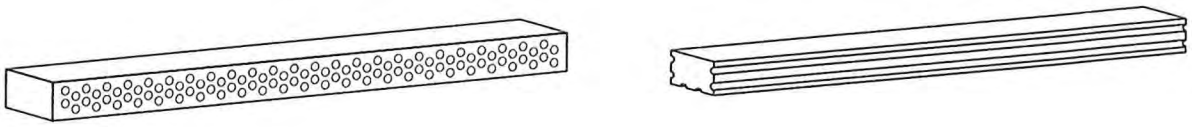

Рисунок 3 – общий вид композитных шпал

Таблица 1 – основные геометрические размеры композитных шпал

вариант	L мм	b мм	h мм
а/б	2740±20	230±5	180±5
а/б	2500±20	230±5	180±5
а/б	1500±20	230±5	180±5
а/б	1375±20	230±5	180±5
а/б	875±20	230±5	180±5

3.2.2 Общий вид композитных брусьев и вид поперечного сечения представлены на рисунке 4, 5, 6. Геометрические размеры композитных брусьев представлены в таблице 2, геометрические размеры мостового мауэрлатного бруса представлены в таблице 3.

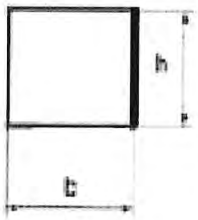

h – ширина, b - толщина

Рисунок 4 – поперечное сечение бруса.

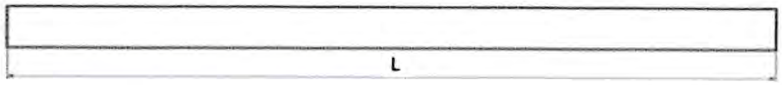

Рисунок 5 – линейный размер композитного бруса

Рисунок 6 – общий вид композитного бруса

Таблица 2 – основные геометрические размеры композитных брусьев

Длина бруса L (мм)	Ширина бруса b (мм)	Высота бруса h (мм)
1	2	3
2740±20	230±5	180±5
1800±20	230±5	180±5
1350±20	230±5	180±5
900±20	230±5	180±5
1300±20	230±5	180±5
2300±20	230±5	180±5
2400±20	230±5	180±5
2500±20	230±5	180±5
2600±20	230±5	180±5
2700±20	230±5	180±5
2800±20	230±5	180±5
2900±20	230±5	180±5
3000±20	230±5	180±5
3100±20	230±5	180±5
3200±20	230±5	180±5
3300±20	230±5	180±5
3400±20	230±5	180±5
3500±20	230±5	180±5
3600±20	230±5	180±5
3700±20	230±5	180±5
1	2	3
3800±20	230±5	180±5
3900±20	230±5	180±5
4000±20	230±5	180±5

4100±20	230±5	180±5
4200±20	230±5	180±5
4300±20	230±5	180±5
4400±20	230±5	180±5
4500±20	230±5	180±5
4600±20	230±5	180±5
4700±20	230±5	180±5
5800±20	230±5	180±5
6000±20	230±5	180±5

Таблица 3 –геометрические размеры мостового, мауэрлатного композитного бруса

Длина бруса L (мм)	Ширина бруса	Длина бруса L (мм)
3250±15	200+3	240-2

3.4 Композитные шпалы и брусья устойчивы к воздействию климатических факторов внешней среды (климатическое У, категория размещения 1 - ГОСТ 15150).

3.5 Верхняя и нижняя плоскости композитных шпал и брусьев должны быть взаимно параллельны. Непараллельность плоскостей и боковых сторон допускается по нормам предельных отклонений по толщине и ширине соответственно.

3.6 Боковые стороны должны быть взаимно параллельны и перпендикулярны верхней и нижней плоскостям композитных шпал и брусьев.

3.7 Торцы композитных шпал и брусьев должны быть перпендикулярны продольной оси. Скос торцов шпал по отношению к продольной оси должен быть, не более 10 мм по толщине и ширине.

3.8 В нижней и боковой гранях по всей поверхности композитной шпалы и бруса должны быть выполнены углубления (рис. 1 – вариант сечения а/б) для обеспечения возможности захода в них отдельных фрагментов фракций балластного слоя.

3.9 Справочная масса шпалы длинной (2740±20 мм) не более 110 кг (масса композитных шпал и брусьев зависит линейного размера – ориентировочное значение массы указано в соответствующих ТУ на продукцию). Справочная масса полушпала уточняется у производителя.

3.10 Для укладки композитных шпал и брусьев в щебёночном балласте следует применять щебень по ГОСТ 7392 -2014 для обеспечения возможности его захода в углубления, расположенные по трем граням шпалы для увеличения сопротивления поперечному и продольному сдвигу композитной шпалы.

3.11 Укладка композитных брусьев рельсового пути и охранных приспособлений осуществляется в соответствии с разделом 5 Инструкции по устройству и конструкции мостового полотна на железнодорожных мостах ОАО «РЖД», утвержденная распоряжением ОАО «РЖД» от 30 мая 2022г. № 1435р.

4 Правила транспортировки, погрузки, выгрузки и хранения композитных шпал и брусьев

4.1 Отгрузка композитных шпал и брусьев производится в соответствии с требованиями стандартов на данную продукцию. Шпалы и брусья формируют в штабеля (блок-пакеты) ГОСТ 2139 по размерам в соответствии с ГОСТ 16369 и транспортируют в соответствии с требованиями ГОСТ 19041. По согласованию с заказчиком шпалы и брусья могут быть отгружены без формирования в штабеля.

4.2 Сопроводительным документом на композитные шпалы и брусья является паспорт качества.

4.3 Транспортирование шпал и брусьев следует производить любым видом транспорта в соответствии с правилами перевозки грузов, действующими на соответствующим виде транспорта, аналогично деревянным шпалам и брусьям в соответствии с требованиями ГОСТ 19041.

4.4 Хранение композитных шпал и брусьев допускается при любых температурах как в закрытых помещениях, так и на открытых ровных площадках. Во избежание деформировании шпал и брусьев во время хранения, штабель со шпалами и брусьями в обязательном порядке должен быть

установлен на поперечные опоры в количестве не менее трёх штук, расположенных на равном расстоянии друг от друга. Штабеля шпал для хранения следует укладывать на деревянные брусьях сечением 40х40 мм или на других подштабельных основаниях.

4.5 Рекомендуется держать композитные шпалы в штабелях от 20 до 25 штук, брусья рекомендуется держать у упакованных штабелях производителя вплоть до их доставки на место монтажа. Рекомендуется не разбирать и не раскладывать штабель композитных шпал и брусьев во время хранения и транспортировки. Разборку и раскладку штабеля композитных шпал и брусьев следует проводить непосредственно перед их укладкой.

4.6 При хранении композитных шпал и брусьев в несвязанных штабелях необходимо установить под них прокладки по всей длине на равном расстоянии друг от друга во избежание сползания при неровной площадке.

4.7 Погрузка композитных шпал и брусьев навалом и разгрузка их сбрасыванием НЕ ДОПУСКАЕТСЯ.

4.8 Погрузочно-разгрузочные работы необходимо производить квалифицированным персоналом с соблюдением требований ГОСТ 12.3.009.

5 Особенности содержания пути на композитных шпалах и брусе, причины повреждений

5.1 При резком изменении температуры окружающей среды из отрицательных в положительные, перед зашивкой рекомендуется дать композитным шпалам и брусьям полностью акклиматизироваться на месте укладки в течение не менее 24-х часов.

5.2 Рельсы к композитным шпалам и брусьям могут крепиться с помощью путевых шурупов. Крепление при помощи костылей допускается, но не рекомендовано предприятием-производителем.

5.3 При сборке рельсошпальной решётки на производственной базе или одиночной укладке композитных шпал и брусьев, в путь необходимо оберегать их от механического повреждения.

5.4 Перед зашивкой шпалы или брусья необходимо отцентрировать рельсовую подкладку по продольной оси на верхней плоскости (гладкой стороне) композитной шпалы или бруса.

5.5 Укладка композитных брусьев на мостовой переход осуществляется в соответствии с разделом 5 Инструкции по устройству и конструкции мостового полотна на железнодорожных мостах ОАО «РЖД», утвержденной распоряжением ОАО «РЖД» от 30 мая 2022 г. № 1435р в присутствии представителей производителя.

5.6 Перед укладкой композитного мостового бруса выполняются работы по устройству «прирубки» в соответствии расчетов, сверление отверстий под лапчатый болт и контруголок (охранный) ведется на месте укладки.

5.7 Укладка переводных композитных брусьев на стрелочный перевод осуществляется в соответствии с приложением 7 Инструкции по текущему содержанию пути, утвержденной распоряжением ОАО «РЖД» от 14.11.2016 № 2288/р и в соответствии с пунктом 5.8.1 настоящей Инструкции.

5.8 Необходимо установить ширину колеи (межрельсовое расстояние) согласно действующему нормативу в прямой или кривой для данного участка пути, с уширением в зависимости от пороговой температуры окружающей среды на величину, приведенную в таблице 2.

Таблица 2

Температура, °С		Уширение, мм
От	до	мм
0	9	1
10	19	2
20	29	3
выше 29		4

5.8.1 Устанавливать шурупы без наличия установочного отверстия запрещается. При использовании шурупов необходимо просверлить установочное отверстие на 5 мм меньше, чем полный диаметр путевого шурупа (гладкая часть), глубиной на 10-15 мм больше номинальной длинны.

Данная рассверловка позволит избежать излишнего напряжения в теле шпалы или бруса и предотвратит риск трещинообразования.

5.8.2 Следует удалять стружку, образующуюся в установочных отверстиях при сверлении.

5.8.3 Не допускается использование при сверлении и установке шурупов любых жидкостей.

5.8.4 Направляющее отверстие следует сверлить строго вертикально верхней плоскости композитной шпалы.

5.8.5 При перешивке пути, ремонте шпал ЗАПРЕЩАЕТСЯ устанавливать деревянные пластины-закрепители, а также пробки, заглушки и схожие уплотнители.

5.8.6 При зашивке пути ось направляющих отверстий в шпале должна совпадать с осью отверстий в подкладке.

5.8.7 Не допускать выгибания шпалы от её оси.

5.9 Причиной дефектов композитных шпал могут быть как скрытые недостатки изготовления шпал или брусьев, не обнаруженные при их приёмке, так и действие на шпалы или брусья в пути эксплуатационных и климатических факторов. При установлении причин возникновения дефектов шпал принимают во внимание недостатки при укладке шпал или бруса и их эксплуатации.

5.10 Оценку состояния шпал следует производить визуально после удаления с поверхности шпал или брусьев загрязнений, или балласта.

6 Ремонт композитных шпал и брусьев

6.1 Ремонт и восстановление композитных шпал или брусьев в разработанных отверстиях под подкладку допускается производить исключительно с использованием двухкомпонентной смеси для ремонта деревянных ж/б и композитных шпал ДСРШ, ТУ 2052-01-40409414-16 (смесь ДСРШ).

6.2 Условия проведения ремонта композитных шпал или бруса и применения смеси ДСРШ, её технические характеристики, условия

эксплуатации и иные требования содержатся в технической документации на смесь ДСРШ.

6.3 ЗАПРЕЩАЕТСЯ проведение ремонта композитных шпал или бруса с применением иных смесей и прочих клеящих растворов, кроме смеси ДСРШ.

6.4 Настоящей инструкцией ООО «АКСИОН РУС» оставляет за собой право отказать в гарантийном обслуживании и замене композитных шпал или бруса при нарушении условий хранения, укладки и эксплуатации.

7 Утилизация

7.1 По истечению срока службы шпалы и брусья полностью утилизируются путем обратной передачи шпал производителю либо путем их передачи на утилизацию любым специализированным предприятиям в соответствии с действующими законами и нормами в соответствии с ГОСТ Р 54533 (метод механический рециклинг).

8 Гарантии предприятия-изготовителя

8.1 Предприятие-изготовитель гарантирует соответствие качества композитных шпал и брусьев всех видов, требованиям технической документации при соблюдении потребителем условий, правил хранения, транспортирования, укладки, содержания и эксплуатации. Гарантийный срок службы для композитных шпал установлен в технической документации на продукцию:

- ТУ ВДМА.663500.145-01, ТУ 22.29.29-001-40409414-2023, ТУ 22.29.29-002-35234875-2024, ТУ 22.29.29-002-40409414-2024.

ЕВРАЗ

Сертификат соответствия
Серия RU № 0347506
ЕАЭС RU C-RU.АЖ02.В.02305/25
выдан 16.04.2025
срок действия
с 16.04.2025 по 15.04.2030 включительно

ПАСПОРТ № 212503408
готового изделия

1.Основные сведения об изделии:

Наименование продукции: рельсы железнодорожные широкой колеи 1520 мм

Страна и предприятие-изготовитель: Россия, АО ЕВРАЗ Объединенный Западно-Сибирский металлургический комбинат

Юридический адрес изготовителя: Россия, 654043, шоссе Космическое, д. 16, г. Новокузнецк, Кемеровская-Кузбасс

Обозначение НД: ГОСТ Р 51685-2022, чертеж № 05757676-015-2015

Назначение рельсов: общего назначения

Тип рельсов: Р65

Марка стали: 76ХФ

Термическое упрочнение: термоупрочненные, подвергнутые дифференцированному упрочнению по сечению рельса

Класс твердости: 350 (обычной твердости)

Категория рельсов: ДТ350

Область применения: предназначены для эксплуатации на железнодорожных путях общего пользования

Заказ/контракт № 4500825760 / ДГТК4К000004/4134943/1302029 от 20.03.2007

Дата отгрузки на платформы: 08.10.2025

Вагон/сцеп № 54505961, 54568027

Грузополучатель: АО "Муромский стрелочный завод", МУРОМ 1, Горьковская ж.д., в адрес 602262, г.Муром, ул.Стахановская, д.22а

2. Комплектность:

Количество рельсов с указанием их идентификационного номера, длины, типа, категории, наличия болтовых отверстий и общей массы (нетто) указаны в Приложении 1.

3. Срок службы и гарантии изготовителя:

3.1. АО "ЕВРАЗ ЗСМК" гарантирует соответствие рельсов требованиям ГОСТ Р 51685-2022 при соблюдении потребителем:

- требований в части условий погрузки, разгрузки и хранения;
- выполнения требований по шлифованию или фрезерованию рельсов;
- выполнение требований Руководства по применению эксплуатации, ремонту и техническому обслуживанию рельсов железнодорожных широкой колеи по ГОСТ Р 51685-2022, ГОСТ Р 51685-2013, ГОСТ Р 51685-2000, ТУ 0921-276-01124323-2012, ТУ 0921-293-05757676-2016, ТУ 24.10.75.111-298-05757676-2017, ТУ 24.10.75.111-310-05757676-2019 в железнодорожном пути общего пользования.

3.2. Гарантийная наработка железнодорожных рельсов определена условиями гарантии на железнодорожные рельсы, утверждёнными распоряжением ОАО «РЖД» от 23 мая 2016 г. № 952р с изменениями, утверждёнными распоряжениями ОАО «РЖД» от 27 мая 2019 г. № 1048/р и от 18 октября 2021 г. № 2232/р и (или) в соответствии с Договором поставки.

3.3. Для участков регионов сети ОАО «РЖД» с грузонапряжённостью, не обеспечивающей норм гарантийной наработки, срок гарантии ограничивается десятью годами исчисляемыми с даты укладки в путь железнодорожного рельса.

3.4. Гарантийный срок на рельсы при условии соблюдения требований по хранению, транспортированию и указаний по эксплуатации определяется условиями договора поставки

4. Хранение:

Хранение – в соответствии с пунктом 8.2 ГОСТ Р 51685-2022.

5. Свидетельство об упаковывании:

Рельсы отгружены на сцепе из двух платформ, оборудованных для перевозки рельсов с применением многооборотной транспортно-технологической оснастки (МТТО), а также отгрузочного реквизита и защитной упаковки (транспортной оснастки).

6. Свидетельство о приёмке:

6.1. Результаты приёмо-сдаточных испытаний:

а. Химический состав стали соответствует требованиям заявленных нормативных документов и фактические значения указаны в приложении 2;

Смотри продолжение паспорта № 212503408 от 08.10.2025

Чернышов А.Г.
Зам.руководитель отдела снабжения
Уполномочен доверенностью
№69 от 28.07.2022 г.

КОПИЯ ВЕРНА

ОГРН 1187847242428 Санкт-Петербург

b. Механические свойства рельсов соответствуют требованиям заявленных нормативных документов и фактические значения указаны в приложении 3;

c. Класс точности изготовления профиля рельсов: X, Y;

d. Класс прямолинейности рельсов: B, C;

e. Класс качества поверхности рельсов: P;

f. Максимальное значение остаточной магнитной индукции, мТл: 6,40;

g. Указания о необходимости размагничивания: Да;

h. Неразрушающий контроль рельсов.

Неразрушающему автоматизированному контролю подвергнуты рельсы по всей длине с применением методов:

- А (Ультразвуковой импульсный зеркально-теневой);
- Б (Ультразвуковой импульсный эхо-метод);
- В (Ультразвуковой импульсный эхо-метод и теневой);
- Г (Оптический).

Примечание: концевые участки рельсов, не проконтролированные при автоматизированном неразрушающем контроле, обрезаны.

6.2. По результатам приёмочного неразрушающего контроля рельсы признаны пригодными для использования по назначению.

6.3. Указанные в Паспорте рельсы прошли полный цикл изготовления и контроля на АО «ЕВРАЗ ЗСМК» и соответствуют требованиям нормативных документов.

6.4. По результатам приёмо-сдаточных испытаний рельсы признаны пригодными для использования по назначению.

7. Маркировка рельсов:

7.1. На все рельсы с болтовыми отверстиями нанесено клеймо ОТК АО "ЕВРАЗ ЗСМК".

7.2. Кроме приёмочных знаков нанесена следующая маркировка:

7.2.1. Выпуклая (на шейке с одной стороны каждого рельса):

Обозначение способа термоупрочнения	Обозначение предприятия изготовителя	Месяц прокатки (римские цифры)	Год прокатки (2 цифры)	Тип рельсов	Направление прокатки (острие стрелки указывает на передний конец рельса по ходу прокатки)
——— ———	**К**	**IX, X**	**25**	**Р65**	⟶

7.2.2. Нанесённая клеймовочной машиной (на средней части шейки каждого рельса со стороны, противоположной выпуклой маркировке в горячем состоянии):

Идентификатор рельса
Маркировка клеймением наносится не менее чем в 2-х местах по длине 25-м рельса и содержит: - обозначение сталеплавильного агрегата; - номер плавки; - расположение каждого участка рельса, длиной кратной 25 метров в раскате латинскими буквами (А, В,…Y); - номер ручья; - номер заготовки в ручье

7.2.3. Краской

Место нанесения краски	Цвет маркировки
Обводка контура торца головки	Красная
Полоса по головке и шейке рельса на расстоянии (0,7 – 1,0) м от торца рельса, на котором нанесена обводка контура торца головки рельса	Красная
Знак «Единый знак обращения продукции на рынке Евразийкого экономичского союза » (ЕАС) по шейке на расстоянии (0,8-1,1) м от торца рельса, на котором нанесена обводка контура торца головки рельса, со стороны маркировки, нанесенной способом горячего клеймения.	Белая

8. Указания по эксплуатации:

По разделу 10 ГОСТ Р 51685-2022

9. Сведения об утилизации:

Рельсы утилизируются как лом чёрных металлов. Негабаритный стальной лом и отходы для переработки (категорий 5А; 5Б) в соответствии с требованиями ГОСТ 2787-75 «Металлы чёрные вторичные. Общие технические условия».

10. Сведения о цене и условиях приобретения изделия:

Действующая цена товара и порядок оплаты указываются в договоре поставки.

КОПИЯ ВЕРНА

Чернышов А.Г.
Зам руководителя отдела снабжения
Уполномочен доверенностью
№69 от 28.07.2022 г.

Приложение №1

К паспорту № 212503408 от 08.10.2025

На вагоне/сцепе отгружены следующие рельсы:

N пп	Позиция заказа	Код профиля	Марка стали	Номер рельса	Длина, мм	Кол-во (штук)	Тип рельсов	Категория	Наличие болтовых отверстий
1	10	00789	76ХФ	21784(A)303	25000	1	Р65	ДТ350	с отверстиями
2	10	00789	76ХФ	21951(C)302	25000	1	Р65	ДТ350	с отверстиями
3	10	00789	76ХФ	21951(Y)302	25000	1	Р65	ДТ350	с отверстиями
4	10	00789	76ХФ	21962(B)104	25000	1	Р65	ДТ350	с отверстиями
5	10	00789	76ХФ	21962(B)204	25000	1	Р65	ДТ350	с отверстиями
6	10	00789	76ХФ	21962(B)304	25000	1	Р65	ДТ350	с отверстиями
7	10	00789	76ХФ	21962(B)404	25000	1	Р65	ДТ350	с отверстиями
8	10	00789	76ХФ	21962(C)104	25000	1	Р65	ДТ350	с отверстиями
9	10	00789	76ХФ	21962(C)204	25000	1	Р65	ДТ350	с отверстиями
10	10	00789	76ХФ	21962(C)304	25000	1	Р65	ДТ350	с отверстиями
11	10	00789	76ХФ	21962(C)404	25000	1	Р65	ДТ350	с отверстиями
12	10	00789	76ХФ	21962(Y)101	25000	1	Р65	ДТ350	с отверстиями
13	10	00789	76ХФ	21962(Y)201	25000	1	Р65	ДТ350	с отверстиями
14	10	00789	76ХФ	21962(Y)204	25000	1	Р65	ДТ350	с отверстиями
15	10	00789	76ХФ	21962(Y)401	25000	1	Р65	ДТ350	с отверстиями
16	10	00789	76ХФ	21977(B)403	25000	1	Р65	ДТ350	с отверстиями
17	10	00789	76ХФ	21977(C)403	25000	1	Р65	ДТ350	с отверстиями
18	10	00789	76ХФ	21981(C)101	25000	1	Р65	ДТ350	с отверстиями
19	10	00789	76ХФ	21984(B)201	25000	1	Р65	ДТ350	с отверстиями
20	10	00789	76ХФ	21984(B)206	25000	1	Р65	ДТ350	с отверстиями
21	10	00789	76ХФ	21984(B)301	25000	1	Р65	ДТ350	с отверстиями
22	10	00789	76ХФ	21984(B)306	25000	1	Р65	ДТ350	с отверстиями
23	10	00789	76ХФ	21984(C)101	25000	1	Р65	ДТ350	с отверстиями
24	10	00789	76ХФ	21984(C)201	25000	1	Р65	ДТ350	с отверстиями
25	10	00789	76ХФ	21984(C)301	25000	1	Р65	ДТ350	с отверстиями
26	10	00789	76ХФ	21984(C)306	25000	1	Р65	ДТ350	с отверстиями
27	10	00789	76ХФ	21984(Y)201	25000	1	Р65	ДТ350	с отверстиями
28	10	00789	76ХФ	21984(Y)301	25000	1	Р65	ДТ350	с отверстиями
29	10	00789	76ХФ	21984(Y)306	25000	1	Р65	ДТ350	с отверстиями
30	10	00789	76ХФ	22034(A)301	25000	1	Р65	ДТ350	с отверстиями
31	10	00789	76ХФ	22054(A)102	25000	1	Р65	ДТ350	с отверстиями
32	10	00789	76ХФ	22054(A)202	25000	1	Р65	ДТ350	с отверстиями
33	10	00789	76ХФ	22054(A)302	25000	1	Р65	ДТ350	с отверстиями
34	10	00789	76ХФ	22054(C)105	25000	1	Р65	ДТ350	с отверстиями
35	10	00789	76ХФ	22054(C)305	25000	1	Р65	ДТ350	с отверстиями
36	10	00789	76ХФ	22054(C)405	25000	1	Р65	ДТ350	с отверстиями
37	10	00789	76ХФ	22054(Y)102	25000	1	Р65	ДТ350	с отверстиями
38	10	00789	76ХФ	22054(Y)105	25000	1	Р65	ДТ350	с отверстиями
39	10	00789	76ХФ	22054(Y)202	25000	1	Р65	ДТ350	с отверстиями
40	10	00789	76ХФ	22054(Y)302	25000	1	Р65	ДТ350	с отверстиями
41	10	00789	76ХФ	22054(Y)305	25000	1	Р65	ДТ350	с отверстиями

КОПИЯ ВЕРНА

Чернышов А.Г.
Заместитель руководителя отдела снабжения
Уполномочен доверенностью
№69 от 28.07.2022 г.

Настоящий Паспорт составлен в электронном виде и подписан усиленной квалифицированной электронной подписью представителем ОТК изготовителя и Представителем заказчика.
При переписке по вопросам качества ссылаться на номер и дату Паспорта

ОТК МЕЛЕШЕНКО О. Н.

Начальник ОТК _____ Представитель заказчика* _____

(О.П. Столбенко) (Н.С. Федоряева)

* - при необходимости, если содержится в условиях договора поставки.

КОПИЯ ВЕРНА

Акционерное общество «Торговый Дом Высокотехнологичный Комплекс «Невский Завод» Санкт-Петербург

НТПК

Чернышов А.Г.
Зам.руководитель отдела снабжения
уполномоченный доверенностью
№09 от 28.07.2022 г.

ОТК-09/Р7 от 28.04.2025

Паспорт качества № 1243.2

ООО "Нижнесалдинский металлургический завод"
624742, г.Нижняя Салда, ул. Энгельса, 1
Отгрузка по договору № от 2025 г.

Грузоотправитель Общество с ограниченной ответственностью "Нижнесалдинский металлургический завод" Свердловская область, г. Нижняя Салда, ул.Энгельса, 1 834345)32-671

Грузополучатель Акционерное общество "Невский торгово-промышленный комплекс"

Адрес грузополучателя 197374, Санкт- Петербург г, Савушкина ул., дом 89, литер А, помещение 15-Н кабинет 46 тел.8-950-563-03-03

Код получателя

Конечный получатель Акционерное общество "Невский торгово-промышленный комплекс"

Дата отгрузки: 29.10.2025

Вагон (машина) К431СТ198

Код способа отправления: 2

Выдан 30.06.2025г. Сертификат соответствия № ЕАЭС RU C-RU.ЖТ02.В.02425/25
Действителен до 29.06.2030 г. , серия RU № 0567575

Наименование продукции: ПОДКЛАДКА КБ-65

НД (ГОСТ, ТУ) : ГОСТ 16277-2016, ТУ 14-2Р-294-2005 ГОСТ 380-2005

№ п/п	Марка стали	Тип продукции	Номер партии	Фактическая масса продукции в тоннах	Сорт	Степень точности
1	СТ3СП	КБ-65	465	4.000	1	Повышенная
2	СТ3СП	КБ-65	466	1.700	1	Повышенная
			ИТОГО	5.700		

По вопросам несоответствия товара по качеству или количеству обращаться в ООО "НСМЗ" на адрес info@nsmz.pro

В результате испытаний и освидетельствования указанные в паспорте подкладки КБ-65 сертифицированы (декларированы), признаны годными и соответствуют требованиям 1 сорта ГОСТ 16277-2016, ТУ 14-2Р-294-2005

Гарантийный срок службы подкладок КБ-65 с момента укладки в путь при условии соблюдения установленных правил транспортирования, выгрузки, хранения, сборки, укладки, эксплуатации и текущего содержания пути составляет пять лет

Способ утилизации-передача потребителям для использования в производстве в качестве металлургического сырья (код отхода - 4 61 010 01 20 5, класс опасности для окружающей среды - 5 (малоопасен).

Назначенный ресурс - 1500 миллионов тонн брутто пропущенного груза

Представитель ОТК _____ Зарубина Л.Ю.
подпись расшифровка подписи

Акционерное общество Невский Торгово-Промышленный Комплекс НТПК ОГРН 1187847242... Санкт-Петербург

Чернышов А.Г.
Зам.руководителя отдела снабжения
Уполномочен доверенностью
№ 29.07.2022 г

КОПИЯ ВЕРНА

Дата печати 29.10.2025

Северсталь Метиз

ОАО "Северсталь-метиз"
162608, Череповец, 50-летия Октября, 1/33

EAC

ПАСПОРТ КАЧЕСТВА 627199362

Клиент	Акционерное общество "Невский Торгово-Промышленный комплекс"		
Адрес	197374, Россия, г. Санкт-Петербург, ул. Савушкина, д. 89, лит. А, пом. 15-Н, каб. 46	Спецификация	0314112390 от 13.10.2025
Грузополучатель	Акционерное общество "Невский Торгово-Промышленный комплекс"	Договор	643/2000-24100854 от 03.12.2024
Адрес	197374, Россия, г. Санкт-Петербург, ул. Савушкина, д. 89, лит. А, пом. 15-Н, каб. 46	Трансп.документ	
Вид отправления	08 Самовывоз	Всего по сертификату	
№ Трансп. средства	E655OE10RUS	№ прицепа		Грузомест	11
№ Дов/Накл	0000685220	от	00.00.0000	Масса брутто, т	11,022
Склад отгрузки	2060 ГП ЧП КЛЦ	Дата	16.10.2025	Масса нетто, т	11

Наименование продукции: Болты закладные

№ п/п	Код изделия	Масса брутто, т	Масса нетто, т	Стандарт	Партия	Марка стали	Размер	Исполнение	Упаковка	Поле допуска	Класс прочности	Консервация	Дата изготовления
1	RFG160171-22175-00	1,002	1,000	ГОСТ 16017-2014	9420349005	20	M22x175	1	Мягкий контейнер типа МКР-1,0С	8g	5.8	Нет	04.06.2024
2	RFG160171-22175-00	1,002	1,000	ГОСТ 16017-2014	9420349006	20	M22x175	1	Мягкий контейнер типа МКР-1,0С	8g	5.8	Нет	07.06.2024
3	RFG160171-22175-00	1,002	1,000	ГОСТ 16017-2014	9420349001	20	M22x175	1	Мягкий контейнер типа МКР-1,0С	8g	5.8	Нет	07.06.2024
4	RFG160171-22175-00	1,002	1,000	ГОСТ 16017-2014	9420349010	20	M22x175	1	Мягкий контейнер типа МКР-1,0С	8g	5.8	Нет	07.06.2024
5	RFG160171-22175-00	1,002	1,000	ГОСТ 16017-2014	9425643033	20	M22x175	1	Мягкий контейнер типа МКР-1,0С	8g	5.8	Нет	18.04.2025
6	RFG160171-22175-00	1,002	1,000	ГОСТ 16017-2014	9420349006	20	M22x175	1	Мягкий контейнер типа МКР-1,0С	8g	5.8	Нет	07.06.2024
7	RFG160171-22175-00	1,002	1,000	ГОСТ 16017-2014	9420349006	20	M22x175	1	Мягкий контейнер типа МКР-1,0С	8g	5.8	Нет	07.06.2024
8	RFG160171-22175-00	1,002	1,000	ГОСТ 16017-2014	9420349001	20	M22x175	1	Мягкий контейнер типа МКР-1,0С	8g	5.8	Нет	07.06.2024
9	RFG160171-22175-00	1,002	1,000	ГОСТ 16017-2014	9420349001	20	M22x175	1	Мягкий контейнер типа МКР-1,0С	8g	5.8	Нет	07.06.2024
10	RFG160171-22175-00	1,002	1,000	ГОСТ 16017-2014	9420349010	20	M22x175	1	Мягкий контейнер типа МКР-1,0С	8g	5.8	Нет	07.06.2024
11	RFG160171-22175-00	1,002	1,000	ГОСТ 16017-2014	9420349010	20	M22x175	1	Мягкий контейнер типа МКР-1,0С	8g	5.8	Нет	07.06.2024
	Итого	11,022	11,000										

Чернышов А.
Зам.руководитель отдела снаб.
Уполномочен доверенностью
№69 от 28.07.2022 г.

Акционерное общество Невский Торгово-Промышленный комплекс ОГРН 1187847124428 Санкт-Петербург НТПК

КОПИЯ ВЕРНА

№ п/п	Код изделия	Масса брутто, т	Масса нетто, т	Стандарт	Партия	Марка стали	Размер	Исполнение	Упаковка	Поле допуска	Класс прочности	Консервация	Дата изготовления
	Итого по сертификату	11,022	11,000										

Показатели качества - результаты испытаний

№ партии	Плавка	Временное сопротивление разрыву, Н/мм²	Твердость, HB на конц. крепиз	Удлинение после разрыва MIN	Удлинение после разрыва MAX
9420349001	723113	780-830	207-217	0,46	0,61
9420349005	723848	710-750	197-207	0,36	0,49
9420349006	722241	730-790	207-207	0,41	0,44
9420349010	723851	760-770	207-217	0,38	0,39
9425643033	732645	653-666	202-207	0,68	0,70

Химический состав,%

Плавка	C, %	Mn, %	Si, %	S, %	P, %	Cr, %	Ni, %	Cu, %	As, %	N, %
722241	0,19	0,41	0,28	0,005	0,008	0,04	0,02	0,03	0,002	0,006
723113	0,18	0,48	0,32	0,003	0,009	0,03	0,05	0,03	0,002	0,006
723848	0,20	0,44	0,33	0,005	0,009	0,04	0,02	0,04	0,002	0,005
723851	0,19	0,45	0,31	0,005	0,011	0,04	0,02	0,02	0,002	0,006
732645	0,18	0,49	0,33	0,008	0,008	0,03	0,01	0,01	0,001	0,008

Утилизация изделий для железнодорожного пути осуществляется в соответствии с требования действующего Российского законодательства как черный лом.

Черныш[illegible]
Зам.руководитель отдела снабжения
Уполномочен доверенностью
№69 от 28.07.2022 г.

Инженерное общество Торгово-Промышленный Комплекс НТПК ОГРН 1187847242428 Санкт - Петербург

Система менеджмента качества сертифицирована на соответствие требованиям МС ИСО 9001:2015. Указанная в сертификате качества продукция соответствует действующим в РФ стандартам и техническим условиям При переписке по вопросам качества ссылайтесь на номер сертификата. При транспортировке и хранении не допускать воздействия влаги и агрессивной среды.
Декларация о соответствии на болты закладные для рельсовых скреплений железнодорожного пути ЕАЭС N RU Д - RU.ЖТ02.В.00566/20. Выдана 09.12.2020 до 01.12.2025.
Продукция выпускается по чертежу №07-43-150.
Маркировочный знак – Ч

ОТК Н.В. Станкене

Электронный документ проверен, дата и время проверки: 16.10.2023 15:22:59;
Станкене Нина Владимировна, Контролер мат.мет.полуф. 5 р, 20003386
Проверочный код: 0442435823

Акционерное общество Торгово-Промышленный Комплекс НТПК ОГРН 1187847... Санкт-Петербург

Чернышов А.Г.
Зам.руководитель отдела снабжения
Уполномочен по доверенности
№ 03 от 28.07.2022 г.

Северсталь Метиз

ОАО "Северсталь-метиз"
162608, Череповец, 50-летия Октября, 1/33

EAC

ПАСПОРТ КАЧЕСТВА 626366291/1

Клиент	Акционерное общество "Невский Торгово-Промышленный комплекс"				
Адрес	197374, Россия, г. Санкт-Петербург, ул. Савушкина, д. 89, лит. А, пом. 15-Н, каб. 46			Спецификация 0313972508 от 25.04.2025	
Грузополучатель	Акционерное общество "Невский Торгово-Промышленный комплекс"			Договор 2000-24-00000009 от 29.01.2024	
Адрес	197374, Россия, г. Санкт-Петербург, ул. Савушкина, д. 89, лит. А, пом. 15-Н, каб. 46			Трансп.документ	
Вид отправления	08 Самовывоз			Всего по сертификату	
№ Трансп. средства	E988AP35RUS	№ прицепа	AM1304 35RUS	Грузомест	5
№ Дов/Накл	0000590601	от	00.00.0000	Масса брутто, т	4,930
Склад отгрузки	K060 ГП ЧП КЛЦ	Дата	25.04.2025	Масса нетто, т	4,920

Наименование продукции: Болты путевые

№ п/п	Код изделия	Масса брутто, т	Масса нетто, т	Стандарт	Партия	Марка стали	Исполнение	Упаковка	Покрытие	Поле допуска	Класс прочности	Консервация	Дата изготовления	Размер болта
1	RFG115300-27160-12	1,002	1,000	ГОСТ 11530-2014	9424881063	20Г2Р	1	Мягкий контейнер типа МКР-1,0С	Без покрытия	8g	8.8	Нет	20.03.2025	M27x160
2	RFG115300-27160-12	1,002	1,000	ГОСТ 11530-2014	9424881073	20Г2Р	1	Мягкий контейнер типа МКР-1,0С	Без покрытия	8g	8.8	Нет	25.03.2025	M27x160
3	RFG115300-27160-12	1,002	1,000	ГОСТ 11530-2014	9424881077	20Г2Р	1	Мягкий контейнер типа МКР-1,0С	Без покрытия	8g	8.8	Нет	20.03.2025	M27x160
4	RFG115300-27160-12	1,002	1,000	ГОСТ 11530-2014	9424881084	20Г2Р	1	Мягкий контейнер типа МКР-1,0С	Без покрытия	8g	8.8	Нет	24.03.2025	M27x160
	Итого	4,008	4,000											
	Итого по сертификату	4,008	4,000											

Показатели качества - результаты испытаний

№ партии	Плавка	Работа удара, Дж	Временное сопротивление разрыву, Н/мм²	Разрушающая нагрузка min, Н	Твердость HRC min	Твердость HRC max

Акционерное общество «Невский Торгово-Промышленный комплекс» ОГРН 1187847122228 г. Санкт-Петербург НТПК

Черных
Зам.руководитель отдела сертификации
Уполномочен доверенностью
№69 от 28.07.2022 г

№ партии	Плавка	Работа удара, Дж	Временное сопротивление разрыву, Н/мм²	Разрушающая нагрузка min, Н	Твердость HRC min	Твердость HRC max
9424881063	46444	110-203	928-940	425754	26,8	28,3
9424881073	46443	140-167	932-966	427716	27,0	27,5
9424881077	21503	153-175	885-923	406134	28,0	29,7
9424881084	36977	97-170	876-898	402210	29,0	29,7

Химический состав,%

Плавка	C, x100	Mn, x100	Si, x100	S, x1000	P, x1000	Cr, x100	Ni, x100	Cu, x100
21503	23,0	124	14	2	7	28	2	4
36977	23,0	121	14	3	7	28	2	3
46443	23,0	126	13	2	8	28	2	3
46444	23,0	124	14	2	6	29	2	3

^Утилизация изделий для железнодорожного пути осуществляется в соответствии с требованиями действующего Российского законодательства как черный лом.

Система менеджмента качества сертифицирована на соответствие требованиям МС ИСО 9001:2015. Указанная в сертификате качества продукция соответствует действующим в РФ стандартам и техническим условиям При переписке по вопросам качества ссылайтесь на номер сертификата. При транспортировке и хранении не допускать воздействия влаги и агрессивной среды.
Декларация о соответствии на Болты для рельсовых стыков № ЕАЭС N RU Д-RU.PA05.B.31320/23. Выдана 25.07.2023 по 25.07.2028. Продукция выпускается по чертежу 07-43-229. Маркировочный знак – Ч.

ОТК _____

О.А. Балышева

Электронный документ проверен. дата и время проверки: 25.04.2025, 13:55:37;
Балышева Ольга Александровна, Контролер мат.мет.полуф. 5 р, 20003302.
Проверочный код: 0444986143

Российская Федерация
Открытое акционерное общество «СЕВЕРСТАЛЬ-МЕТИЗ»
Для документов по качеству
г. Череповец, Вологодская область

Общество с ограниченной ответственностью «Новый Промышленный Комплекс»
ОГРН 1187847224428
Санкт - Петербург

Чернышов А.Г.
Зам.руководителя по материально снабжению
Уполномочен доверенностью
№69 от 12.07.2024 г.

КОПИЯ ВЕРНА

Северсталь Метиз

ОАО "Северсталь-метиз"
162608, Череповец, 50-летия Октября, 1/33

EAC

ПАСПОРТ КАЧЕСТВА 627202781/1

Клиент	Акционерное общество "Невский Торгово-Промышленный комплекс"				
Адрес	197374, Россия, г. Санкт-Петербург, ул. Савушкина, д. 89, лит. А, пом. 15-Н, каб. 46			Спецификация 0314112390 от 13.10.2025	
Грузополучатель	Акционерное общество "Невский Торгово-Промышленный комплекс"			Договор 643/2000-24100854 от 03.12.2024	
Адрес	197374, Россия, г. Санкт-Петербург, ул. Савушкина, д. 89, лит. А, пом. 15-Н, каб. 46			Трансп.документ	
Вид отправления	08 Самовывоз			Всего по сертификату	
№ Трансп. средства	E655OE10RUS	№ прицепа		Грузомест	5
№ Дов/Накл	0000685220	от	00.00.0000	Масса брутто, т	5,010
Склад отгрузки	2060 ГП ЧП КЛЦ	Дата	16.10.2025	Масса нетто, т	5

Наименование продукции: Гайки ж/д

№ п/п	Код изделия	Масса брутто, т	Масса нетто, т	Стандарт	Партия	Марка стали	Размер	Исполнение	Упаковка	Поле допуска	Класс прочности	Консервация	Дата изготовления
1	RFG115320-00027-02	1,002	1,000	ГОСТ 11532-2014	9425119002	35	M27	2	Мягкий контейнер типа МКР-1,0С	7H	5	Нет	11.05.2025
2	RFG115320-00027-02	1,002	1,000	ГОСТ 11532-2014	9427511003	35	M27	2	Мягкий контейнер типа МКР-1,0С	7H	5	Нет	17.08.2025
3	RFG115320-00027-02	1,002	1,000	ГОСТ 11532-2014	9427511007	35	M27	2	Мягкий контейнер типа МКР-1,0С	7H	5	Нет	19.08.2025
4	RFG115320-00027-02	1,002	1,000	ГОСТ 11532-2014	9427511008	35	M27	2	Мягкий контейнер типа МКР-1,0С	7H	5	Нет	20.08.2025
5	RFG115320-00027-02	1,002	1,000	ГОСТ 11532-2014	9427511006	35	M27	2	Мягкий контейнер типа МКР-1,0С	7H	5	Нет	21.08.2025
	Итого	5,010	5,000										
	Итого по сертификату	5,010	5,000										

Показатели качества - результаты испытаний

Акционерное общество Невский Торгово-Промышленный Комплекс НТПК ОГРН 1107847242428 Санкт-Петербург

Чернышов А.Г.
Зам.руководитель отдела снабжения
Уполномочен доверенностью
№69 от 28.07.2022 г.

№ партии	Плавка	Пробная нагрузка	Твердость, НВ
9425119002	14217	Выдержал	164-167
9427511003	23900	Выдержал	160-168
9427511006	23900	Выдержал	165-170
9427511007	23900	Выдержал	164-166
9427511008	23900	Выдержал	156-162

Химический состав,%

Плавка	C, %	Mn, %	Si, %	S, %	P, %	Cr, %	Ni, %	Cu, %	As, %	N, %
14217	0,36	0,57	0,24	0,006	0,005	0,03	0,02	0,02	0,001	0,008
23900	0,35	0,57	0,25	0,010	0,005	0,05	0,03	0,03	0,001	0,008

Утилизация изделий для железнодорожного пути осуществляется в соответствии с требования действующего Российского законодательства как черный лом.

Система менеджмента качества сертифицирована на соответствие требованиям МС ИСО 9001:2015. Указанная в сертификате качества продукция соответствует действующим в РФ стандартам и техническим условиям При переписке по вопросам качества ссылайтесь на номер сертификата. При транспортировке и хранении не допускать воздействия влаги и агрессивной среды.

Декларация о соответствии на гайки для болтов рельсовых стыков
№ТС ЕАЭС N RU. Д-RU.ЖТ02.В.00524/20 от 20.10.2020 до 12.10.2025.
Продукция выпускается по чертежу №07-43-149.
Маркировочный знак – Ч

ОТК _____ Н.В. Станкене

Чернышов А.Г.
Зам.руководителя отдела снабжения
Уполномочен доверенностью
№69 от 01.07.2022 г.

Электронный документ проверен, дата и время проверки: 16.10.2022 10:20:24
Станкене Нина Владимировна, Контролер мат.мет.полуф. 5 р. 2000330
Проверочный код: 0441119903

Северсталь Метиз

ОАО "Северсталь-метиз"
162610, Череповец, 50-летия Октября, 1/33

ПАСПОРТ КАЧЕСТВА 625302882

Клиент	Акционерное общество "Невский Торгово-Промышленный комплекс"				
Адрес	197374, Россия, г. Санкт-Петербург, ул. Савушкина, д. 89, лит. А, пом. 15-Н, каб. 46			Спецификация 0313772909 от 23.08.2024	
Грузополучатель	Акционерное общество "Невский Торгово-Промышленный комплекс"			Договор 2001/10120960/11 от 01.10.2018	
Адрес	197374, Россия, г. Санкт-Петербург, ул. Савушкина, д. 89, лит. А, пом. 15-Н, каб. 46			Трансп.документ	
Вид отправления	01 ЖД			Всего по сертификату	
№ Трансп. средства	65575888	№ прицепа		Грузомест	1
№ Дов/Накл	0000475331	от	00.00.0000	Масса брутто, т	0,370
Склад отгрузки	С092 ЧП КЛЦ Товары	Дата	13.09.2024	Масса нетто, т	0,368

Шайба

№ п/п	Код изделия	Стандарт на изделие	Партия	Типоразмер изделия	Класс точности крепежа	Марка стали	Покрытие	Масса нетто,т
1	Шайба ж/д Г19115 27.0 С 65Г МКР1т	ГОСТ 19115-91	8424506012	27.0	С	65Г	Без покрытия	0,368
							Итого	0,368

Показатели качества - результаты испытаний

№ п/п	Партия	Твердость HRC	Вязкость	Пружин. св-ва	Вид упаковки
1	8424506012	33-46	-	Соотв.	Мягкий контейнер типа МКР-1,0С

Акционерное общество "Невский Торгово-Промышленный комплекс" Санкт-Петербург
ИНН 7811847126 КПП 781101001
КОПИЯ ВЕРНА НТПК
Кирьянов А.А.
Зам.руководителя отдела обеспечения
Уполномочен доверенностью
№69 от 28.07.2022 г.

Для изделия без покрытия временная антикоррозийная защита осуществляется в консервационном масле и обеспечивает защиту от коррозии не менее 1 года.
На изделии с гальваническим цинковым покрытием с хроматированием обеспечивается защита от коррозии в течении 0,5 года
Свободно от радиактивного загрязнения

Система менеджмента качества сертифицирована на соответствие требованиям МС ИСО 9001:2015. Указанная в сертификате качества продукция соответствует действующим в РФ стандартам и техническим условиям При переписке по вопросам качества ссылайтесь на номер сертификата. При транспортировке и хранении не допускать воздействия влаги и агрессивной среды.

ОТК _____

О.А. Балышева

Российская Федерация * Открытое акционерное общество «СЕВЕРСТАЛЬ-МЕТИЗ» * Для документов по качеству * г. Череповец, Вологодская область

Акционерное общество Торгово-Промышленный Комплекс НТПК ОГРН 1187847244438 Санкт - Петербург

Копия верна
Чернышов А.Г.
Зам.руководителя отдела снабжения
Уполномочен доверенностью
№ 09-07 2022

Северсталь Метиз

ОАО "Северсталь-метиз"
162610, Череповец, 50-летия Октября, 1/33

EAC

ПАСПОРТ КАЧЕСТВА 624650186/1

Клиент	Акционерное общество "Невский Торгово-Промышленный комплекс"				
Адрес	197374, Россия, г. Санкт-Петербург, ул. Савушкина, д. 89 лит. А пом. 15-Н, каб. 46			Спецификация 0313673169 от 24.04.2024	
Грузополучатель	Акционерное общество "Невский Торгово-Промышленный комплекс"			Договор 2001/10120960/11 от 01.10.2018	
Адрес	197374, Россия, г. Санкт-Петербург, ул. Савушкина, д. 89 лит. А пом. 15-Н, каб. 46			Трансп.документ	
Вид отправления	08 Самовывоз			Всего по сертификату	
№ Трансп. средства	K213MA35RUS	№ прицепа		Грузомест	7
№ Дов/Накл	0000397853	от	00.00.0000	Масса брутто, т	7,014
Склад отгрузки	2060 ГП ЧП КЛЦ	Дата	24.04.2024	Масса нетто, т	7

Наименование продукции: Болт ж/д клеммный

№ п/п	Код изделия	Масса брутто, т	Масса нетто, т	Стандарт	Партия	Марка стали	Размер	Исполнение	Упаковка	Поле допуска	Класс прочности	Консервация	Дата изготовления
1	RFG160161-22075-00	1,002	1,000	ГОСТ 16016-2014	9418584099	20	M22x75	1	Мягкий контейнер типа МКР-1,0С	8g	5.8	Нет	04.04.2024
2	RFG160161-22075-00	1,002	1,000	ГОСТ 16016-2014	9418584009	20	M22x75	1	Мягкий контейнер типа МКР-1,0С	8g	5.8	Нет	20.04.2024
3	RFG160161-22075-00	1,002	1,000	ГОСТ 16016-2014	9418584165	20	M22x75	1	Мягкий контейнер типа МКР-1,0С	8g	5.8	Нет	20.04.2024
4	RFG160161-22075-00	1,002	1,000	ГОСТ 16016-2014	9418584099	20	M22x75	1	Мягкий контейнер типа МКР-1,0С	8g	5.8	Нет	04.04.2024
5	RFG160161-22075-00	1,002	1,000	ГОСТ 16016-2014	9418584165	20	M22x75	1	Мягкий контейнер типа МКР-1,0С	8g	5.8	Нет	20.04.2024
6	RFG160161-22075-00	1,002	1,000	ГОСТ 16016-2014	9418584165	20	M22x75	1	Мягкий контейнер типа МКР-1,0С	8g	5.8	Нет	20.04.2024
7	RFG160161-22075-00	1,002	1,000	ГОСТ 16016-2014	9418584165	20	M22x75	1	Мягкий контейнер типа МКР-1,0С	8g	5.8	Нет	20.04.2024
	Итого	7,014	7,000										
	Итого по сертификату	7,014	7,000										

Показатели качества - результаты испытаний

Акционерное общество Торгово-Промышленный Комплекс Невский НТПК 1187847242428 Санкт-Петербург

Чернышов А.В.
Зам.руководитель отдела снабжения
Уполномочен доверенностью
№69 от 28.07.2022 г

№ партии	Плавка	Временное сопротивление разрыву, Н/мм²	Твердость HB (диап.)	Твердость HB на конц. креп.изд	Удлинение после разрыва MIN	Удлинение после разрыва MAX
9418584009	722245	630-630	-	197-207	0,25	0,29
9418584099	722247	620-620	-	192-195	0,34	0,37
9418584165	723848	620-640	-	199-201	0,31	0,33

Химический состав,%

Плавка	C, %	Mn, %	Si, %	S, %	P, %	Cr, %	Ni, %	Cu, %	As, %	N, %
722245	0,19	0,41	0,30	0,005	0,006	0,04	0,02	0,02	0,002	0,006
722247	0,20	0,45	0,30	0,010	0,012	0,04	0,02	0,02	0,002	0,007
723848	0,20	0,44	0,33	0,005	0,009	0,04	0,02	0,04	0,002	0,005

Утилизация изделий для железнодорожного пути осуществляется в соответствии с требованиями действующего Российского законодательства как черный лом.

Система менеджмента качества сертифицирована на соответствие требованиям МС ИСО 9001:2015. Указанная в сертификате качества продукция соответствует действующим в РФ стандартам и техническим условиям При переписке по вопросам качества ссылайтесь на номер сертификата. При транспортировке и хранении не допускать воздействия влаги и агрессивной среды.
Сертификат соответствия на Болты клеммные для рельсовых скреплений железнодорожного пути №ЕАЭС RU C-RU.ЖТ02.В.00988/21. Выдан 18.10.2021 по 17.10.2026. Учетный номер бланка 0347477. Продукция выпускается по чертежу 07-43-153. Маркировочный знак – Ч.

ОТК Н.В. Станкене

Электронный документ проверен, дата и время проверки: 24.04.2024, 16:05:31,
Станкене Нина Владимировна, Контролер мат.мет.полуф. 5 р, 20003386
Проверочный код: 0443726837

Черныш А.Е.
Зам.руководителя Отдела снабжения
по оборотным материалам
2022 г.

НПГПК
Новый Промышленный Комплекс
ОГРН 1187847242428
Санкт - Петербург

Северсталь Метиз

ОАО "Северсталь-метиз"
162608, Череповец, 50-летия Октября, 1/33

EAC

ПАСПОРТ КАЧЕСТВА 626376669

Клиент	Акционерное общество "Невский Торгово-Промышленный комплекс"				
Адрес	197374, Россия, г. Санкт-Петербург, ул. Савушкина, д. 89, лит. А, пом. 15-Н, каб. 46			Спецификация 0313973928 от 28.04.2025	
Грузополучатель	Акционерное общество "Невский Торгово-Промышленный комплекс"			Договор 2000-24-00000009 от 29.01.2024	
Адрес	197374, Россия, г. Санкт-Петербург, ул. Савушкина, д. 89, лит. А, пом. 15-Н, каб. 46			Трансп.документ	
Вид отправления	08 Самовывоз			Всего по сертификату	
№ Трансп. средства	B009YP35RUS	№ прицепа	AK3108 35RUS	Грузомест	17
№ Дов/Накл	0000591114	от	00.00.0000	Масса брутто, т	17,034
Склад отгрузки	K060 ГП ЧП КЛЦ	Дата	28.04.2025	Масса нетто, т	17

Наименование продукции: Гайки ж/д

№ п/п	Код изделия	Масса брутто, т	Масса нетто, т	Стандарт	Партия	Марка стали	Размер	Исполнение	Упаковка	Поле допуска	Класс прочности	Консервация	Дата изготовления
1	RFG160181-00022-01	1,002	1,000	ГОСТ 16018-2014	9424888022	25	M22	1	Мягкий контейнер типа МКР-1,0С	7H	5	Нет	27.03.2025
2	RFG160181-00022-01	2,004	2,000	ГОСТ 16018-2014	9424888026	25	M22	1	Мягкий контейнер типа МКР-1,0С	7H	5	Нет	11.03.2025
3	RFG160181-00022-01	2,004	2,000	ГОСТ 16018-2014	9424888027	25	M22	1	Мягкий контейнер типа МКР-1,0С	7H	5	Нет	17.03.2025
4	RFG160181-00022-01	2,004	2,000	ГОСТ 16018-2014	9424888034	25	M22	1	Мягкий контейнер типа МКР-1,0С	7H	5	Нет	11.03.2025
5	RFG160181-00022-01	1,002	1,000	ГОСТ 16018-2014	9424888036	25	M22	1	Мягкий контейнер типа МКР-1,0С	7H	5	Нет	25.03.2025
6	RFG160181-00022-01	1,002	1,000	ГОСТ 16018-2014	9424888037	25	M22	1	Мягкий контейнер типа МКР-1,0С	7H	5	Нет	13.03.2025
7	RFG160181-00022-01	1,002	1,000	ГОСТ 16018-2014	9424888038	25	M22	1	Мягкий контейнер типа МКР-1,0С	7H	5	Нет	17.03.2025
8	RFG160181-00022-01	1,002	1,000	ГОСТ 16018-2014	9424888046	25	M22	1	Мягкий контейнер типа МКР-1,0С	7H	5	Нет	12.03.2025
9	RFG160181-00022-01	1,002	1,000	ГОСТ 16018-2014	9424888064	25	M22	1	Мягкий контейнер типа МКР-1,0С	7H	5	Нет	19.03.2025
10	RFG160181-00022-01	1,002	1,000	ГОСТ 16018-2014	9424888066	25	M22	1	Мягкий контейнер типа МКР-1,0С	7H	5	Нет	25.03.2025
11	RFG160181-00022-01	2,004	2,000	ГОСТ 16018-2014	9424888068	25	M22	1	Мягкий контейнер типа МКР-1,0С	7H	5	Нет	25.03.2025
12	RFG160181-00022-01	2,004	2,000	ГОСТ 16018-2014	9424888080	25	M22	1	Мягкий контейнер типа МКР-1,0С	7H	5	Нет	25.03.2025

Чернышов А.А.
Зам.руководитель отдела
Уполномочен доверенностью
№69 от 28.07.2022

№ п/п	Код изделия	Масса брутто, т	Масса нетто, т	Стандарт	Партия	Марка стали	Размер	Исполнение	Упаковка	Поле допуска	Класс прочности	Консервация	Дата изготовления
	Итого	17,034	17,000										
	Итого по сертификату	17,034	17,000										

Показатели качества - результаты испытаний

№ партии	Плавка	Пробная нагрузка	Твердость, HB
9424888022	13443	Выдержал	150-154
9424888026	83104	Выдержал	156-157
9424888027	83104	Выдержал	150-157
9424888034	46183	Выдержал	150-155
9424888036	46183	Выдержал	148-152
9424888037	46183	Выдержал	149-152
9424888038	46183	Выдержал	150-155
9424888046	46183	Выдержал	152-156
9424888064	46183	Выдержал	149-150
9424888066	83104	Выдержал	149-154
9424888068	13443	Выдержал	151-155
9424888080	36070	Выдержал	148-150

Химический состав,%

Плавка	C, x100	Mn, x100	Si, x100	S, x1000	P, x1000	Cr, x100	Ni, x100	Cu, x100	As, x1000	N, x1000
13443	26	75	23	11	8	5	3	1	1	8
36070	26	75	23	6	4	3	1	1	1	8
46183	23	66	26	6	5	4	1	2	1	8
83104	26	75	23	11	8	5	3	1	1	8

Утилизация изделий для железнодорожного пути осуществляется в соответствии с требования действующего Российского законодательства как черный лом.

Общество с ограниченной ответственностью «Промышленный Комплекс Трубопроводной Арматуры» ОГРН 1147847242428 Санкт-Петербург

Чернышев А.Г.
Зам.руководителя
Уполномочен доверенностью №69 от 28.07.2022 г.

КОПИЯ ВЕРНА

Система менеджмента качества сертифицирована на соответствие требованиям МС ИСО 9001:2015. Указанная в сертификате качества продукция соответствует действующим в РФ стандартам и техническим условиям При переписке по вопросам качества ссылайтесь на номер сертификата. При транспортировке и хранении не допускать воздействия влаги и агрессивной среды.
Декларация о соответствии на гайки для клеммных и закладных болтов рельсовых скреплений железнодорожного пути ЕАЭС №RU Д-RU.ЖТ02.В.00630/21 выдана 02.03.2021 по 18.02.2026.
Продукция выпускается по чертежу №07-43-148. Маркировочный знак – Ч.

ОТК Н.В. Станкене

Электронный документ проверен, дата и время проверки: 28.04.2025, 13:41
Станкене Нина Владимировна, Контролер мат.мет.полуф. 5 р, 20003386.
Проверочный код: 0443235989

Российская Федерация * г. Череповец * Открытое акционерное общество «СЕВЕРСТАЛЬ-МЕТИЗ» * Вологодская область * Для документов по качеству

Акционерное общество «Новая Промышленный Комплекс» ОГРН 1187847242428 Санкт - Петербург

Чернышов А.Г.
Зам.руководитель отдела снабжения
Уполномочен проверять
№ 50 от 28.07.2021

КОПИЯ ВЕРНА

Общество с ограниченной ответственностью «Ранд»

620149, г. Екатеринбург, ул. Зоологическая дом 9 офис 212

ИНН 6685018991 КПП 665801001 ОГРН 1126685026192

Тел./факс (343) 287-35-59, e-mail:randekb@gmail.com

р/с 40702810416090000397 в Уральский банк ОАО Сбербанка России

к/с 30101810500000000674 БИК 046577674

ПАСПОРТ ИЗДЕЛИЯ №1544

НАИМЕНОВАНИЕ ПРЕДПРИЯТИЯ-ИЗГОТОВИТЕЛЯ: ООО «РАНД»

ДАТА ВЫДАЧИ: 01.04.2025 г.

НАИМЕНОВАНИЕ ИЗДЕЛИЯ: Скоба для изолирующей втулки КБ (обл.)

ГРУЗОПОЛУЧАТЕЛЬ: АО «НТПК»,197374, Санкт-Петербург г, ул. Савушкина, дом 89, литер А, помещение 15-Н, кабинет 46

ДАТА ИЗГОТОВЛЕНИЯ: Март 2025

НОМЕР ПАРТИИ: 2403/1-4, 2503/1-4, 2603/1-4, 2703/1-4, 2803/1-4

МАРКА МАТЕРИАЛА: Сталь Ст3сп ГОСТ 380-2005

КОЛИЧЕСТВО: 294 000 шт.

МАССА: 20 000 кг

КОЛИЧЕСТВО УПАКОВОЧНЫХ МЕСТ: 20

ОТДЕЛ ТЕХНИЧЕСКОГО КОНТРОЛЯ: Тимофеева Е.А.

ООО «Ранд» г.Екатеринбург Свердловская обл.

Акционерное общество «Научно-Промышленный Комплекс» НТПК ОГРН 1187847242426 Санкт - Петербург

Чернышов А.Г.
Зам.руководителя отдела снабжения
Уполномочен доверенностью
№ 28 от 01.01.2022 г.

Северсталь Метиз

ОАО "Северсталь-метиз"
162608, Череповец, 50-летия Октября, 1/33

EAC

ПАСПОРТ КАЧЕСТВА 626361305

Клиент	Акционерное общество "Невский Торгово-Промышленный комплекс"				
Адрес	197374, Россия, г. Санкт-Петербург, ул. Савушкина, д. 89, лит. А, пом. 15-Н, каб. 46			Спецификация 0313870017 от 13.12.2024	
Грузополучатель	Акционерное общество "Невский Торгово-Промышленный комплекс"			Договор 2001/10120960/11 от 01.10.2018	
Адрес	197374, Россия, г. Санкт-Петербург, ул. Савушкина, д. 89, лит. А, пом. 15-Н, каб. 46			Трансп.документ	
Вид отправления	08 Самовывоз			Всего по сертификату	
№ Трансп. средства	E988AP35RUS	№ прицепа		Грузомест	5
№ Дов/Накл	0000591096	от	00.00.0000	Масса брутто, т	5,010
Склад отгрузки	2070 ГП ЧП ЦСФП	Дата	25.04.2025	Масса нетто, т	5

Наименование продукции: Шайба ж/д двухвитковая

№ п/п	Код изделия	Масса брутто, т	Масса нетто, т	Стандарт, ТУ	Партия	Плавка	Марка стали	Размер	Упаковка	Кол серв	Дата изготовления
1	RFG217970-00250-00	1,002	1,000	ГОСТ 21797-2014	2550580	731986	40С2	25,0	Мягкий контейнер типа МКР-1,0С	Нет	25.04.2025
2	RFG217970-00250-00	1,002	1,000	ГОСТ 21797-2014	2550553	732778	40С2	25,0	Мягкий контейнер типа МКР-1,0С	Нет	25.04.2025
3	RFG217970-00250-00	1,002	1,000	ГОСТ 21797-2014	2550575	732778	40С2	25,0	Мягкий контейнер типа МКР-1,0С	Нет	25.04.2025
4	RFG217970-00250-00	1,002	1,000	ГОСТ 21797-2014	2550576	732778	40С2	25,0	Мягкий контейнер типа МКР-1,0С	Нет	25.04.2025
5	RFG217970-00250-00	1,002	1,000	ГОСТ 21797-2014	2550581	732778	40С2	25,0	Мягкий контейнер типа МКР-1,0С	Нет	25.04.2025
	Итого	5,010	5,000								

Показатели качества - результаты испытаний

Партия	Плавка	Длительный зажим (диап.)	Твердость HRC (диап.)

Акционерное общество Невский Торгово-Промышленный Комплекс НТПК Санкт-Петербург

Чернышев А.Г.
Зам.руководителя отдела снабжения
по доверенности

Партия	Плавка	Длительный зажим (диап.)	Твердость HRC (диап.)
2550580	731986	0,1 - 0,4	48,5 - 51,0
2550553	732778	0,1 - 0,4	44,3 - 48,0
2550575	732778	0,1 - 0,4	44,3 - 48,0
2550576	732778	0,1 - 0,6	49,2 - 50,0
2550581	732778	0,1 - 0,5	48,8 -50,7

Химический состав

Плавка	C, %	Mn, %	Si, %	S, %	P, %	Cr, %	Ni, %	Cu, %	Al, %
731986	0,42	0,67	0,61	0,004	0,008	0,05	0,01	0,02	0,001
732778	0,41	0,71	1,62	0,006	0,007	0,12	0,01	0,02	0,001

Система менеджмента качества сертифицирована на соответствие требованиям МС ИСО 9001:2015. Указанная в сертификате качества продукция соответствует действующим в РФ стандартам и техническим условиям При переписке по вопросам качества ссылайтесь на номер сертификата. При транспортировке и хранении не допускать воздействия влаги и агрессивной среды.

Сертификат соответствия на дайбу пружинную для железнодорожного пути № ЕАЭС RU C-RU.ЖТ02.В.01123/22..Серия № 0347615 Срок действия с 01.03.2022 по 28.02.2027

ОТК

ПАО «Северсталь-метиз» Череповецкий завод Калиброванное производство отдел технического контроля для сертификатов

Чернышов А.Г.
Зам.руководитель отдела сбыта
Уполномочен доверенностью
№65 от 01.07.2022 г.

Акционерное общество Торгово-Промышленный Комплекс НТПК ОГРН 1187847242428 Санкт-Петербург

Электронный документ проверен, дата и время проверки: 25.04.2025, 13:59:34;
Немчикова Марина Михайловна, Сортировщик-сдатчик металла 3 разряда, 20027248.
Проверочный код: 0443116697

Закрытое акционерное общество «Амкодор-Эластомер»

АМКОДОР-ЭЛАСТОМЕР

Республика Беларусь,
222750,
Минская
обл.,Дзержинский район,
Фанипольский с/с, 22

СТП СМК АЭР-14

Паспорт качества

Прокладка симметричная ЦП-328

(наимен. дет.)

соответствует нормативно-технической документации.

ТУ BY 100124928.013-2016

Количество 12000 шт. Дата: 25.10.24

Работник ОТК: Инженер по качеству ЗАО «Амкодор-Эластомер» В.В.Тарабуева

(ФИО, подпись)

Закрытое акционерное общество Торгово-Промышленный Комплекс НТПК ОГРН 1187847242428 Санкт - Петербург

Чернышев А.Г.
Зам.руководителя отдела снабжения
Уполномочен доверенностью
№ 01-2807-2022 г.

Закрытое акционерное общество «Амкодор-Эластомер»
Республика Беларусь,
222750,
Минская
обл.,Дзержинский район,
Фанипольский с/с, 22

АМКОДОР-ЭЛАСТОМЕР

СТП СМК АЭР-14

Паспорт качества

Прокладка подрельсовая ЦП-143

(наимен. дет.)

соответствует нормативно-технической документации.

ТУ BY 100124928.013-2016

Количество 22000 шт. Дата: 06.10.24

Работник ОТК: Инженер по качеству ЗАО «Амкодор-Эластомер» В.В.Тарабуева

(ФИО, подпись)

Зам.руководителя отдела снабжения
Уполномочен доверенностью
№ 50 от 28.07.2022 г.
Крошов А.Г.

ОТК

ООО «Перспектива»

125493, г. Москва, вн. тер. г. муниципальный округ Головинский, ул. Смольная, д.2, помещ. 12Н/5 e-mail : rosperspektiva@mail.ru тел: 8 (495) 643-02-68

ПАСПОРТ КАЧЕСТВА

НАИМЕНОВАНИЕ ИЗГОТОВИТЕЛЯ: **ООО «Перспектива» г.Москва**

УСЛОВНОЕ ОБОЗНАЧЕНИЕ: Втулка изолирующая ОП-142А, ТУ 3185-024-55239716-2006, код СКМТР 2291000005

НОМЕР ПАРТИИ ИЗДЕЛИЯ: **003/А**

ДАТА ИЗГОТОВЛЕНИЯ: **06 января 2025 г.**

НАИМЕНОВАНИЕ МАТЕРИАЛА: **АЛЬФАМИД ПА СВ 30-4**

КОЛИЧЕСТВО ИЗДЕЛИЙ В ПАРТИИ, ШТ. : **50000**

МАССА НЕТТО РАСЧЕТНАЯ, КГ.: **1800**

КОЛИЧЕСТВО УПАКОВАННЫХ МЕСТ, ШТ.: **50**

ПОДТВЕРЖДЕНИЕ СООТВЕТСТВИЯ ИЗДЕЛИЙ ТРЕБОВАНИЯМ ТУ 3185-024-55239716-2006: **соответствует**

СЕРТИФИКАТ СООТВЕТСТВИЯ РС ФЖТ № РС ФЖТ № ССЖТ RU.ЖТ02.Г.01518

Срок действия до **13 января 2028 г.**

Выдан на: 50 000 шт.

ШТАМП ОТК: ООО «ПЕРСПЕКТИВА» ОТК 2 Начальник ОТК (Шемарова Л.В.)

ДАТА ВЫДАЧИ: 07 января 2025 г.

Акционерное общество Торгово-Промышленный Комплекс НТПК ОГРН 1187847242228 Санкт - Петербург

Черкасов А.Н. Зам руководитель отдела

КОПИЯ ВЕРНА

Общество с ограниченной ответственностью «Ранд»

(ООО «Ранд»)

620149, г. Екатеринбург, ул. Зоологическая дом 9 офис 212

ИНН 6685018991 КПП 665801001 ОГРН 1126685026192

Тел./факс (343) 287-35-59, e-mail:randekb@gmail.com

р/с 40702810416090000397 в Уральский банк ОАО Сбербанка России к/с 30101810500000000674 БИК 046577674

ЕАС

Сертификат соответствия
№ ЕАЭС RU C-RU.ЖТ02.В.01803/24
Серия RU №0497089
Срок действия с «15» января 2024 г.
по «14» января 2029 г.

ПАСПОРТ

№1661 от «28» августа 2025 г.

Наименование продукции	**Клемма ПК**
Дата изготовления	**Август 2025 г.**
Материал	**Сталь Ст4сп**

Номера партий	Масса нетто, кг	Масса брутто, кг	Количество упаковочных мест
1208/3, 1308/1-2, 1408/1-5, 1508/1-4, 1808/1-7, 1908/1	20 000	20 020	20

Продукция прошла полный цикл изготовления и испытаний на соответствие требованиям ГОСТ 22343-2014 и по результатам приёмочного контроля признана годной для использования по назначению.

Грузополучатель: **АО «НТПК»,197374, Санкт-Петербург г, ул. Савушкина, дом 89, литер А, помещение 15-Н, кабинет 46**

Гарантийный срок эксплуатации: 6 лет с момента укладки в путь.

Назначенный ресурс: в прямых и кривых участках пути радиусом более 650 м – не менее 2500 млн т брутто пропущенного груза; в кривых участках пути радиусом от 650 м до 350 м – не менее 1500 млн т брутто пропущенного груза; в кривых участках пути радиусом 350 м и менее – не менее 1000 млн т брутто пропущенного груза.

Клеммы ПК неремонтопригодны.

Клеммы ПК не являются опасными для окружающей среды.

Утилизация: по истечении назначенного срока службы клеммы утилизируются потребителем путем использования в качестве шихты при переплавке металлолома.

Условия транспортирования и хранения – по группе 8 ГОСТ 15150-69.

В связи с технической невозможностью нанесения маркировки непосредственно на клемму, то в соответствии с требованиями пункта 5.2 ГОСТ 22343-2014 маркировка с указанием условного обозначения предприятия изготовителя, месяца и года изготовления, массы партии в тоннах, номера партии, клейма технического контроля наносится на ярлыки из пластика, навешиваемые на две клеммы партии.

В связи с технической невозможностью нанесения единого знака обращения продукции на рынке государств-членов ЕАЭС непосредственно на продукцию, единый знак обращения продукции наносится в настоящем паспорте печатным способом.

Информация по монтажу и эксплуатации клемм ПК приведена в «Инструкции по текущему содержанию железнодорожного пути» утвержденной распоряжением ОАО «РЖД» от 14.11.2016 №2288р.

Начальник ОТК _____ Мелюкин А.А.

штамп ОТК

ОТК 5

Чернышов А.Г.

СЕРТИФИКАТ СООТВЕТСТВИЯ

(ОБЯЗАТЕЛЬНАЯ СЕРТИФИКАЦИЯ)

№ RU C-RU.ПБ58.В.00737/22

ЗАЯВИТЕЛЬ

Общество с ограниченной ответственностью "Тиккурила" (ООО "Тиккурила").
Место нахождения: 192289, РОССИЯ, город Санкт-Петербург, проспект Девятого Января, дом 15, корпус 3.
Адрес места осуществления деятельности: 195112, РОССИЯ, город Санкт-Петербург, Уткин проспект, дом 15, литера Н.
ОГРН: 1077847618287. ИНН: 7816424590. Телефон: +78123803399. Электронная почта: russia.info@tikkurila.com

ИЗГОТОВИТЕЛЬ

Общество с ограниченной ответственностью "Тиккурила" (ООО "Тиккурила").
Место нахождения: 192289, РОССИЯ, город Санкт-Петербург, проспект Девятого Января, дом 15, корпус 3.
Адрес места осуществления деятельности по изготовлению продукции: 195112, РОССИЯ, город Санкт-Петербург, Уткин проспект, дом 15, литера Н. ОГРН: 1077847618287. ИНН: 7816424590. Телефон: +78123803399. Электронная почта: russia.info@tikkurila.com

ОРГАН ПО СЕРТИФИКАЦИИ

Орган по сертификации Общество с ограниченной ответственностью "Альфа "Пожарная Безопасность". ОГРН: 1107154016166. ИНН: 7114501589. Место нахождения (адрес юридического лица): 105066, Россия, город Москва, улица Нижняя Красносельская, дом 35, строение 64, комната 22, этаж 3. Адрес места осуществления деятельности: 301668, РОССИЯ, Тульская область, Новомосковский район, город Новомосковск, улица Орджоникидзе, дом 8, пристройка к цеху №3 (Лит. П), эт.2, ком. №№1,2,4,11. Телефон: +74874655953, +74952801686. Адрес электронной почты: info@alfapb.ru Аттестат аккредитации № ТРПБ.RU.ПБ58, дата внесения в реестр сведений об аккредитованном лице 15.12.2015 года.

ПОДТВЕРЖДАЕТ, ЧТО ПРОДУКЦИЯ

Покрытие на основе органорастворимых лакокрасочных материалов торговой марки «ТЕКС» марок «Грунт-эмаль по ржавчине 3-в-1 РЖАВОSTOP», «Эмаль алкидная ПФ-115 ДЛЯ МЕТАЛЛА И ДЕРЕВА», «Эмаль ПФ-115 Фазенда УНИВЕРСАЛЬНАЯ» для внутренних работ по окраске стен и потолков, нанесенных на негорючую основу, изготавливаемых в соответствии с ТУ 20.30.12-114-23072864-2021. Серийный выпуск. (Перечень и иные сведения о продукции, обеспечивающие ее идентификацию, приведены в Приложении №1 на 1 листе, Приложении №2 на 2 листе).

код ОКПД 2 20.30.12.130

код ТН ВЭД ЕАЭС 3208 10 900 0

СООТВЕТСТВУЕТ ТРЕБОВАНИЯМ

Технический регламент о требованиях пожарной безопасности (Федеральный Закон № 123-ФЗ от 22 июля 2008 г.).

СЕРТИФИКАТ СООТВЕТСТВИЯ ВЫДАН НА ОСНОВАНИИ

Протоколы сертификационных испытаний № 274-С/ТР-22 от 24.02.2022 г., № 275-С/ТР-22 от 24.02.2022 г., № 276-С/ТР-22 от 24.02.2022 г. от Испытательная лаборатория Общества с ограниченной ответственностью "Альфа "Пожарная Безопасность" № ТРПБ.RU.ИН41 от 09.02.2016 г. Акт о результатах анализа состояния производства № 782-АСП/21 от 15.12.2021 г. ОС ООО "Альфа "Пожарная Безопасность" № ТРПБ.RU.ПБ58, дата внесения в реестр 15.12.2015 г. Федеральной службой по аккредитации. Схема сертификации 4с. Иные сведения о документах, представленных заявителем в качестве доказательства соответствия продукции требованиям технического регламента, приведены в Приложении №1 на 1 листе.

ДОПОЛНИТЕЛЬНЫЕ СВЕДЕНИЯ

Срок годности - 2 года со дня изготовления в невскрытой заводской упаковке. Условия хранения продукции - Хранить и транспортировать в плотно закрытой таре при температуре выше 5°С, предохраняя от воздействия влаги, тепла и прямых солнечных лучей. При хранении и транспортировке при отрицательной температуре перед применением ОРЛКМ выдержать при температуре (20±2) ^{0}С в течение 3 суток и тщательно перемешать. Не ставить вверх дном. Срок службы покрытия – не менее 2 лет.
Сведения о национальных стандартах (сводах правил), применяемых на добровольной основе для соблюдения требований технического регламента приведены Приложении №1 на 1 листе, Приложении №2 на 2 листе.

СРОК ДЕЙСТВИЯ СЕРТИФИКАТА СООТВЕТСТВИЯ с 25.02.2022 по 24.02.2027

М.П.

Руководитель (заместитель руководителя) органа по сертификации _____ (подпись) Подсевалов Денис Сергеевич (фамилия, имя, отчество)

Эксперт-аудитор (эксперты-аудиторы) _____ (подпись) Коншин Александр Александрович (фамилия, имя, отчество)

ПРИЛОЖЕНИЕ №1

К СЕРТИФИКАТУ СООТВЕТСТВИЯ № RU C-RU.ПБ58.В.00737/22

(ОБЯЗАТЕЛЬНАЯ СЕРТИФИКАЦИЯ)

Документы, представленные заявителем в качестве доказательства соответствия продукции требованиям технического регламента:

Технические условия ТУ 20.30.12-114-23072864-2021 «Органорастворимые лакокрасочные материалы» от 09.11.2021г.

Сведения о национальных стандартах (сводах правил), применяемых на добровольной основе для соблюдения требований технического регламента

Наименование, типы, марки, модели однородной продукции, составные части изделия или комплекса	Обозначение и Наименование национального стандарта или свода правил	Подтверждаемые требования национального стандарта или свода правил
Покрытие на основе органорастворимого лакокрасочного материала торговой марки «ТЕКС» марки «Грунт-эмаль по ржавчине 3-в-1 РЖАВОSTOP», нанесенного на негорючую основу с расходом, установленным изготовителем (без учета технологических потерь) 10 м^2/кг на один слой, изготавливаемых в соответствии с ТУ 20.30.12-114-23072864-2021.		Класс пожарной опасности строительных материалов: КМ2
	ГОСТ 30244-94 Межгосударственный стандарт "Материалы строительные. Методы испытаний на горючесть"	Группа горючести – Г1 (слабогорючие)
	ГОСТ 30402-96 Межгосударственный стандарт "Материалы строительные. Метод испытаний на воспламеняемость"	Группа воспламеняемости – В2 (умеренновоспламеняемые)
	ГОСТ 12.1.044-89, пункт 4.18 Межгосударственный стандарт "Система стандартов безопасности труда. Пожаровзрывоопасность веществ и материалов. Номенклатура показателей и методы их определения"	Группа дымообразования – Д2 (с умеренной дымообразующей способностью)
	ГОСТ 12.1.044-89, пункт 4.20 Межгосударственный стандарт "Система стандартов безопасности труда. Пожаровзрывоопасность веществ и материалов. Номенклатура показателей и методы их определения"	Группа токсичности – Т2 (умереннноопасные)

М.П.

Руководитель (заместитель руководителя) органа по сертификации _____ (подпись) Подсевалов Денис Сергеевич (фамилия, имя, отчество)

Эксперт-аудитор (эксперты-аудиторы) _____ (подпись) Коншин Александр Александрович (фамилия, имя, отчество)

ПРИЛОЖЕНИЕ №2

К СЕРТИФИКАТУ СООТВЕТСТВИЯ № RU C-RU.ПБ58.В.00737/22

(ОБЯЗАТЕЛЬНАЯ СЕРТИФИКАЦИЯ)

Сведения о национальных стандартах (сводах правил), применяемых на добровольной основе для соблюдения требований технического регламента

Наименование, типы, марки, модели однородной продукции, составные части изделия или комплекса	Обозначение и Наименование национального стандарта или свода правил	Подтверждаемые требования национального стандарта или свода правил
Покрытие на основе органорастворимого лакокрасочного материала торговой марки «ТЕКС» марки «Эмаль алкидная ПФ-115 ДЛЯ МЕТАЛЛА И ДЕРЕВА», нанесенного на негорючую основу с расходом, установленным изготовителем (без учета технологических потерь) 7 $м^2$/кг на один слой, изготавливаемых в соответствии с ТУ 20.30.12-114-23072864-2021.		Класс пожарной опасности строительных материалов: КМ2
	ГОСТ 30244-94 Межгосударственный стандарт "Материалы строительные. Методы испытаний на горючесть"	Группа горючести – Г1 (слабогорючие)
	ГОСТ 30402-96 Межгосударственный стандарт "Материалы строительные. Метод испытаний на воспламеняемость"	Группа воспламеняемости – В2 (умеренновоспламеняемые)
	ГОСТ 12.1.044-89, пункт 4.18 Межгосударственный стандарт "Система стандартов безопасности труда. Пожаровзрывоопасность веществ и материалов. Номенклатура показателей и методы их определения"	Группа дымообразования – Д2 (с умеренной дымообразующей способностью)
	ГОСТ 12.1.044-89, пункт 4.20 Межгосударственный стандарт "Система стандартов безопасности труда. Пожаровзрывоопасность веществ и материалов. Номенклатура показателей и методы их определения"	Группа токсичности – Т2 (умереннноопасные)
Покрытие на основе органорастворимого лакокрасочного материала торговой марки «ТЕКС» марки «Эмаль ПФ-115 Фазенда УНИВЕРСАЛЬНАЯ», нанесенного на негорючую основу с расходом, установленным изготовителем (без учета технологических потерь) 6 $м^2$/кг на один слой, изготавливаемых в соответствии с ТУ 20.30.12-114-23072864-2021.		Класс пожарной опасности строительных материалов: КМ2
	ГОСТ 30244-94 Межгосударственный стандарт "Материалы строительные. Методы испытаний на горючесть"	Группа горючести – Г1 (слабогорючие)
	ГОСТ 30402-96 Межгосударственный стандарт "Материалы строительные. Метод испытаний на воспламеняемость"	Группа воспламеняемости – В2 (умеренновоспламеняемые)
	ГОСТ 12.1.044-89, пункт 4.18 Межгосударственный стандарт "Система стандартов безопасности труда. Пожаровзрывоопасность веществ и материалов. Номенклатура показателей и методы их определения"	Группа дымообразования – Д2 (с умеренной дымообразующей способностью)
	ГОСТ 12.1.044-89, пункт 4.20 Межгосударственный стандарт "Система стандартов безопасности труда. Пожаровзрывоопасность веществ и материалов. Номенклатура показателей и методы их определения"	Группа токсичности – Т2 (умереннноопасные)

М.П.

Руководитель (заместитель руководителя) органа по сертификации _____ (подпись) Подсевалов Денис Сергеевич (фамилия, имя, отчество)

Эксперт-аудитор (эксперты-аудиторы) _____ (подпись) Коншин Александр Александрович (фамилия, имя, отчество)

Приказ Минстроя от 16.05.2023 №344/пр
Приложение № 3

Объект капитального строительства *«Модернизация железнодорожного пути и стрелочных переводов» на территории АО «Коломенский завод», расположенных по адресу Московская область, г. Коломнна, ул. Партизан, д. 42*

(наименование объекта капитального строительства в соответствии с проектной документацией, почтовый или строительный адрес объекта капитального строительства)

Застройщик
АО "Коломенский Завод", 140408, Россия, Московская область, г. Коломна, ул. Партизан. Д.42.

(полное и (или) сокращенное наименование, ОГРН, ИНН, место нахождения юридического лица, телефон/факс;

ИНН 5022013517; ОГРН 1025002737242; тел. + 7(496) 613-89-85; факс +7(496) 613-80-66

наименование, ОГРН, ИНН саморегулируемой организации, членом которой является указанное юридическое лицо (за исключением случаев, когда членство в саморегулируемых организациях в области инженерных изысканий, архитектурно-строительного проектирования, строительства, реконструкции, капитального ремонта объектов капитального строительства не требуется);

Технический заказчик
ООО "Проминжиниринг", 107140, г. Москва, Русаковская ул. дом 13, помещение XX-4,ОГРН 1147748139406,

(полное и (или) сокращенное наименование, ОГРН, ИНН, место нахождения юридического лица, телефон/факс;

ИНН 7734001650; тел. + 7(495) 909-93-48. Ассоциация строителей "Саморегулируемая организация "Строительные допуски", № СРО-С-187-26012010 от 11.03.2025 г., ИНН 7714322214, ОГРН 1097799011045

наименование, ОГРН, ИНН саморегулируемой организации, членом которой является указанное юридическое лицо (за исключением случаев, когда членство в саморегулируемых организациях в области инженерных изысканий, архитектурно-строительного проектирования, строительства, реконструкции, капитального ремонта объектов капитального строительства не требуется);

Лицо, осуществляющее строительство, реконструкцию, капитальный ремонт
ООО «КиКГЕОСТРОЙ», ОГРН 1127747247704, ИНН 7709918820, 109004, Г.МОСКВА, УЛ. ЗЕМЛЯНОЙ ВАЛ, Д.65, КВ.59

(полное и (или) сокращенное наименование, ОГРН, ИНН, место нахождения юридического лица, телефон/факс;

тел. +7 (495) 915-24-71, член саморегулируемой ассоциации СРО «МАС» регистрационный номер СРО-С-148-24122009

наименование, ОГРН, ИНН саморегулируемой организации, членом которой является указанное юридическое лицо (за исключением случаев, когда членство в саморегулируемых организациях в области инженерных изысканий, архитектурно-строительного проектирования, строительства, реконструкции, капитального ремонта объектов капитального строительства не требуется);

Лицо, осуществляющее подготовку проектной документации

(полное и (или) сокращенное наименование, ОГРН, ИНН, место нахождения юридического лица, телефон/факс;

наименование, ОГРН, ИНН саморегулируемой организации, членом которой является указанное юридическое лицо (за исключением случаев, когда членство в саморегулируемых организациях в области инженерных изысканий, архитектурно-строительного проектирования, строительства, реконструкции, капитального ремонта объектов капитального строительства не требуется);

Лицо, осуществляющее строительство, выполнившее работы, подлежащие освидетельствованию:
ООО «ШЕЛЛРОКК», ОГРН 1237700462427, ИНН 9726048866, 117535, Г.МОСКВА, МУНИЦИПАЛЬНЫЙ ОКРУГ ЧЕРТАНОВО ЮЖНОЕ, ПРОЕЗД 3-Й ДОРОЖНЫЙ, Д. 6, К. 2, член саморегулируемой ассоциации «Архитектурное наследие», регистрационный номер СРО-С-230-07092010

ООО «ЭлектроЭнергетика», ОГРН 1175074004698, ИНН 5037011400, 142281, Московская обл., г. Протвино, Кременковское ш., д. 5, член саморегулируемой ассоциации «Объединение Специализированных Организаций Профессиональные Строители», регистрационный номер СРО-С-219-21042010

(фамилия, имя, отчество, адрес места жительства, ОРГНИП, ИНН индивидуального предпринимателя, наименование, ОГРН, ИНН, место нахождения юридического лица, телефон/факс, наименование, ОГРН, ИНН саморегулируемой организации, членом которой является)

АКТ
освидетельствования скрытых работ

№ *КЗ-МЖД-КИК-РД-25-10* *28 ноября 2025 г.*
(дата составления акта)

Представитель застройщика, технического заказчика, лица, ответственного за эксплуатацию здания, сооружения, или регионального оператора по вопросам строительного контроля
Ведущий специалист ОпС АО "Коломенский Завод" Самойлов А.О., распоряжение 510/122 от 25.07.2025

(должность (при наличии), фамилия, инициалы, идентификационный номер в национальном реестре специалистов в области строительства (за исключением случаев, когда членство в саморегулируемых организациях в области строительства, реконструкции, капитального ремонта объектов капитального строительства не требуется), реквизиты распорядительного документа, подтверждающего полномочия, с указанием полного и (или) сокращенного наименования, ОГРН, ИНН, места нахождения юридического лица (в случае осуществления строительного контроля на основании договора с застройщиком или техническим заказчиком)

Представитель застройщика, технического заказчика, лица, ответственного за эксплуатацию здания, сооружения, или регионального оператора по вопросам строительного контроля
Ведущий инженер строительного контроля ООО "Проминжиниринг" Дураев В.Ю., приказ № 53 от 23.06.2025 г.

(должность (при наличии), фамилия, инициалы, идентификационный номер в национальном реестре специалистов в области строительства (за исключением случаев, когда членство в саморегулируемых организациях в области строительства, реконструкции, капитального ремонта объектов капитального строительства не требуется), реквизиты распорядительного документа, подтверждающего полномочия, с указанием полного и (или) сокращенного наименования, ОГРН, ИНН, места нахождения юридического лица (в случае осуществления строительного контроля на основании договора с застройщиком или техническим заказчиком)

Представитель лица, осуществляющего строительство, реконструкцию, капитальный ремонт
Руководитель проекта ООО «КиКГЕОСТРОЙ» Липатов В. Е. приказ № 1-КЗ-ЖД от 08.09.2025г.

(должность (при наличии), фамилия, инициалы, реквизиты распорядительного документа, подтверждающего полномочия)

Представитель лица, осуществляющего строительство, реконструкцию, капитальный ремонт, по вопросам строительного контроля
Генеральный директор ООО «КиКГЕОСТРОЙ» Кесслер Ю.Ф., приказ №5-КЗ-ЖД от 08.09.2025г., идентификационный номер НОСТРОЙ С-77-118776

(должность (при наличии), фамилия, инициалы, идентификационный номер в национальном реестре специалистов в области строительства (за исключением случаев, когда членство в саморегулируемых организациях в области строительства, реконструкции, капитального ремонта объектов капитального строительства не требуется), реквизиты распорядительного документа, подтверждающего полномочия)

Представитель лица, осуществляющего подготовку проектной документации (в случае привлечения застройщиком лица, осуществляющего подготовку проектной документации, для проверки соответствия выполняемых работ проектной документации согласно части 2 статьи 53 Градостроительного кодекса Российской Федерации)

(должность (при наличии), фамилия, инициалы, реквизиты распорядительного документа, подтверждающего полномочия, с указанием полного и (или) сокращенного наименования, ОГРН, ИНН, места нахождения юридического лица (в случае осуществления авторского надзора лицом, не являющимся разработчиком проектной документации), полное и (или) сокращенное наименование, ОГРН, ИНН саморегулируемой организации, членом которой является указанное юридическое лицо, индивидуальный предприниматель (за исключением случаев, когда членство в саморегулируемых организациях в области инженерных изысканий, архитектурно-строительного проектирования, строительства, реконструкции, капитального ремонта объектов капитального строительства не требуется)

Представитель лица, выполнившего работы, подлежащие освидетельствованию (в случае выполнения работ по

договорам о строительстве, реконструкции, капитальном ремонте объектов капитального строительства, заключённым с иными лицами)

1. Старший прораб ООО «ШЕЛЛРОКК» Шинкарев М.В., приказ №11 от 08.09.2025г.

2. Заместитель главного инженера ООО «ЭлектроЭнергетика» Аверкин А.В., приказ № 01/10 от 29.10.2025г.

(должность (при наличии), фамилия, инициалы, реквизиты распорядительного документа, подтверждающего полномочия, с указанием полного и (или) сокращенного наименования, ОГРН, ИНН, места нахождения юридического лица, фамилии, имени, отчества (последнее - при наличии), адреса места жительства, ОГРНИП, ИНН индивидуального предпринимателя)

произвели осмотр работ, выполненных: *ООО "ШЕЛЛРОКК", ООО "ЭлектроЭнергетика"*

(наименование лица, выполнившего работы, подлежащие освидетельствованию)

и составили настоящий акт о нижеследующем:

1. К освидетельствованию предъявлены следующие работы:

Балластировка, выправка и рихтовка стрелочного перевода №10

(наименование скрытых работ)

2. Работы выполнены по проектной документации

КЗ-МЖД-КИК-РД-25 «Модернизация железнодорожного пути и стрелочных переводов» на территории АО «Коломенский завод», расположенного по адресу: Московская область, г. Коломна, ул. Партизан 42, Ведомость объемов работ Приложение №2 к Договору №5-КЗ

(номер, другие реквизиты чертежа, наименование проектной и/или рабочей документации, сведения о лицах, осуществляющих подготовку раздела проектной и/или рабочей документации)

3. При выполнении работ применены *Щебень 20-40мм паспорт №71 от 05.02.2025г.*

Протокол испытания №52п от 27.01.2025г.

(Наименование строительных материалов (изделий), реквизиты сертификатов и/или других документов, подтверждающих их качество и безопасность, в случае если необходимо указывать более 5 документов, указывается ссылка на их реестр, который является неотъемлемой частью акта)

4. Предъявлены документы, подтверждающие соответствие работ предъявляемым к ним требованиям:

Исполнительная схема №10. Балластировка, выправка и рихтовка стрелочного перевода №10– 1 лист.

(Исполнительные схемы и чертежи, результаты экспертиз, обследований, лабораторных и иных испытаний выполненных работ, проведенных в процессе строительного контроля)

5. Даты: **начала работ** *26 ноября 2025г.*

окончания работ *28 ноября 2025г.*

6. Работы выполнены в соответствии с документами: *КЗ-МЖД-КИК-РД-25 «Модернизация железнодорожного пути и стрелочных переводов» на территории АО «Коломенский завод», расположенного по адресу: Московская область, г. Коломна, ул. Партизан 42, Ведомость объемов работ Приложение №2 к Договору №5-КЗ, СП 37.13330.2012 «Промышленный транспорт», СП 119.13330.2017 «Железные дороги колеи 1520 мм», СП 238.1326000.2015 «Железнодорожный путь»*

(наименования и структурные единицы технических регламентов, иных нормативных правовых актов, разделы проектной и/или рабочей документации)

7. Разрешается производство последующих работ:

Передача в эксплуатацию

(наименование работ, строительных конструкций, участков сетей инженерно-технического обеспечения)

Дополнительные сведения

Акт составлен в *4-х* экземплярах (в случае заполнения акта на бумажном носителе).

Приложения :

Документы, указанные в пунктах 3 и 4 настоящего акта.

(исполнительные схемы и чертежи, результаты экспертиз, обследований, лабораторных и иных испытаний)

Представитель застройщика, технического заказчика, лица, ответственного за эксплуатацию здания, сооружения, или регионального оператора по вопросам строительного контроля

Ведущий специалист ОпС АО "Коломенский Завод" Самойлов А.О.

(фамилия, инициалы) *(подпись)*

Представитель застройщика, технического заказчика, лица, ответственного за эксплуатацию здания, сооружения, или регионального оператора по вопросам строительного контроля

Ведущий инженер строительного контроля ООО "Проминжиниринг" Дураев В.Ю.

(фамилия, инициалы) *(подпись)*

Представитель лица, осуществляющего строительство, реконструкцию, капитальный ремонт

Руководитель проекта ООО «КиКГЕОСТРОЙ» Липатов В. Е.

(фамилия, инициалы) *(подпись)*

Представитель лица, осуществляющего строительство, реконструкцию, капитальный ремонт, по вопросам строительного контроля

Генеральный директор ООО «КиКГЕОСТРОЙ» Кесслер Ю.Ф.

(фамилия, инициалы) *(подпись)*

Представитель лица, осуществляющего подготовку проектной документации (в случае осуществления авторского надзора)

(фамилия, инициалы) *(подпись)*

Представитель лица, выполнившего работы, подлежащие освидетельствованию (в случае выполнения работ по договорам о строительстве, реконструкции, капитальном ремонте объектов капитального строительства, заключённым с иными лицами)

1. Старший прораб ООО «ШЕЛЛРОКК» Шинкарев М.В.

2. Заместитель главного инженера ООО «ЭлектроЭнергетика» Аверкин А.В.

(фамилия, инициалы) *(подпись)*

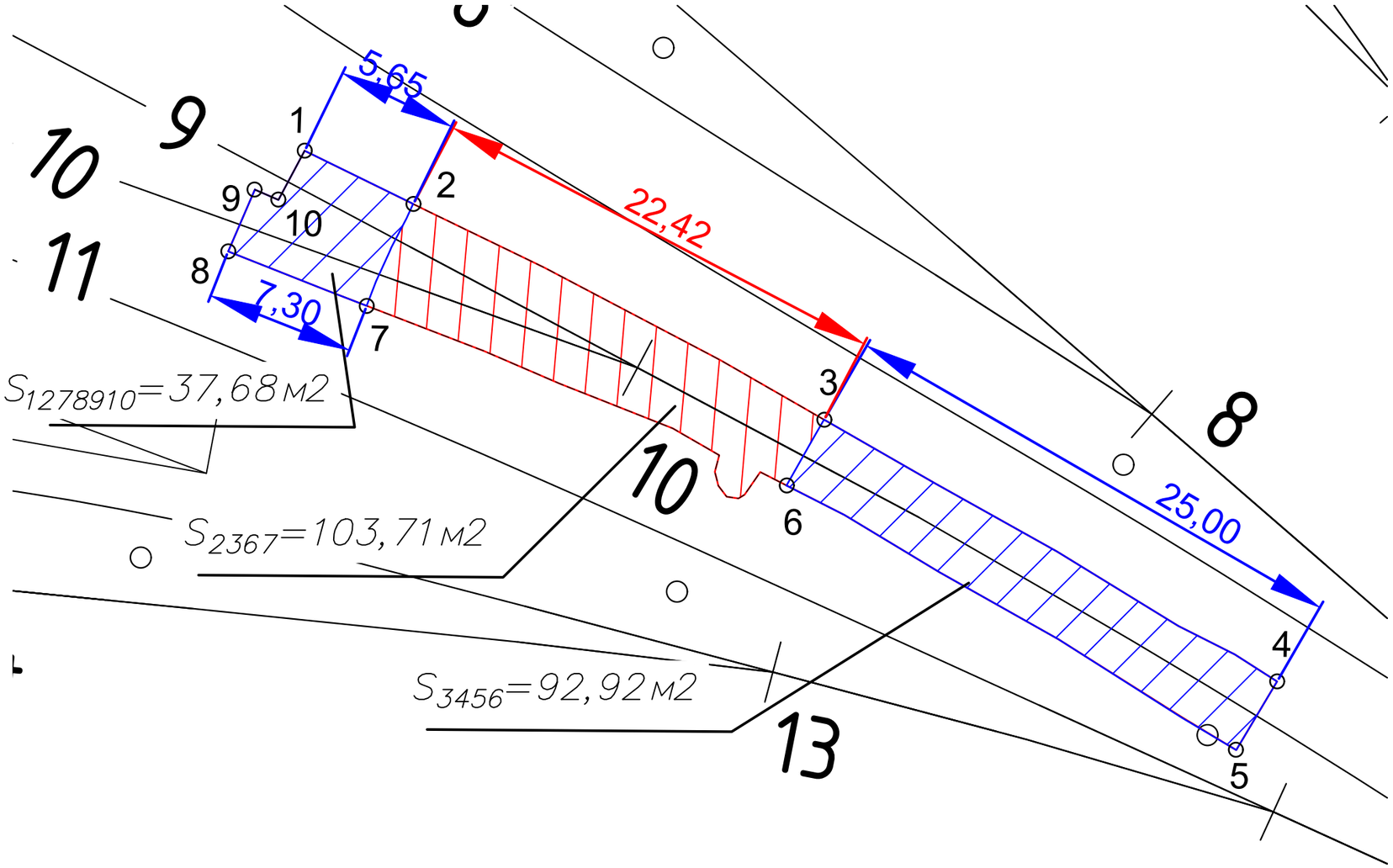

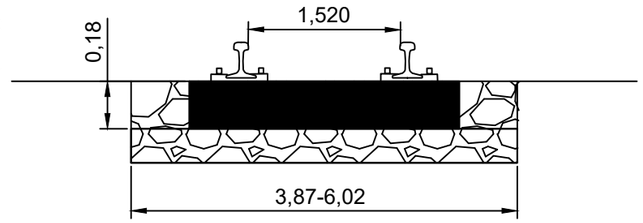

1. Балластировка стрелочного перевода №10
   Площадь балластировка S=103,71м2
   Высота заполнения шпальных ящиков а=0.18м
   Объем комплекта брусьев для стрелочного перевода эпюрой 1/7 Б=6,79м3
   Объем щебня для балластировки стрелочного перевода №10
   Vсп=S*а-Б=103,71*0,18-6,79=11,88м3

2. Выправка стрелочного перевода №10
   Объем щебня для выправки составляет 20% от объема щебня, используемого для балластировки.
   Общий объем щебня для выправки Vв=Vсп*0,20=2,38м3
   Общий объем щебня (балластировка+выправка)
   V=Vсп+Vв=11,88+2,38=14,26м3

3. Рихтовка стрелочного перевода №6
   Длина рихтовки 22,42м

4. Балластировка прилежащих жд путей
   Площадь балластировка S=37,68+92,92=130,60м2
   Высота заполнения шпальных ящиков а=0.15м
   Объем 61 шпал Vшп=61*0,15*0,30*2,70=7,41м3
   Объем щебня для балластировки прилежащих жд путей
   Vсп=S*а-Vшп=130,60*0,15-7,41=12,18м3

5. Выправка прилежащих жд путей
   Объем щебня для выправки составляет 20% от объема щебня, используемого для балластировки.
   Общий объем щебня для выправки Vв=Vсп*0,20=2,44м3
   Общий объем щебня (балластировка+выправка)
   V=Vсп+Vв=12,18+2,44=14,62м3

6. Рихтовка прилежащих жд путей
   Длина рихтовки 25,00+5,65+7,30=37,95м

Условные обозначения:

граница работ

Примечание:
1. Измерения выполнялись тахеометром Sokkia CX105 №GS0496; Свидетельство о поверке: СИ №С-ЕВЕ/25-06-2025/442628234 действительно до 24.06.2026г;
2. Линейные размеры даны в метрах;

Изм.	Кол.	Лист	N°док.	Подпись	Дата
					2025
Руков. проекта		Липатов В.И.			28.11
Старший прораб		Шинкарев М.В.			28.11
Зам. глав. инж.		Аверкин А.В.			28.11

КЗ-МЖД-КИК-РД-25

«Модернизация железнодорожного пути и стрелочных переводов» на территории АО «Коломенский завод», расположенного по адресу: Московская область, г. Коломна, ул. Партизан 42

Ремонт и обустройство СП10 и прилежащих жд путей	Стадия	Лист	Листов
	ИД	1	1
Исполнительная схема №10 Балластировка, выправка и рихтовка стрелочного перевода №10 и прилежащих жд путей	ООО "ЭлектроЭнергетика"		

Согласовано

Взам. инв. N°

Подп. и дата

Инв. N° подл.

Формат А3

РОССИЙСКАЯ ФЕДЕРАЦИЯ

Акционерное общество
«ПАВЛОВСК НЕРУД»
396446 Воронежская обл., Павловский р-он, с. Елизаветовка

1 КТК
25 м

№ РОСС RU.C-RU.04УЛС0.В00171\23
срок действия с 14.02.2023 г. по 13.02.2026 г.

ПАСПОРТ ПРОДУКЦИИ № 71

Выдан «05» февраля 2025 год

1. Щебень из плотных горных пород (гранитов) фракции свыше 20 до 40 мм
2. ГОСТ 8267-93 Щурово Комплексный филиал Акционерное
3. общество Комплексный филиал Проектнейфор-
транс
4. Дата отгрузки « 05 » 02 20 25 г. кол-во 1474-800 тонн
5. № партии 228275 № накладной -П 228275
6. Результаты лабораторных испытаний:

6.1 Зерновой состав:

Диаметр отверстий контрольных сит, мм	d наим.	0,5 (d наим. + D наиб.)	D наиб.	1,25 D наиб.
	20	30	40	50
Полные остатки на ситах, % по массе	93,5	59,0	9,7	0,0

6.2 Содержание:

6.2.1 зёрен пластинчатой и игловатой формы 24,1 3 группа %

6.2.2 пылевидных илистых и глинистых частиц 0,60 в том числе глины в комках 0,0 %

6.2.3 зёрен слабых пород 0,0 %

6.2.4 вредных компонентов: см. приложение

6.3 Марка щебня по дробимости 1400

6.4 Марка щебня по истираемости И1

6.5 Марка щебня по морозостойкости F300

6.6 Насыпная плотность для перевода количества материала из ед. массы в объемные 1,36т/м^3

6.7 Удельная эффективная активность радионуклидов (А эфф.) 229,58 Бк/кг

Первый класс использования (протокол № 52п от 27.01.2025г)

ФБУЗ «Центр гигиены и эпидемиологии в Воронежской области»

6.8 Устойчивость структуры щебня против распадов 0,27 %

6.2 Содержание:

Заключение: Щебень фракции от 20 до 40 мм соответствует требованию ГОСТ 8267-93

Мастер контрольный ОТК Алпеева Е.А.

20 шв.

Приложение к паспорту качества №_____протокол №1103/24 от 26.04.2024г

Таблица 1

Наименование вредных компонентов и примесей	**Требования ГОСТ 8267-93 приложение А**	**Фактические показатели**
Аморфные разновидности диоксида кремния, растворимые в щелочах	Не более 50 ммоль/л	5,75 ммоль/л
Сульфаты и сульфиды в пересчёте на SO_3	1,5% по массе	< 0,10 % по массе
Пирит	4 % по массе	< 0,02 % по массе
Породообразующие слюды и гидрослюды	15 % по объёму силикатов	3,25 %
Галоидные соединения	0,1 % по массе в пересчёте на ион хлора	0,03 %
Свободные волокна асбеста	0,25 % по массе	0,0% по массе
Уголь и древесные остатки	1% по массе	0,0% по массе
Оксиды и гидроксиды железа (магнетит, гетит, гематит и др.)	10 % по объёму каждого или их суммы не более 15 %	0,05 %

Контрольный мастер ОТК_____ Алпеева Е.А.

ФЕДЕРАЛЬНАЯ СЛУЖБА ПО НАДЗОРУ В СФЕРЕ ЗАЩИТЫ
ПРАВ ПОТРЕБИТЕЛЕЙ И БЛАГОПОЛУЧИЯ ЧЕЛОВЕКА
ФЕДЕРАЛЬНОЕ БЮДЖЕТНОЕ УЧРЕЖДЕНИЕ ЗДРАВООХРАНЕНИЯ
«ЦЕНТР ГИГИЕНЫ И ЭПИДЕМИОЛОГИИ В ВОРОНЕЖСКОЙ ОБЛАСТИ»
ФИЛИАЛ ФЕДЕРАЛЬНОГО БЮДЖЕТНОГО УЧРЕЖДЕНИЯ ЗДРАВООХРАНЕНИЯ
«ЦЕНТР ГИГИЕНЫ И ЭПИДЕМИОЛОГИИ В ВОРОНЕЖСКОЙ ОБЛАСТИ» В ПАВЛОВСКОМ, БОГУЧАРСКОМ, ВЕРХНЕМАМОНСКОМ РАЙОНАХ
ИСПЫТАТЕЛЬНАЯ ЛАБОРАТОРИЯ

Юридический адрес и место осуществления деятельности ИЛ: 396422, Воронежская область, Павловский район, г. Павловск, ул. К.Готвальда, 12
Телефон/факс: 2-53-93, 2-57-64, 2-44-93
e-mail: pvlses@mail.ru
ОКПО 01661844
ОГРН 1053600128889,
ИНН 3665049241
КПП 362002001

Уникальный номер записи об аккредитации в реестре аккредитованных лиц: РОСС RU.0001.510199

УТВЕРЖДАЮ:
Врио руководителя ИЛ _____ **Д.А. Рыбалко**
МП
Дата утверждения: 27.01.2025г.

ПРОТОКОЛ ИСПЫТАНИЙ
№52п от 27 января 2025г.

1. Наименование заказчика: АО «Павловск Неруд»
2. Адрес заказчика (юридический/фактический): Россия, Воронежская область, Павловский район, с. Елизаветовка
3. Наименование и описание объекта (образца) испытаний, дата изготовления (для продукции): щебень гранитный ГОСТ 8267-93; упаковка: ПЭТ пакет; вес (объем) пробы для испытаний: 1 кг; партия 3300000 кг. дата выработки 19.01.2025 г
4. Изготовитель (фирма, предприятие, организация): АО «Павловск Неруд», Россия, Воронежская область, Павловский район, с. Елизаветовка
страна: Россия
5. Место отбора: промплощадка, АО «Павловск Неруд»
6. Условия отбора, доставки: образец доставлен в опечатанном виде (печать АО «Павловск Неруд»), автотранспортом
Дата и время отбора: 23.01.2025г. с 09:40 до 10:00
ФИО, должность специалиста проводившего отбор: проба отобрана начальником ОТК АО «Павловск Неруд» Сладких Ольгой Николаевной
Условия доставки, ссылка на план и методы отбора: соответствуют НД
Дата и время доставки в ИЛ: 23.01.2025г. 11:10
7. Дополнительные сведения: Протокол (Акт) отбора от 23.01.2025 г. Проба отобрана в соответствии с нормативными документами. Основание: договор №152 от 20.01.2025 г Проба отобрана в соответствии с ГОСТ 30108-94 «Материалы и изделия строительные. Определение удельной эффективной активности естественных радионуклидов».
8. Код образца (пробы): ВР 52-05п

*Результаты отбора относятся к представленному заказчиком образцу, поэтому лаборатория не несёт ответственности за стадию отбора образца и достоверность информации, представленной в данных разделах протокола.
Результаты исследований (испытаний) /измерений относятся к представленному заказчиком образцу.
Протокол характеризует исключительно испытанный объект и не может быть частично воспроизведен без согласия ИЛ

9. Средства измерений:

№ п/п	Наименование, тип	Заводской номер	Номер в Госреестре	№ свидетельства о поверке, протокола об аттестации	Срок действия
1	Установка спектрометрическая СКС-99 «Спутник»	748	18488-03	С-БМ/03-10-2024375435305[illegible]	02.10.2025
2	Контрольный источник гамма-излучения типа ОИСН-22-4,5	20002	-	паспорт	18.08.2026

10. Условия проведения испытаний: соответствуют требованиям нормативных документов и приведены в технических записях лаборатории (ий)

11. Отклонения процедуры проведения испытания от стандартной процедуры по методу испытаний: да или нет

12.Место проведения испытания:_____

(для измерений если они проводились не по адресу лаборатории)

Результаты испытаний

Санитарно-гигиеническое отделение ИЛ				
№ п/п	Определяемый показатель	Единицы измерения	Результаты испытаний	НД на методы испытаний
Образец поступил: 23.01.2025 г. Дата начала испытаний: 23.01.2025 г. Дата выдачи результата: 27.01.2025 г.				
1.	Цезий-137	Бк/кг	0,501±0,291	ГОСТ 30108-94 «Материалы и изделия строительные. Определение удельной эффективной активности естественных радионуклидов»»
2.	Калий-40	Бк/кг	1204,7±759,3	
3.	Торий-232	Бк/кг	76,8±49,4	
4.	Радий-226	Бк/кг	82,79±63,55	
5.	Удельная эффективная активность	Бк/кг	229,58±105,14	
Испытания проводил(и): Вахнина Е.В, химик-эксперт медицинской организации *(ФИО, должность)*				

Лицо ответственное за оформление протокола _____Рязанцева Ю.В., документовед группы приема, кодирования, регистрации проб и выдачи результатов лабораторных исследований

(подпись)

Протокол завершен

*Результаты отбора относятся к представленному заказчиком образцу, поэтому лаборатория не несёт ответственности за етапно отбора образца и достоверность информации, представленной в данных разделах протокола.

Результаты исследований (испытаний) /измерений относятся к представленному заказчиком образцу.

Протокол характеризует исключительно испытанный объект и не может быть частично воспроизведен без согласия ИЛ