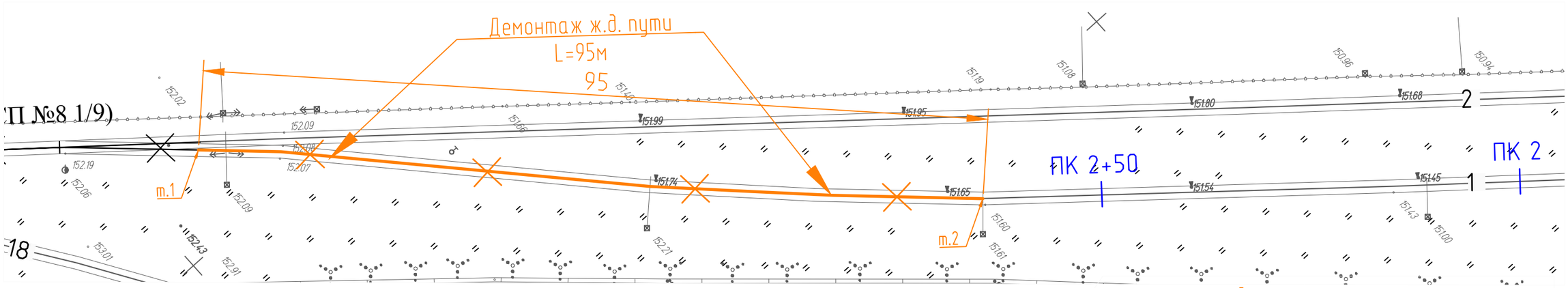

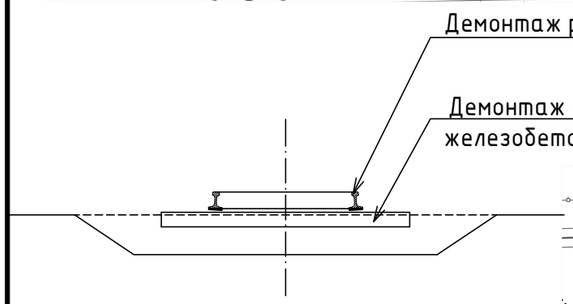

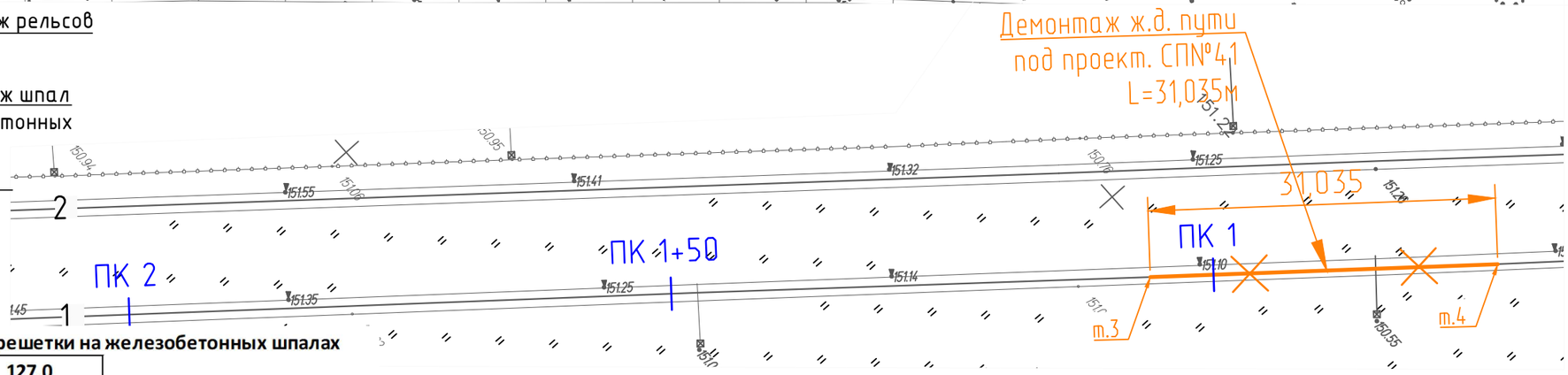

Путь I (127,0 м) Демонтаж рельсошпальной решетки на железобетонных шпалах

Длина пути:	**127,0**			
	Наименование	м., кг	м	Итого,кг
Демонтаж рельс	Р65	64,88	254	**16479,52**

Количество стыков:	**10**			
	Наименование	шт., кг	шт	Итого,кг
Накладки	Р-65	29,260	40	1170,4
Болт стыковой	27х160	0,800	120	96,0
Гайка	М27	0,222	120	26,6
Шайба	М27	0,130	120	15,6
		Всего	400	**1308,6**

Комплект скрепления КБ-65 на длину пути	**234**			
	Наименование	шт., кг	шт	Итого,кг
Шпала железобетоннаяе (160х230х2750)	Ш1	260,000	234	60840,0
Гайка для болтов клеммных и закладных	М22	0,123	1872	230,3
Шайба двухвитковая	М25	0,116	1872	217,2
Клемма промежуточная	ПК	0,640	936	599,0
Болт клеммный свободный	М22х75	0,345	936	322,9
Шайба-скоба плоская	ЦП-138	0,078	936	73,0
Втулка изолирующая	ЦП-142 (КБ-65)	0,030	936	28,1
Болт закладной свободный	М22х175	0,617	936	577,5
Прокладка подрельсовая (Р65)	ЦП	0,254	468	118,9
Подкладка	КБ-65	6,850	468	3205,8
Прокладка нашпальная (КБ-65)	ЦП-328	0,640	468	299,5
		Всего	10062	**66512,2**

Условные обозначения:

- Демонтируемые железнодорожные пути на железобетонных шпалах (т.1-т.2, т.3 - т.4)

Изм.	Кол.уч.	Лист	N°док.	Подпись	Дата
					2023
Рук.проекта		Шевчук К.А.			11.09
Ген.директор		Кесслер Ю.Ф.			11.09
Нач.участка		Перевизнык А.П.			11.09
Гл.инженер		Юрченко В.И.			11.09

131-23-ПЖ

Ж/д пути от испытательного центра до обкаточной линии с удлинением трансбордера, расположенные по адресу: Московская область, г.о. Мытищи, ул. Колонцова, 4.

Железнодорожные пути.

Стадия	Лист	Листов
ИД	3	

Исполнительная схема
Демонтаж железнодорожного пути №1 на железобетонных шпалах на участках т.1-т.2, т.3-т.4.

ООО "КиКГЕОСТРОЙ"

Согласовано

Взам. инв. №

Подп. и дата

Инв. № подл.

Формат А3