Рабочая документация

Конструкции металлические деталировочные

Ж/д пути от испытательного центра до обкаточной линии с удлинением трасбордера, расположенные по адресу:
Московская обл., г. о. Мытищи, ул. Колонцова, 4
Эстакада.

131-23-КМД-2

2023 г.

Tekla structures

Ведомость метизов

Наименование	ГОСТ	Кол шт.	Масса, кг.	Примечание
Болт М20х80	ГОСТ 52644-2006	48	13.01	40Х Селект
Гайка М 20	ГОСТ 52645-2006	48	4.27	40Х Селект
Шайба 20	ГОСТ 52646-2006	144	5.23	40Х Селект
Всего, кг:			22.51	

Выборка металла по профилям

Профиль	Стандарт профиля	Материал	Вес, кг	Примечание
[.16П	ГОСТ_8240-97	С245	1719.23	
L.63х6	ГОСТ_8509-93	С245	432.17	
L.90х6	ГОСТ_8509-93	С245	975.51	
L.100х8	ГОСТ_8509-93	С245	858.57	
L.125х10	ГОСТ_8509-93	С245	4530.52	
-8	ГОСТ 19903-74	С245	49.44	
-10	ГОСТ 19903-74	С245	485.57	
-12	ГОСТ 19903-74	С245	49.03	
-20	ГОСТ 19903-74	С345	233.48	
		Итого:	9333.52 кг	

Таблица отправочных марок

Отпр. марка	Кол-во	Масса, кг		№ лист
		Марки	Общей	
Тр-1	5	105.8	529	2
Ф-1	1	1647.24	1647.24	3
Ф-2	1	1213.08	1213.08	4
Ф-3	1	1167.43	1167.43	5
Ф-4	1	1842.96	1842.96	6
Ф-5	1	1269.2	1269.2	7
Ф-6	1	1269.2	1269.2	8
Ф-7	8	44.9	359.2	40
Итого:	19 марок		9297.31 кг	

3d (1:100)

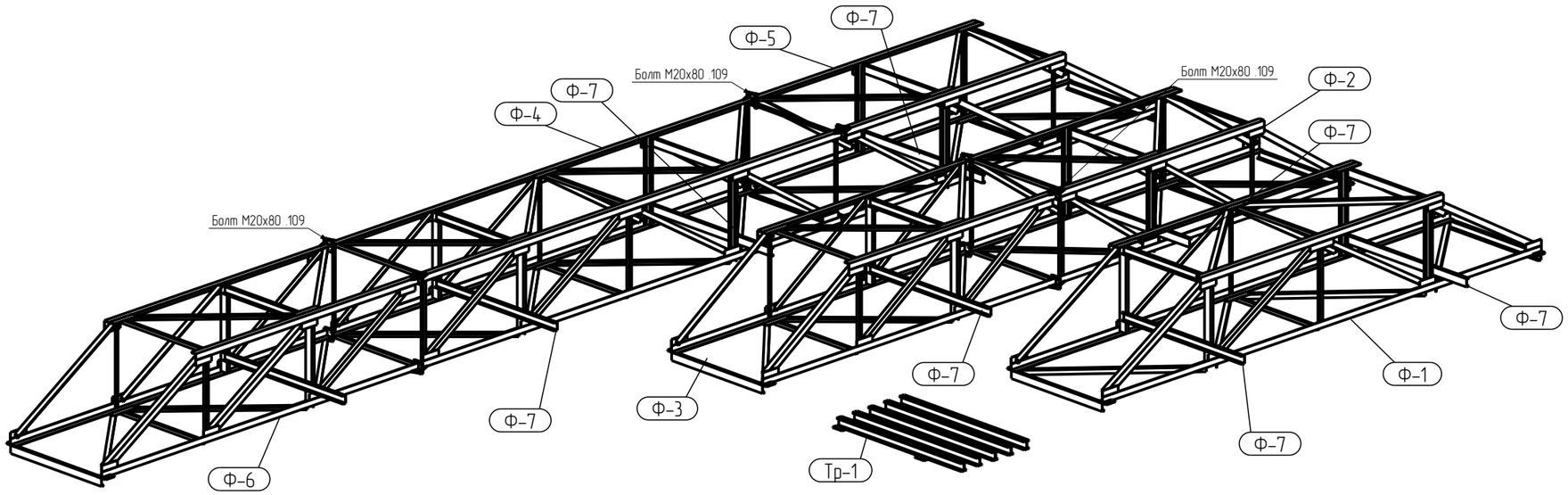

1. Данный чертеж выполнен на основании проекта 131-23-АС4, разработанного ООО НПП "ОВИСТ".
2. Монтаж производить на болтах и ручной электродуговой сварке согласно чертежей КМД и узлов чертежей КМ.
3. Монтажную сварку производить электродами типа Э-42 по ГОСТ 9467-75*.
4. Постоянные болтовые соединения контрить контргайками.

Изм.	Кол.уч.	Лист	№док.	Подп.	Дата

131-23-КМД-2

Ж/д пути от испытательного центра до обкаточной линии с удлинением трасбордера, расположенные по адресу:

Московская обл., г. о. Мытищи, ул. Колонцова, 4
Эстакада.

Стадия	Лист	Листов
КМД	1	

Общие данные

Взам. инв. N | Подпись и дата | Инв. N подл.

Tekla structures

Paper size / Формат: А3 (420х297)

Вид сверху (1:10)

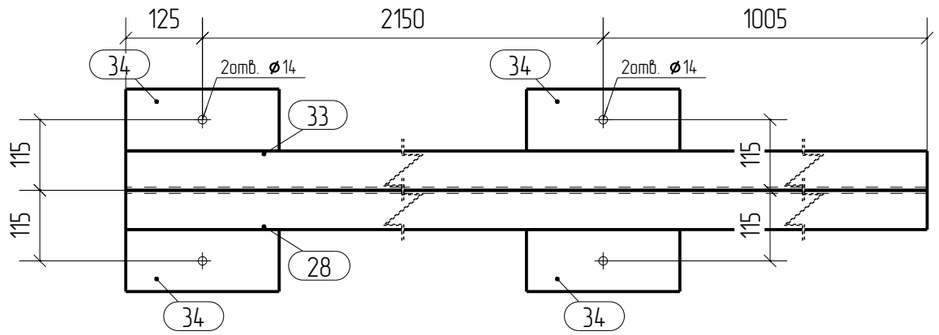

А – А (1:5)

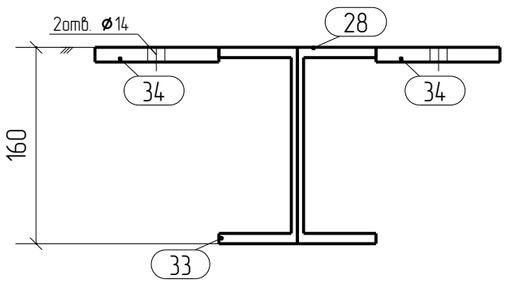

Главный вид (1:10)

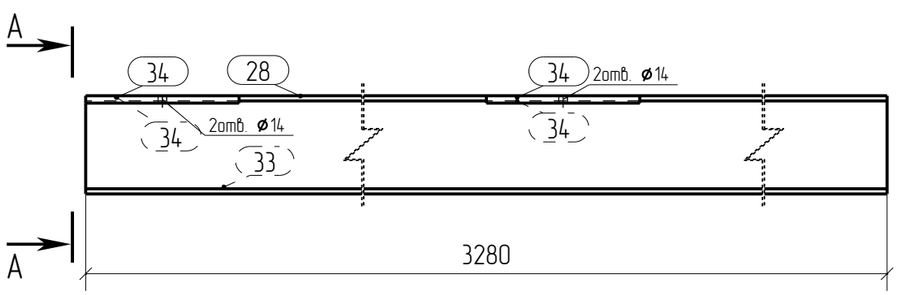

Спецификация

Марка	№ дет.	Кол-во	Сечение	Длина мм	Сталь	Масса, кг дет.	Масса, кг всех	Примечание
Тр-1	28	1	[.16П	3280	С245	46.6	46.6	
	33	1	[.16П	3280	С245	46.6	46.6	
	34	4	-12 x 101	250	С245	2.38	9.52	
				Вес марки:			105.8 кг	
Тр-1		5	Траверса	Вес всех марок:			529 кг	

Вид аксонометрический

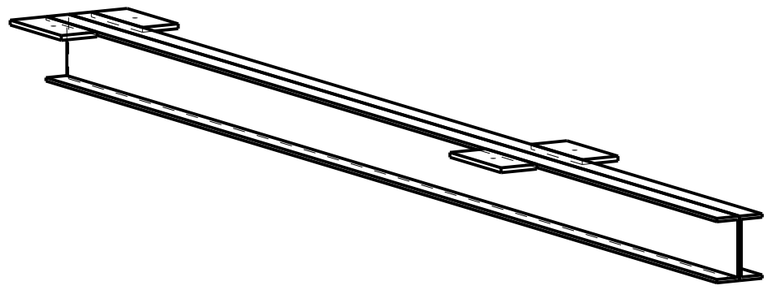

1. Данный чертеж выполнен на основании проекта 131-23-АС4.
2. Материал конструкций – сталь по ГОСТ 27772-88.
3. Неуказанные катеты сварных швов принимать по наименьшей толщине элементов
4. Сварные швы выполнять по контуру прилегания деталей, полуавтоматической сваркой в среде СО2 по ГОСТ 14771-76 и по ГОСТ 23518-79, для ручной дуговой сварки применять электроды Э50 по ГОСТ 9467-75*.
5. Изготовление металлоконструкций и контроль сварных швов производить в соответствии с требованиями ГОСТ 23118-2012 и СП 53-101-98.
6. После подготовки к нанесению антикоррозионной защиты, покрыть металлоконструкции в соответствии с ведомостью окраски марок.

Изм.	Кол.уч.	Лист	№док.	Подп.	Дата

131-23-КМД-2

Ж/д пути от испытательного центра до обкаточной линии с удлинением трасбордера, расположенные по адресу:

Московская обл., г. о. Мытищи, ул. Колонцова, 4
Эстакада.

Стадия	Лист	Листов
КМД	2	

Отправочная марка
Тр-1

Взам. инв. N | Подпись и дата | Инв. N подл.

Tekla structures

Paper size / Формат: А3 (420x297)

А – А (1:20)

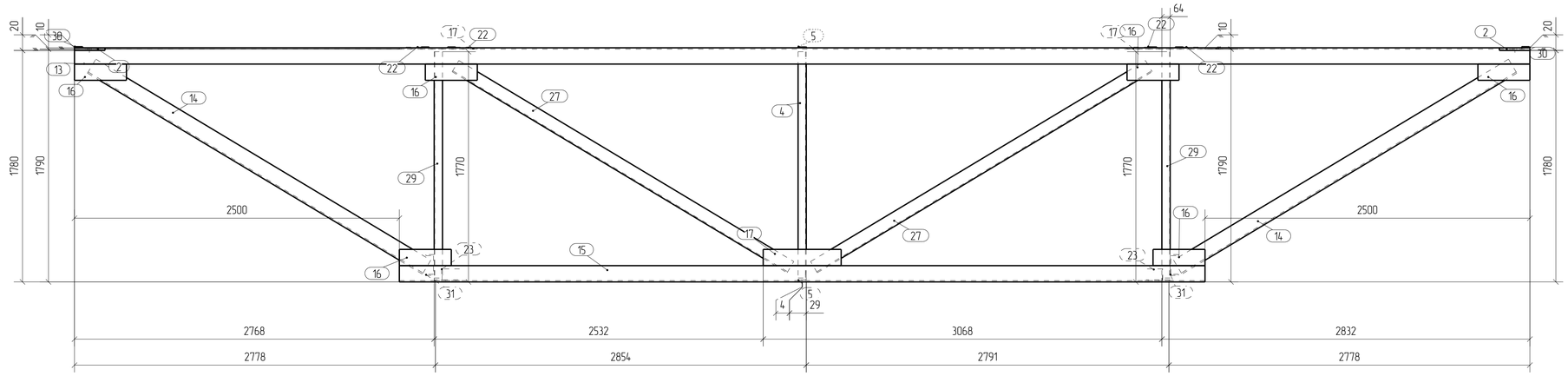

Ф-1 – Ф-1 (1:20)

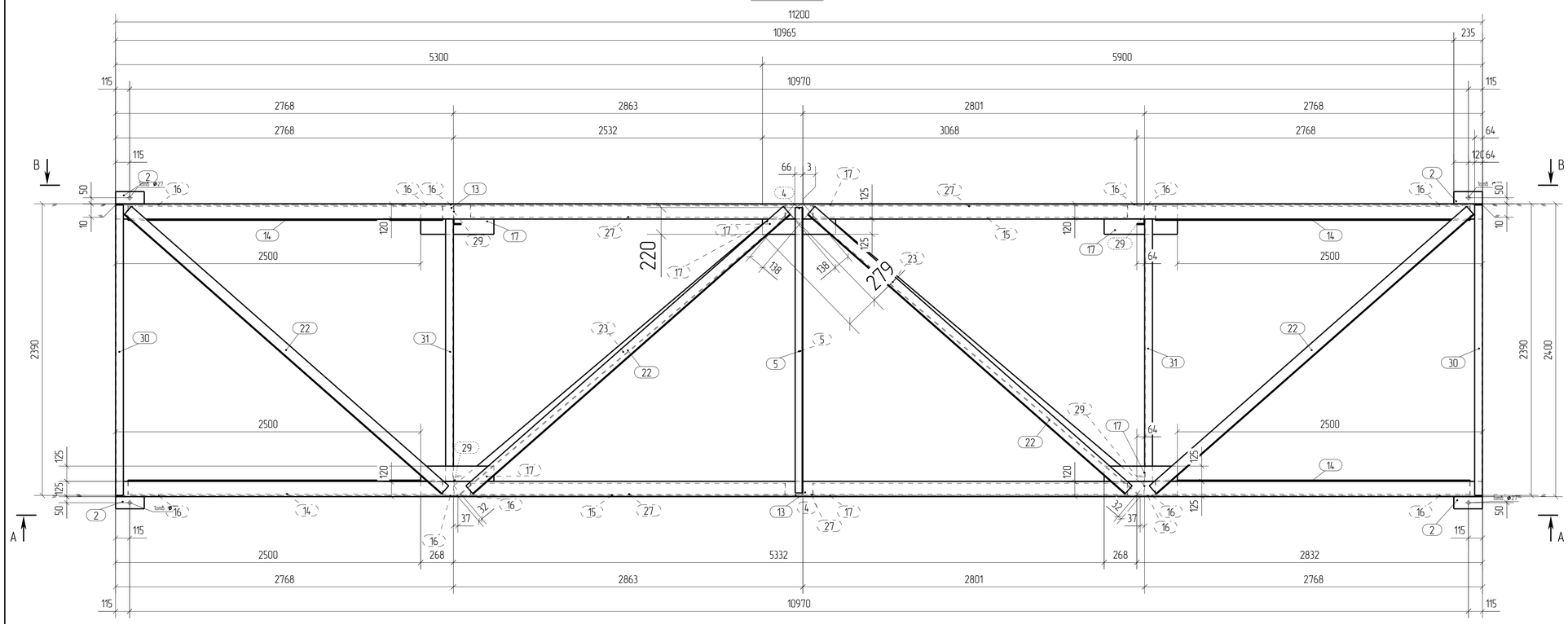

С – С (1:20)

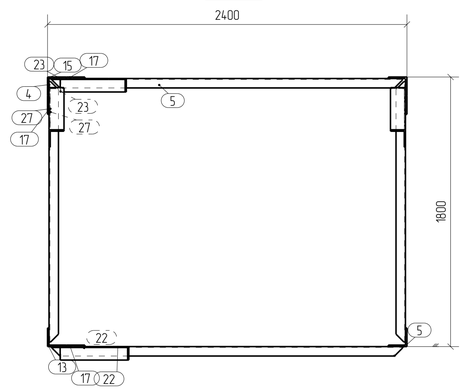

В – В (1:20)

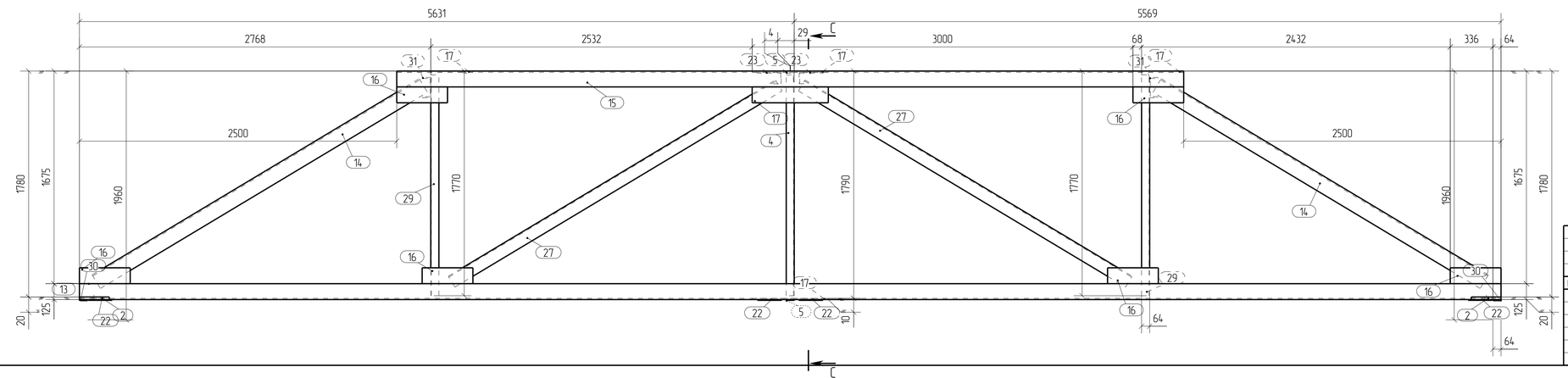

Спецификация

Марка	№ дет.	Кол-во	Сечение	Длина мм	Сталь	Масса, кг дет.	Масса, кг всех	Примечание
Ф-1	13	2	L 125x10	11200	С245	213.91	427.82	
	2	4	-20 x 100	235	С345	3.69	14.76	
	4	2	L 63x6	1740	С245	9.94	19.88	
	5	2	L 63x6	2340	С245	13.37	26.74	
	14	4	L 125x10	3005	С245	57.39	229.56	
	15	2	L 125x10	6200	С245	118.41	236.82	
	16	12	-10 x 125	400	С245	3.92	47.04	
	17	8	-10 x 125	600	С245	5.89	47.12	
	22	4	L 90x6	3465	С245	28.86	115.44	
	23	2	L 90x6	3540	С245	29.49	58.98	
	27	4	L 100x8	3005	С245	36.8	147.2	
	29	4	[16П	1740	С245	24.72	98.88	
	30	2	[16П	2380	С245	33.82	67.64	
	31	2	[16П	2160	С245	30.69	61.38	
				Вес марки:			1647.24 кг	
Ф-1		1	Ферма	Вес всех марок:			1647.24 кг	

1. Данный чертеж выполнен на основании проекта 131-23-АС4.
2. Материал конструкций – сталь по ГОСТ 27772-88.
3. Неуказанные катеты сварных швов принимать по наименьшей толщине элементов
4. Сварные швы выполнять по контуру прилегания деталей, полуавтоматической сваркой в среде СО2 по ГОСТ 14771-76 и по ГОСТ 23518-79, для ручной дуговой сварки применять электроды Э50 по ГОСТ 9467-75*.
5. Изготовление металлоконструкций и контроль сварных швов производить в соответствии с требованиями ГОСТ 23118-2012 и СП 53-101-98.
6. После подготовки к нанесению антикоррозионной защиты, покрыть металлоконструкции в соответствии с ведомостью окраски марок.

Изм.	Кол.уч.	Лист	№док.	Подп.	Дата	131-23-КМД-2		
						Х/д пути от испытательного центра до обкаточной линии с удлинением трасбордера, расположенные по адресу:		
						Московская обл., г. о. Мытищи, ул. Колонцова, 4 Эстакада.	Стадия: КМД	Лист: 3 / Листов:
						Отправочная марка Ф-1		

Взам. инв. N | Подпись и дата | Инв. N подл.

Tekla structures

Paper size / Формат: A1 (841x594)

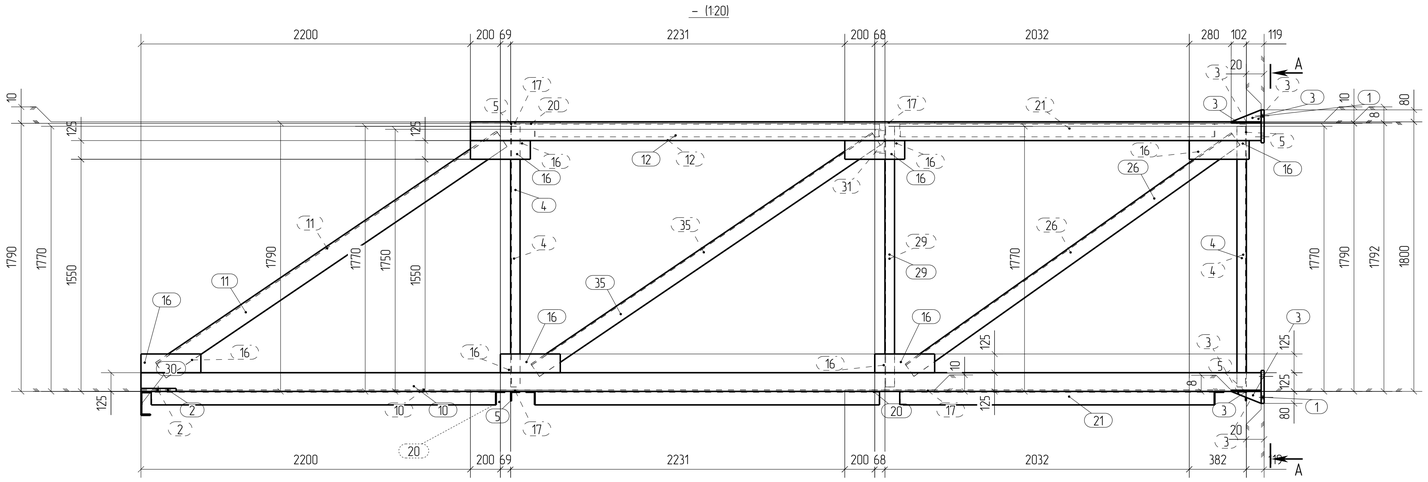

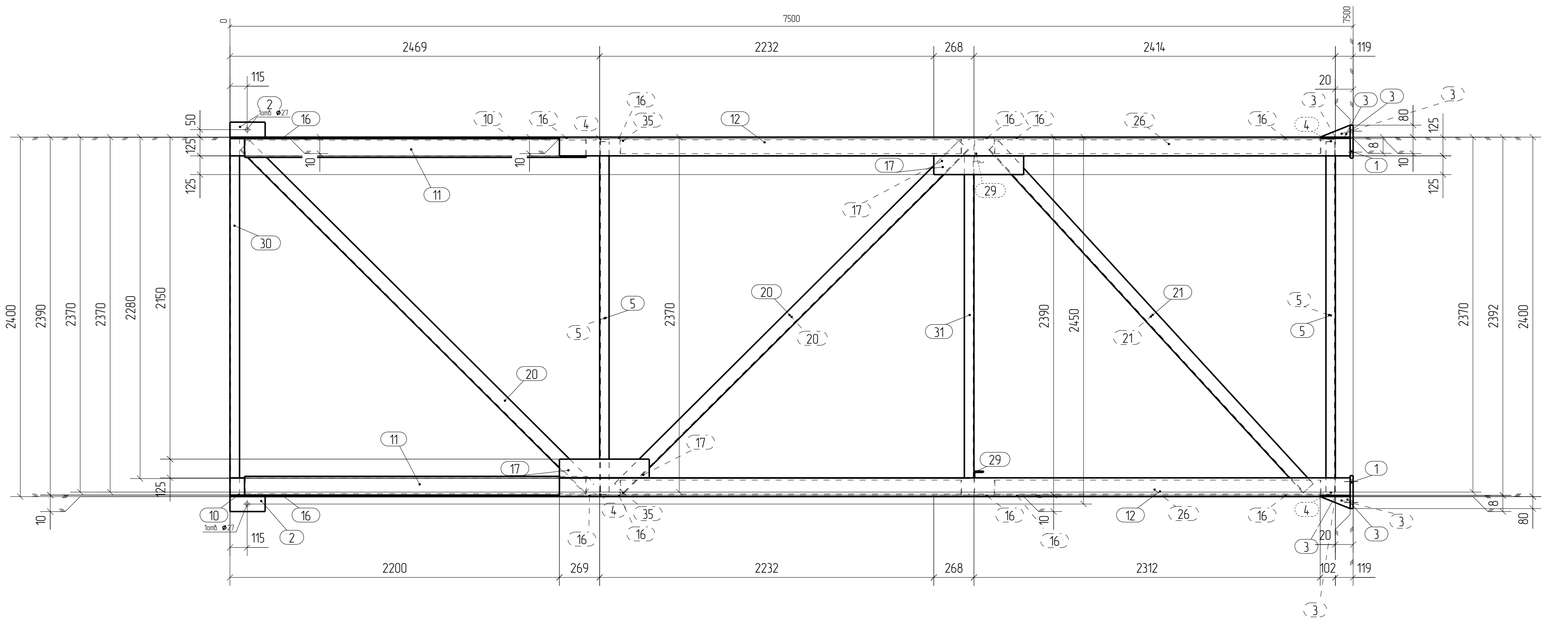

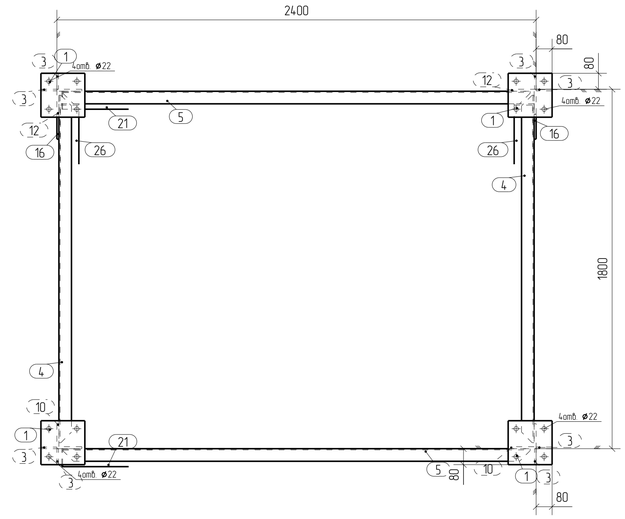

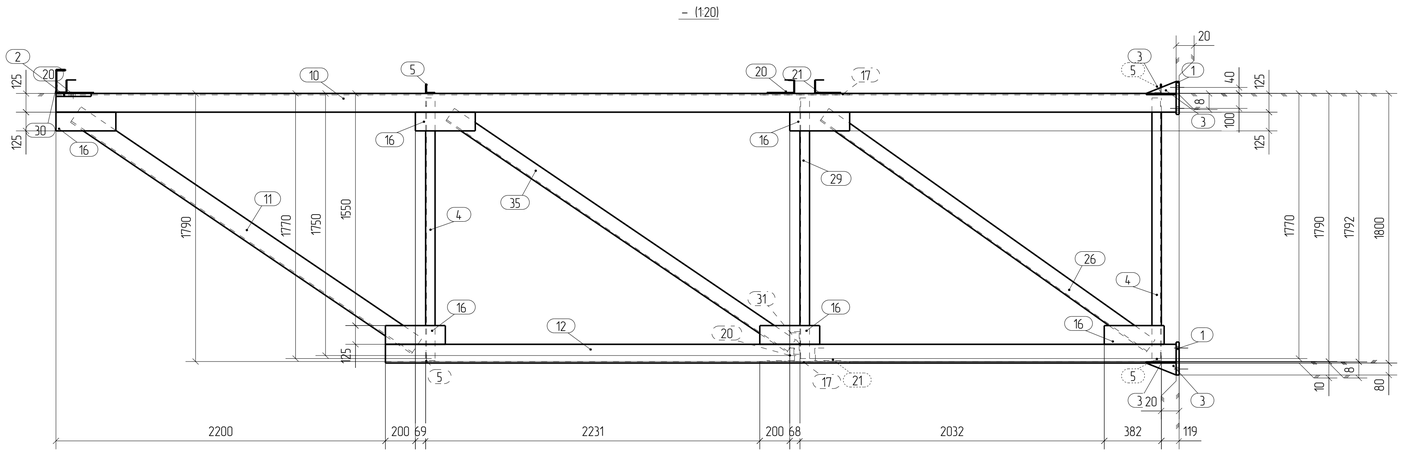

Спецификация

Марка	№ дет.	Кол-во	Сечение	Длина мм	Сталь	Масса, кг дет.	Масса, кг всех	Примечание
Ф–2	10	2	L 125x10	7480	С245	142.86	285.72	
	1	4	–20 x 220	220	С345	7.6	30.4	
	2	2	–20 x 100	235	С345	3.69	7.38	
	3	8	–8 x 80	200	С245	0.5	4	
	4	4	L 63x6	1740	С245	9.94	39.76	
	5	4	L 63x6	2340	С245	13.37	53.48	
	11	2	L 125x10	2752	С245	52.56	105.12	
	12	2	L 125x10	5280	С245	100.84	201.68	
	16	12	–10 x 125	400	С245	3.92	47.04	
	17	4	–10 x 125	600	С245	5.89	23.56	
	20	3	L 90x6	3246	С245	27.03	81.09	
	21	2	L 90x6	3107	С245	25.88	51.76	
	26	2	L 100x8	2670	С245	32.7	65.4	
	29	2	[16П	1740	С245	24.72	49.44	
	30	1	[16П	2380	С245	33.82	33.82	
	31	1	[16П	2160	С245	30.69	30.69	
	35	2	L 100x8	2752	С245	33.7	67.4	
				Вес марки:			1213.07 кг	
Ф–2		1	Ферма	Вес всех марок:			1213.07 кг	

1. Данный чертеж выполнен на основании проекта 131–23–АС4.
2. Материал конструкций – сталь по ГОСТ 27772–88.
3. Неуказанные катеты сварных швов принимать по наименьшей толщине элементов
4. Сварные швы выполнять по контуру прилегания деталей, полуавтоматической сваркой в среде СО2 по ГОСТ 14771–76 и по ГОСТ 23518–79, для ручной дуговой сварки применять электроды Э50 по ГОСТ 9467–75*.
5. Изготовление металлоконструкций и контроль сварных швов производить в соответствии с требованиями ГОСТ 23118–2012 и СП 53–101–98.
6. После подготовки к нанесению антикоррозионной защиты, покрыть металлоконструкции в соответствии с ведомостью окраски марок.

Изм.	Кол.уч.	Лист	№док.	Подп.	Дата	131-23-КМД-2			
						Х/В пути от испытательного центра до обкаточной линии с удлинением трасбордера, расположенные по адресу:			
						Московская обл., г. о. Мытищи, ул. Колонцова, 4 Эстакада.	Стадия	Лист	Листов
							КМД	4	
						Отправочная марка Ф–2			

Взам. инв. N | Подпись и дата | Инв. N подл.

Tekla structures

Paper size / Формат: A1 (841x594)

– (1:20)

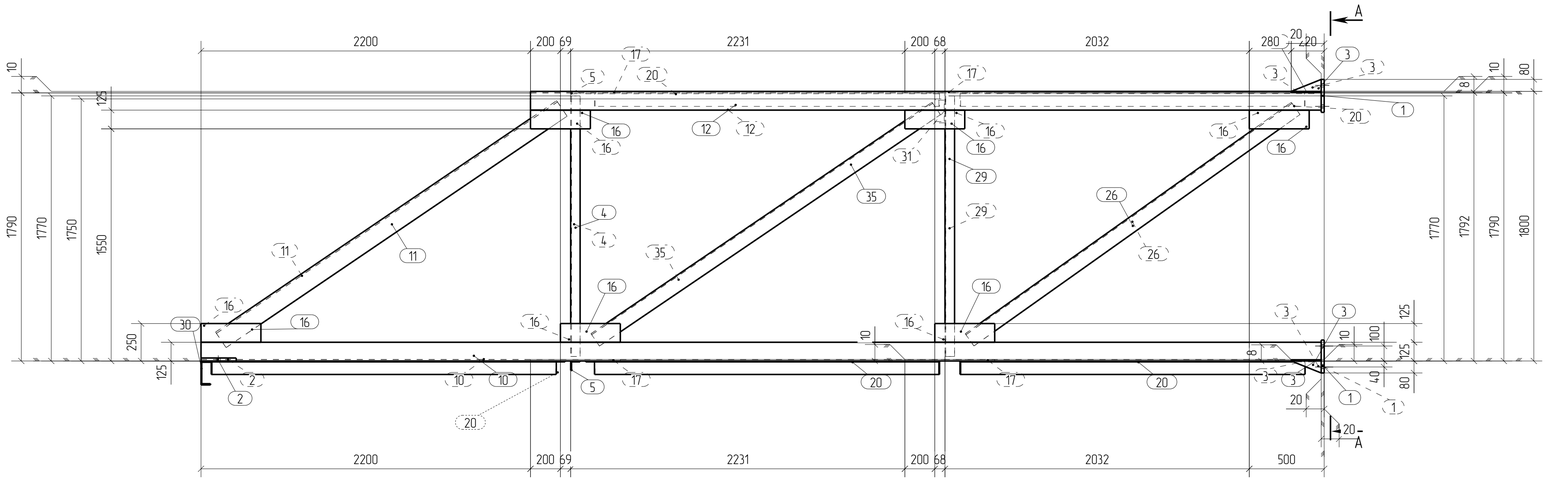

Ф–3 – Ф–3 (1:20)

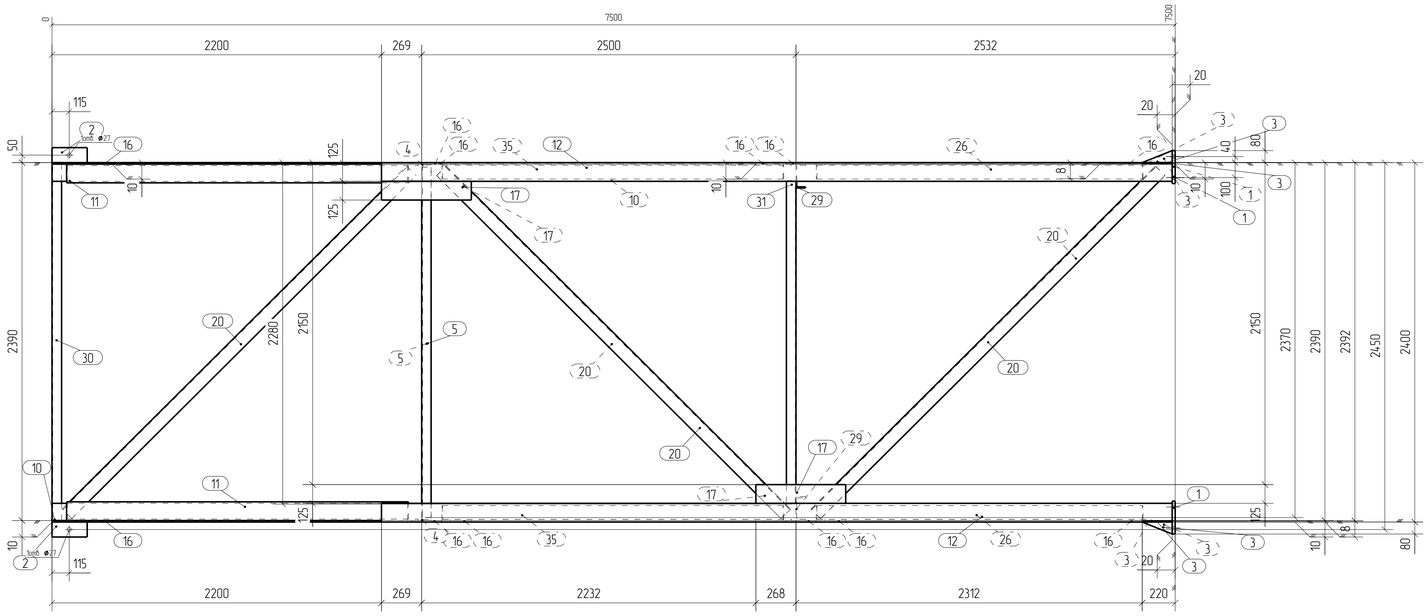

А – А (1:15)

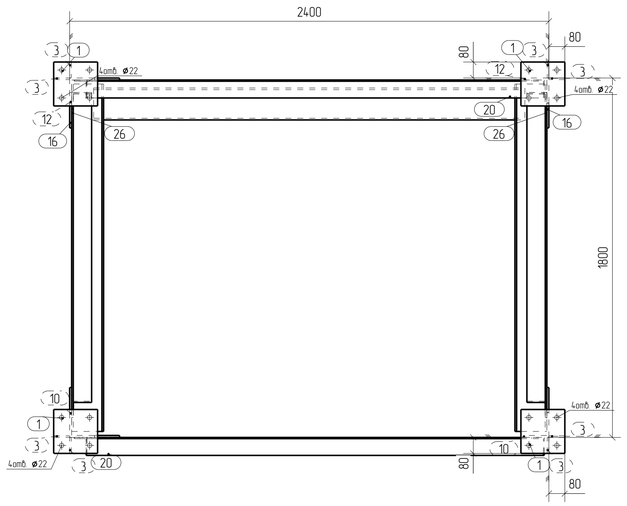

– (1:20)

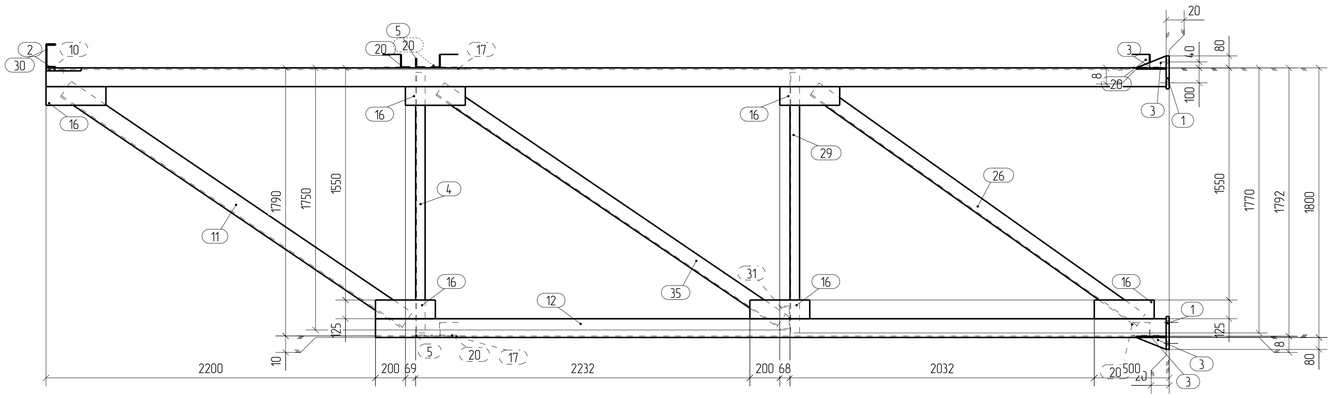

Спецификация

Марка	№ дет.	Кол-во	Сечение	Длина мм	Сталь	Масса, кг дет.	Масса, кг всех	Примечание
Ф–3	10	2	L 125x10	7480	С245	142.86	285.72	
	1	4	–20 x 220	220	С345	7.6	30.4	
	2	2	–20 x 100	235	С345	3.69	7.38	
	3	8	–8 x 80	200	С245	0.5	4	
	4	2	L 63x6	1740	С245	9.94	19.88	
	5	2	L 63x6	2340	С245	13.37	26.74	
	11	2	L 125x10	2752	С245	52.56	105.12	
	12	2	L 125x10	5280	С245	100.84	201.68	
	16	12	–10 x 125	400	С245	3.92	47.04	
	17	4	–10 x 125	600	С245	5.89	23.56	
	20	5	L 90x6	3246	С245	27.03	135.15	
	26	2	L 100x8	2670	С245	32.7	65.4	
	29	2	[16П	1740	С245	24.72	49.44	
	30	1	[16П	2380	С245	33.82	33.82	
	31	1	[16П	2160	С245	30.69	30.69	
	35	2	L 100x8	2752	С245	33.7	67.4	
				Вес марки:			1167.42 кг	
Ф–3		1	Ферма	Вес всех марок:			1167.42 кг	

1. Данный чертеж выполнен на основании проекта 131–23–АС4.
2. Материал конструкций – сталь по ГОСТ 27772–88.
3. Неуказанные катеты сварных швов принимать по наименьшей толщине элементов
4. Сварные швы выполнять по контуру прилегания деталей, полуавтоматической сваркой в среде CO2 по ГОСТ 14771–76 и по ГОСТ 23518–79, для ручной дуговой сварки применять электроды 350 по ГОСТ 9467–75*.
5. Изготовление металлоконструкций и контроль сварных швов производить в соответствии с требованиями ГОСТ 23118–2012 и СП 53–101–98.
6. После подготовки к нанесению антикоррозионной защиты, покрыть металлоконструкции в соответствии с ведомостью окраски марок.

Изм.	Кол.уч.	Лист	№док.	Подп.	Дата	131–23–КМД–2		
						Ж/д пути от испытательного центра до обкаточной линии с удлинением трасбордера, расположенные по адресу: Московская обл., г. о. Мытищи, ул. Колонцова, 4 Эстакада.	Стадия	Лист	Листов
							КМД	5	
						Отправочная марка Ф–3			

Взам. инв. N | Подпись и дата | Инв. N подл.

Tekla structures

Paper size / Формат: A1 (841x594)

– (1:20)

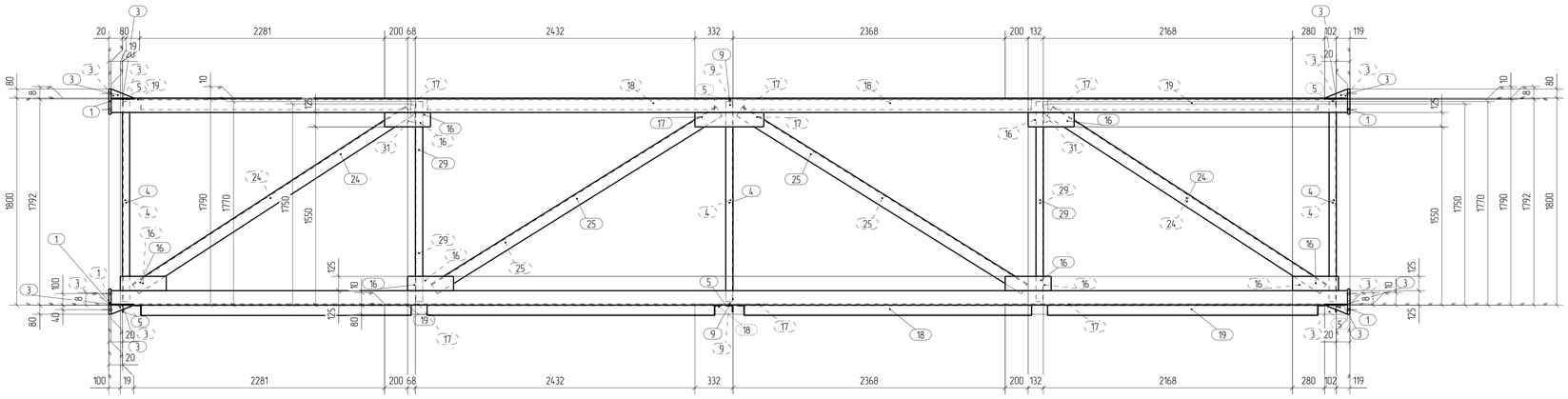

Ф-4 – Ф-4 (1:20)

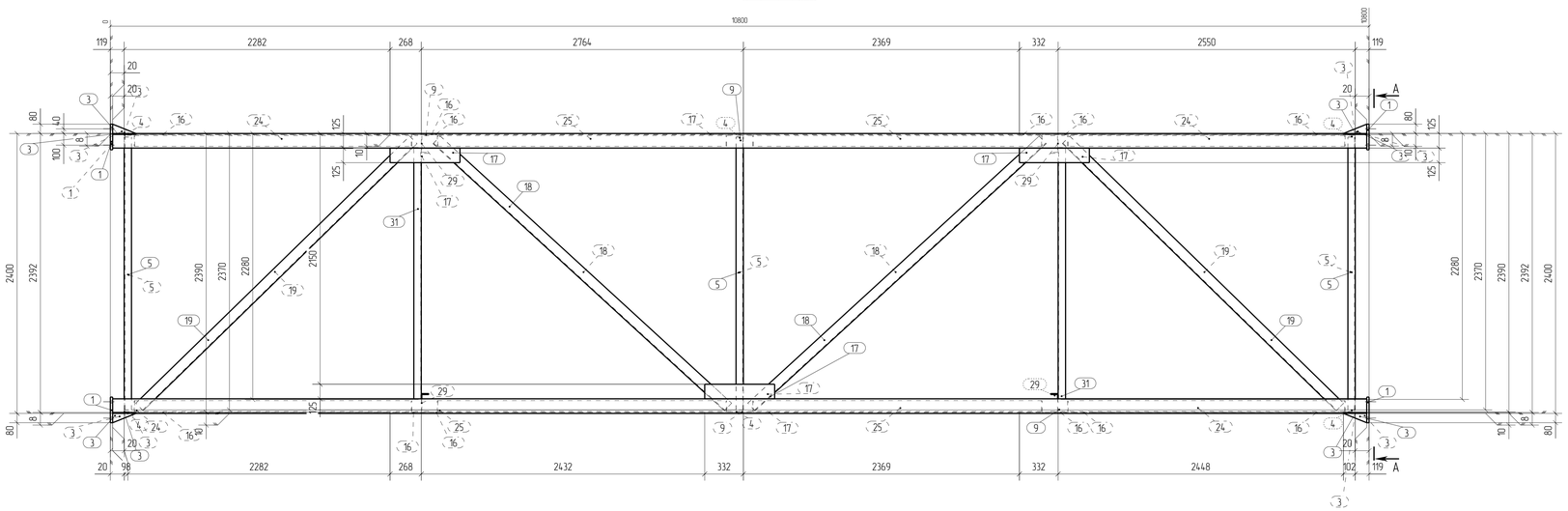

– (1:20)

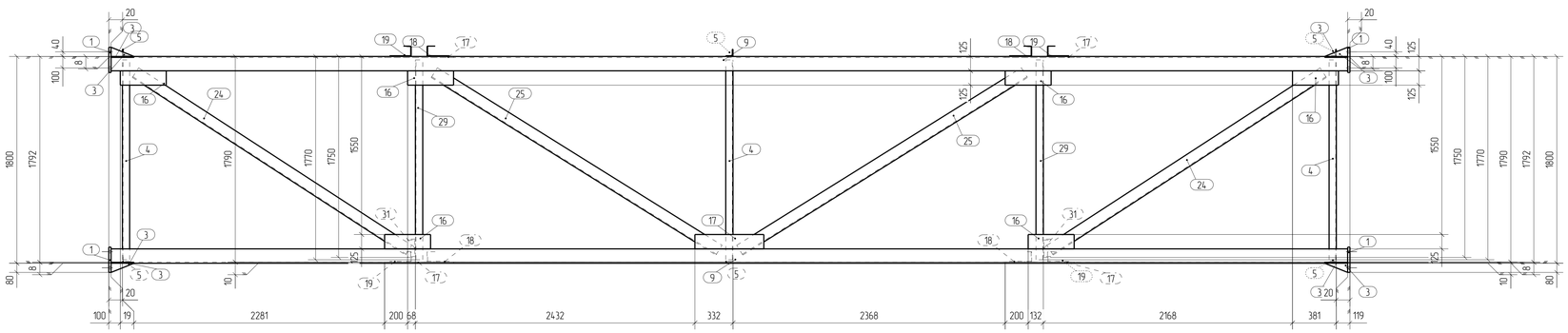

А – А (1:15)

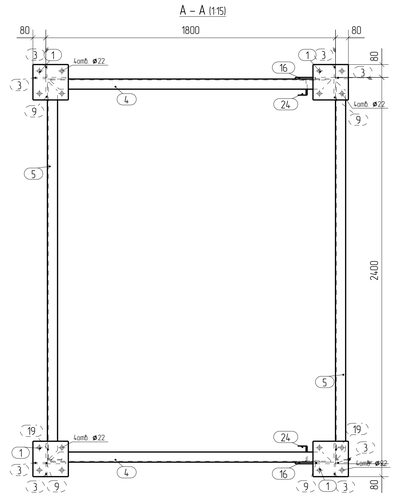

Спецификация

Марка	№ дет	Кол-во	Сечение	Длина мм	Сталь	Масса, кг дет	Масса, кг всех	Примечание
Ф-4	9	4	L 125x10	10760	С245	205.51	822.04	
	1	8	-20 x 220	220	С345	7.6	60.8	
	3	16	-8 x 80	200	С245	0.5	8	
	4	6	L 63x6	1740	С245	9.94	59.64	
	5	6	L 63x6	2340	С245	13.37	80.22	
	16	12	-10 x 125	400	С245	3.92	47.04	
	17	8	-10 x 125	600	С245	5.89	47.12	
	18	4	L 90x6	3390	С245	28.24	112.96	
	19	4	L 90x6	3281	С245	27.33	109.32	
	24	4	L 100x8	2835	С245	34.72	138.88	
	25	4	L 100x8	2920	С245	35.75	143	
	29	4	[16П	1740	С245	24.72	98.88	
	31	2	[16П	2160	С245	30.69	61.38	
				Вес марки:			1842.96 кг	
Ф-4	1		Ферма	Вес всех марок:			1842.96 кг	

1. Данный чертеж выполнен на основании проекта 131-23-АС4.
2. Материал конструкций – сталь по ГОСТ 27772-88.
3. Неуказанные катеты сварных швов принимать по наименьшей толщине элементов
4. Сварные швы выполнять по контуру прилегания деталей, полуавтоматической сваркой в среде СО2 по ГОСТ 14771-76 и по ГОСТ 23518-79, для ручной дуговой сварки применять электроды Э50 по ГОСТ 9467-75*
5. Изготовление металлоконструкций и контроль сварных швов производить в соответствии с требованиями ГОСТ 23118-2012 и СП 53-101-98.
6. После подготовки к нанесению антикоррозионной защиты, покрыть металлоконструкции в соответствии с ведомостью окраски марок.

Изм	Кол.уч	Лист	№Док	Подп	Дата	131-23-КМД-2		
						Х/д пути от испытательного центра до обкаточной линии с удлинением трасвордера, расположенные по адресу: Московская обл., г. о. Мытищи, ул. Колонцова, 4 Эстакада.	Стадия	Лист	Листов
							КМД	6	
						Отправочная марка Ф-4			

Инв. № подл. | Подпись и дата | Взам. инв. №

Tekla structures

Paper size / Формат: Нестандарт (1051x594)

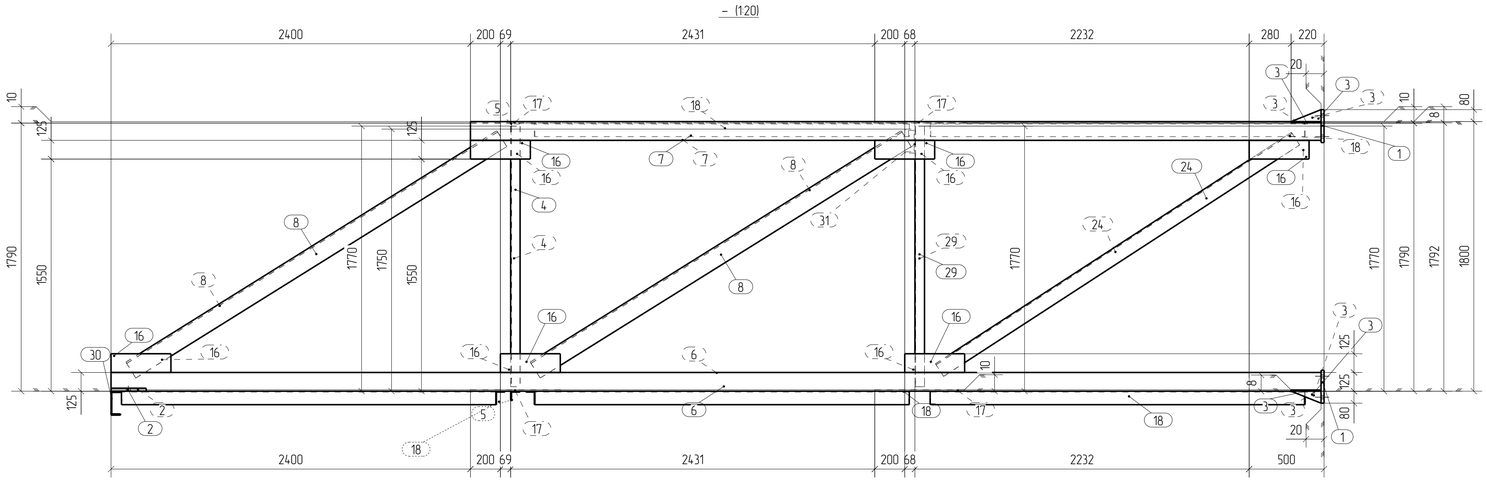

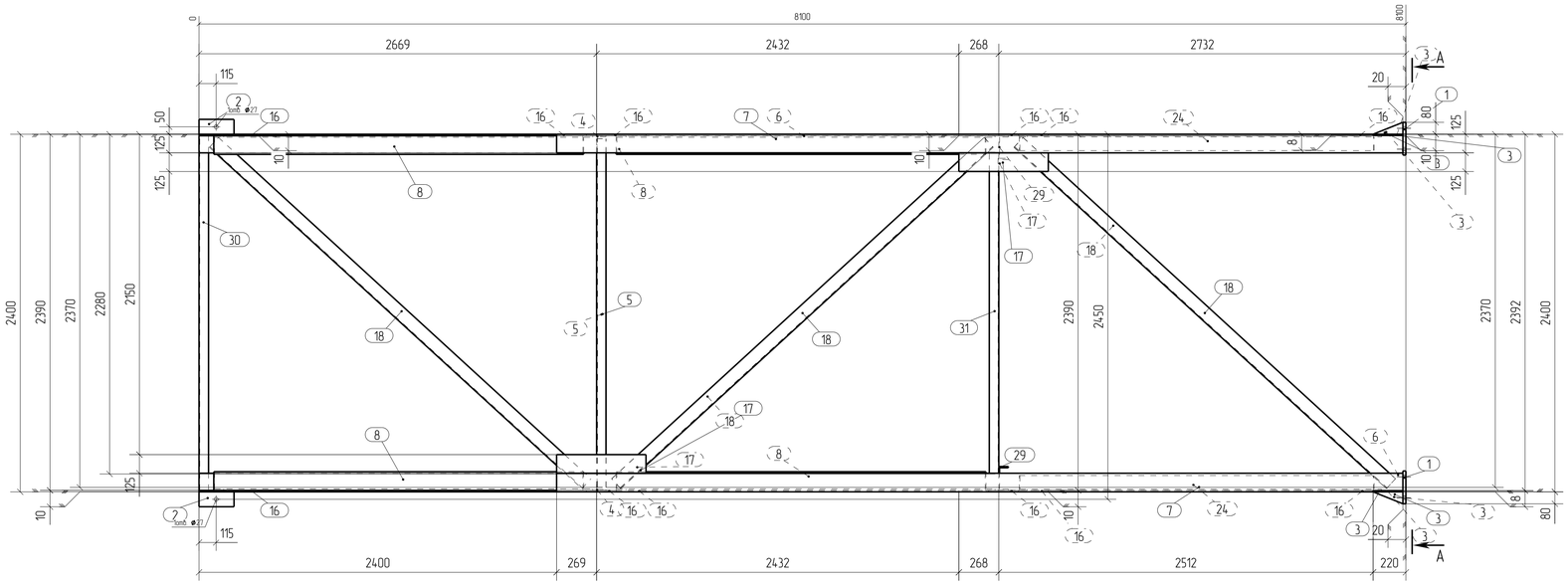

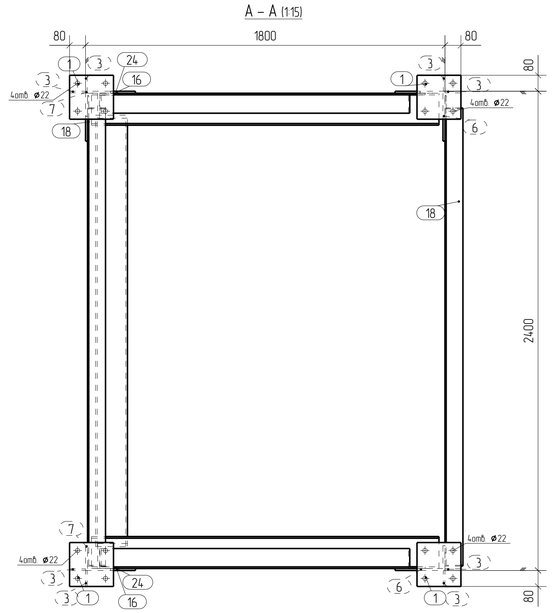

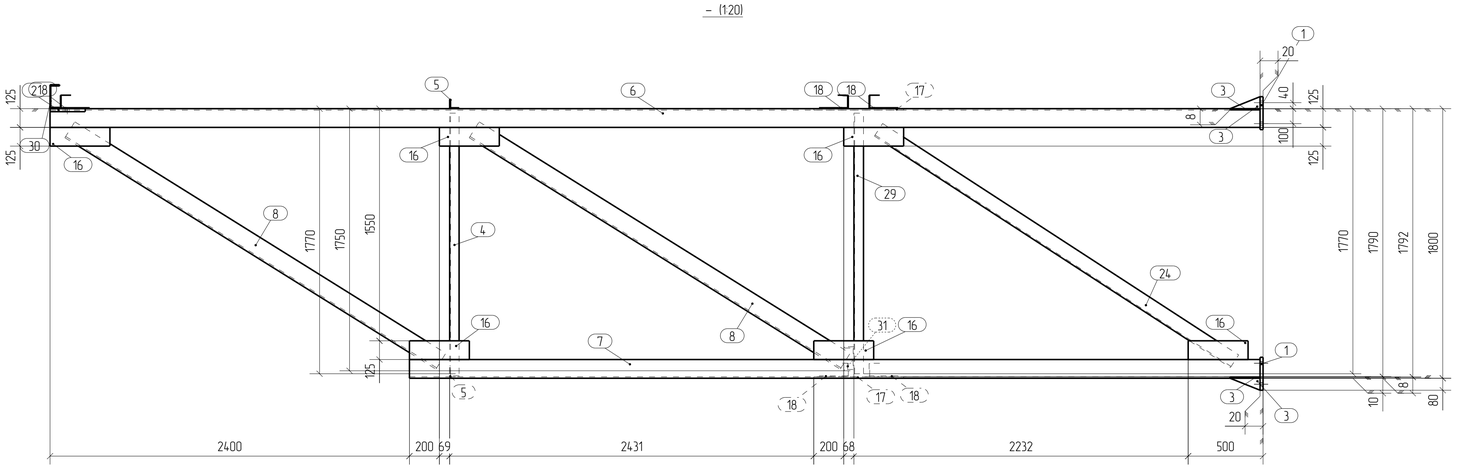

Спецификация							
Марка	№ дет.	Кол-во	Сечение	Длина мм	Сталь	Масса, кг дет.	Масса, кг всех	Примечание
Ф–5	6	2	L 125x10	8080	С245	154.32	308.64	
	1	4	–20 x 220	220	С345	7.6	30.4	
	2	2	–20 x 100	235	С345	3.69	7.38	
	3	8	–8 x 80	200	С245	0.5	4	
	4	2	L 63x6	1740	С245	9.94	19.88	
	5	2	L 63x6	2340	С245	13.37	26.74	
	7	2	L 125x10	5680	С245	108.48	216.96	
	8	4	L 125x10	2920	С245	55.76	223.04	
	16	12	–10 x 125	400	С245	3.92	47.04	
	17	4	–10 x 125	600	С245	5.89	23.56	
	18	5	L 90x6	3390	С245	28.24	141.2	
	24	2	L 100x8	2835	С245	34.72	69.44	
	29	2	[16П	1740	С245	24.72	49.44	
	30	1	[16П	2380	С245	33.82	33.82	
	31	1	[16П	2160	С245	30.69	30.69	
				Вес марки:			1269.2 кг	
Ф–5		1	Ферма	Вес всех марок:			1269.2 кг	

1. Данный чертеж выполнен на основании проекта 131-23-АС4.
2. Материал конструкций – сталь по ГОСТ 27772-88.
3. Неуказанные катеты сварных швов принимать по наименьшей толщине элементов
4. Сварные швы выполнять по контуру прилегания деталей, полуавтоматической сваркой в среде СО2 по ГОСТ 14771-76 и по ГОСТ 23518-79, для ручной дуговой сварки применять электроды Э50 по ГОСТ 9467-75*.
5. Изготовление металлоконструкций и контроль сварных швов производить в соответствии с требованиями ГОСТ 23118-2012 и СП 53-101-98.
6. После подготовки к нанесению антикоррозионной защиты, покрыть металлоконструкции в соответствии с ведомостью окраски марок.

Изм.	Кол.уч.	Лист	№док.	Подп.	Дата	131-23-КМД-2		
						Х/З пути от испытательного центра до обкаточной линии с удлинением трасбордера, расположенные по адресу:		
						Московская обл., г. о. Мытищи, ул. Колонцова, 4 Эстакада.	Стадия: КМД	Лист: 7 / Листов:
						Отправочная марка Ф–5		

Взам. инв. N | Подпись и дата | Инв. N подл.

Tekla structures

Paper size / Формат: A1 (841x594)

– (1:20)

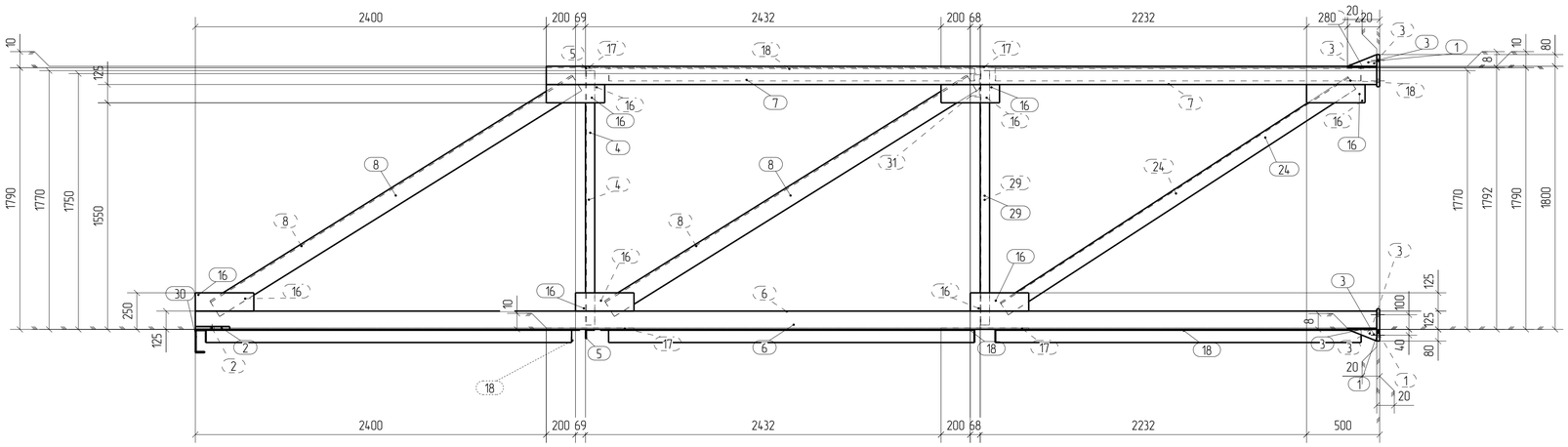

Ф-6 – Ф-6 (1:20)

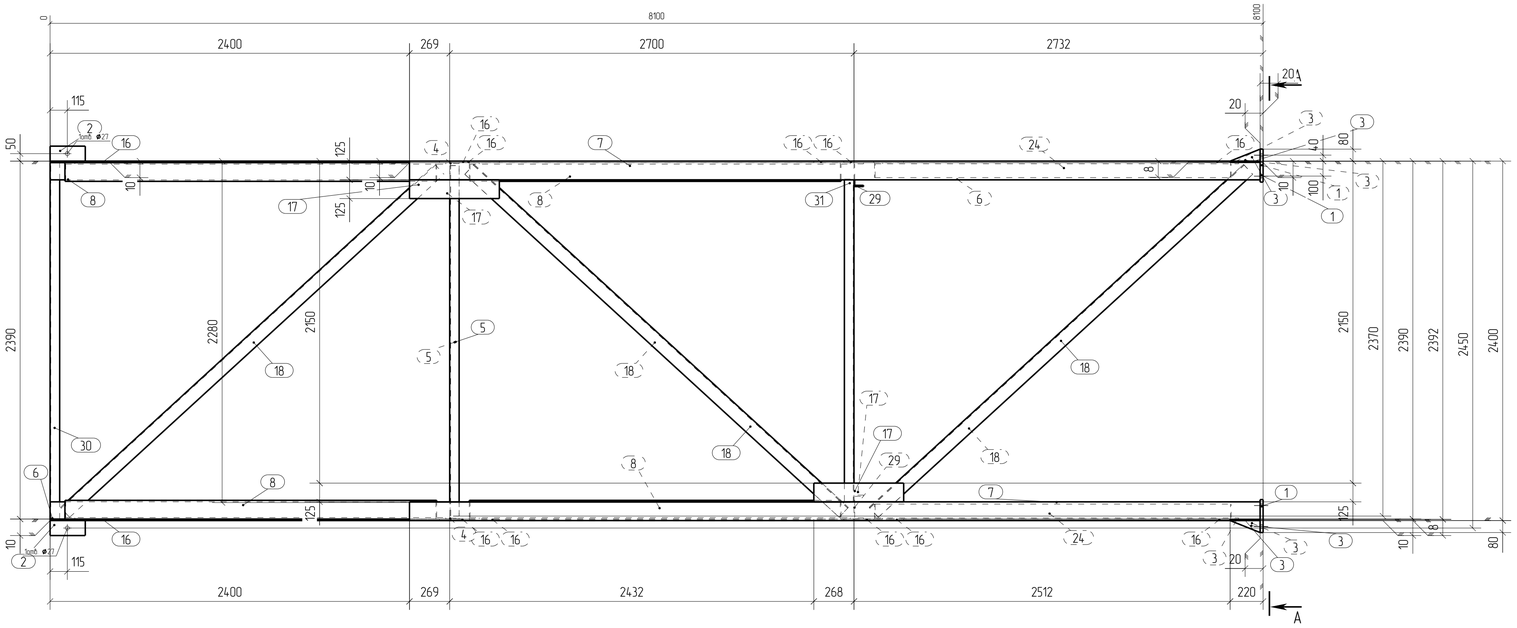

– (1:20)

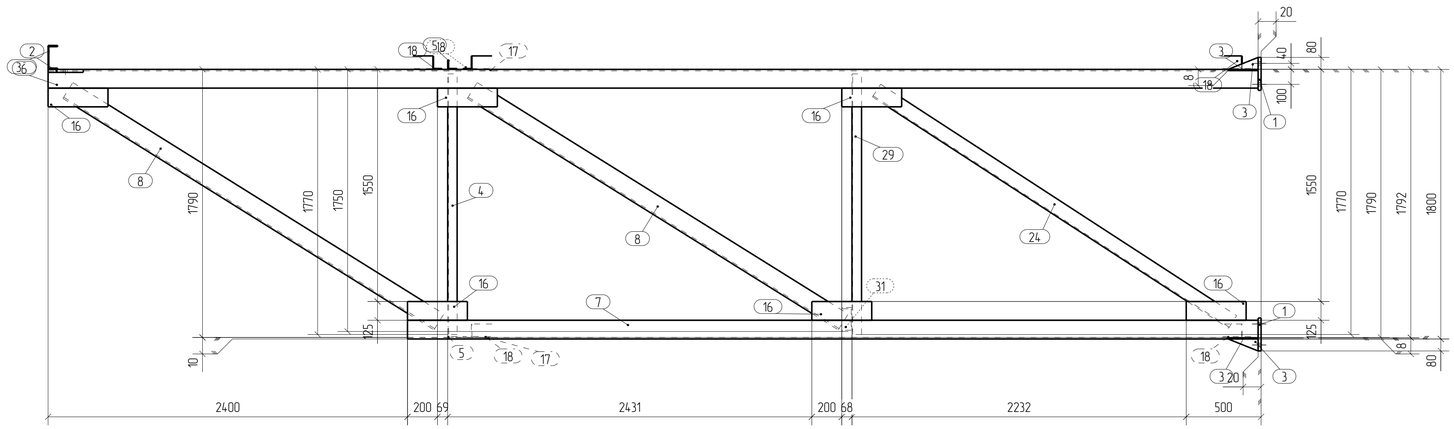

А – А (1:15)

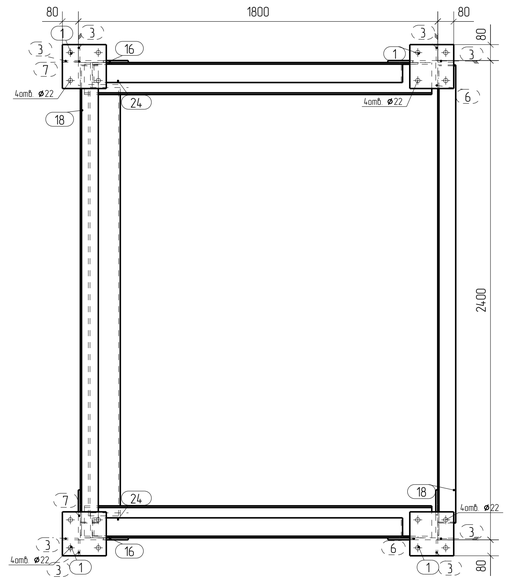

Спецификация

Марка	№ дет.	Кол-во	Сечение	Длина мм	Сталь	Масса, кг дет.	Масса, кг всех	Примечание
Ф-6	6	2	L 125x10	8080	С245	154.32	308.64	
	1	4	-20 x 220	220	С345	7.6	30.4	
	2	2	-20 x 100	235	С345	3.69	7.38	
	3	8	-8 x 80	200	С245	0.5	4	
	4	2	L 63x6	1740	С245	9.94	19.88	
	5	2	L 63x6	2340	С245	13.37	26.74	
	7	2	L 125x10	5680	С245	108.48	216.96	
	8	4	L 125x10	2920	С245	55.76	223.04	
	16	12	-10 x 125	400	С245	3.92	47.04	
	17	4	-10 x 125	600	С245	5.89	23.56	
	18	5	L 90x6	3390	С245	28.24	141.2	
	24	2	L 100x8	2835	С245	34.72	69.44	
	29	2	[16П	1740	С245	24.72	49.44	
	30	1	[16П	2380	С245	33.82	33.82	
	31	1	[16П	2160	С245	30.69	30.69	
				Вес марки:			1269.2 кг	
Ф-6		1	Ферма	Вес всех марок:			1269.2 кг	

1. Данный чертеж выполнен на основании проекта 131-23-АС4.
2. Материал конструкций – сталь по ГОСТ 27772-88.
3. Неуказанные катеты сварных швов принимать по наименьшей толщине элементов
4. Сварные швы выполнять по контуру прилегания деталей, полуавтоматической сваркой в среде СО2 по ГОСТ 14771-76 и по ГОСТ 23518-79, для ручной дуговой сварки применять электроды Э50 по ГОСТ 9467-75*.
5. Изготовление металлоконструкций и контроль сварных швов производить в соответствии с требованиями ГОСТ 23118-2012 и СП 53-101-98.
6. После подготовки к нанесению антикоррозионной защиты, покрыть металлоконструкции в соответствии с ведомостью окраски марок.

Изм.	Кол.уч.	Лист	№док.	Подп.	Дата	131-23-КМД-2			
						Ж/д пути от испытательного центра до обкаточной линии с удлинением трасбордера, расположенные по адресу: Московская обл., г. о. Мытищи, ул. Колонцова, 4 Эстакада.	Стадия	Лист	Листов
							КМД	8	
						Отправочная марка Ф-6			

Взам. инв. N | Подпись и дата | Инв. N подл.

Tekla structures

Paper size / Формат: A1 (841x594)

Позиция	Сечение	Длина мм	Кол-во	Масса, кг		Площадь, кв.м		Сталь	Примечание
				1 шт.	всех	1 шт.	всех		
1	-20 x 220	220	24	7.6	182.4	0.11	2.75	С345	

Кол-во	Марка
4	Ф-2
4	Ф-3
8	Ф-4
4	Ф-5
4	Ф-6

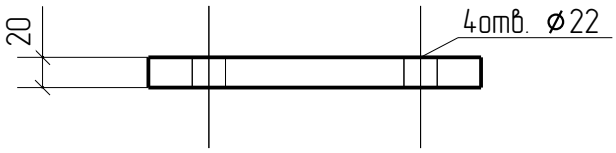

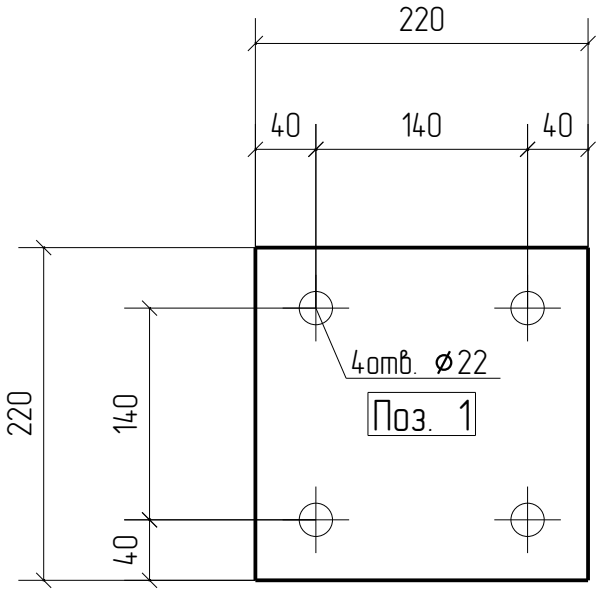

Изм.	Кол.уч.	Лист	№док.	Подп.	Дата

131-23-КМД-2

Ж/д пути от испытательного центра до обкаточной линии с удлинением трасбордера, расположенные по адресу:

Московская обл., г. о. Мытищи, ул. Колонцова, 4
Эстакада.

Стадия	Лист	Листов
КМД	9	

Деталь
1

Взам. инв. N

Подпись и дата

Инд. N подл.

Tekla structures

Paper size / Формат: A4 I (210x297)

Позиция	Сечение	Длина мм	Кол-во	Масса, кг		Площадь, кв.м		Сталь	Примечание
				1 шт.	всех	1 шт.	всех		
2	-20 x 100	235	12	3.69	44.28	0.06	0.72	С345	

Кол-во	Марка
4	Ф-1
2	Ф-2
2	Ф-3
2	Ф-5
2	Ф-6

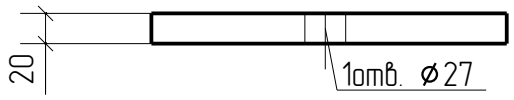

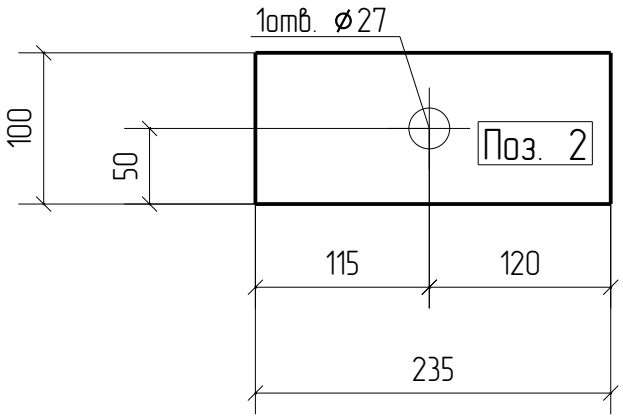

Изм.	Кол.уч.	Лист	№док.	Подп.	Дата

131-23-КМД-2

Ж/д пути от испытательного центра до обкаточной линии с удлинением трасбордера, расположенные по адресу:

Московская обл., г. о. Мытищи, ул. Колонцова, 4
Эстакада.

Стадия	Лист	Листов
КМД	10	

Деталь
2

Взам. инв. N

Подпись и дата

Инд. N подл.

Tekla structures

Paper size / Формат: A4 I (210x297)

Позиция	Сечение	Длина мм	Кол-во	Масса, кг		Площадь, кв.м		Сталь	Примечание
				1 шт.	всех	1 шт.	всех		
3	-8 x 80	200	48	0.5	24	0.02	0.96	С245	

Кол-во	Марка
8	Ф-2
8	Ф-3
16	Ф-4
8	Ф-5
8	Ф-6

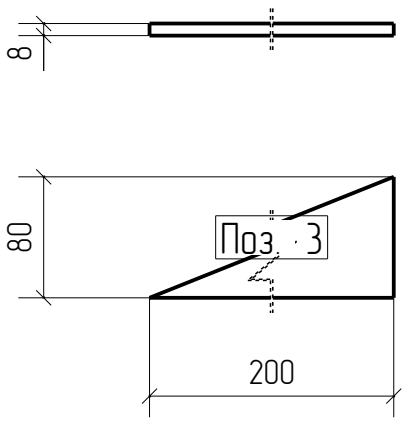

Изм.	Кол.уч.	Лист	№док.	Подп.	Дата

131-23-КМД-2

Ж/д пути от испытательного центра до обкаточной линии с удлинением трасбордера, расположенные по адресу:

Московская обл., г. о. Мытищи, ул. Колонцова, 4
Эстакада.

Стадия	Лист	Листов
КМД	11	

Деталь
3

Взам. инв. N

Подпись и дата

Инв. N подл.

Tekla structures

Paper size / Формат: A4 I (210x297)

Позиция	Сечение	Длина мм	Кол-во	Масса, кг		Площадь, кв.м		Сталь	Примечание
				1 шт.	всех	1 шт.	всех		
4	L.63x6	1740	18	9.94	178.92	0.43	7.81	С245	

Кол-во	Марка
2	Ф-1
4	Ф-2
2	Ф-3
6	Ф-4
2	Ф-5
2	Ф-6

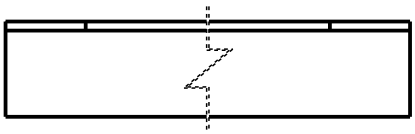

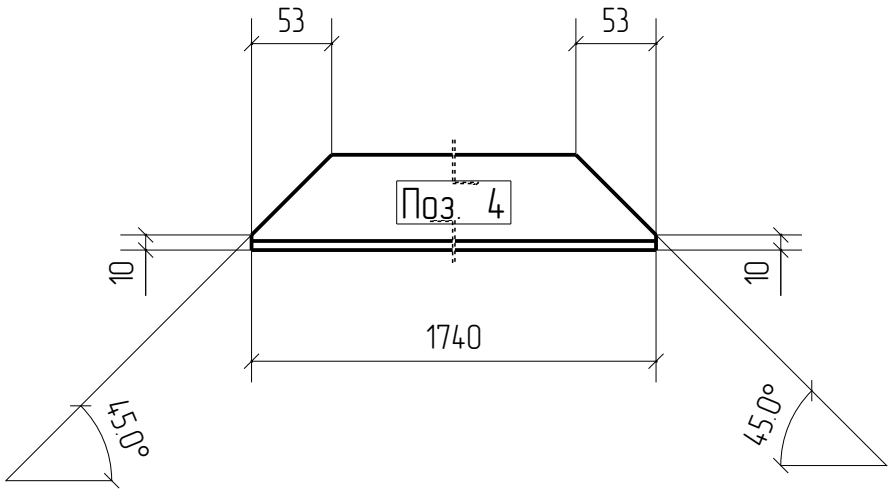

Взам. инв. N	Подпись и дата	Инд. N подл.

Изм.	Кол.уч.	Лист	№док.	Подп.	Дата

131-23-КМД-2

Ж/д пути от испытательного центра до обкаточной линии с удлинением трасбордера, расположенные по адресу:

Московская обл., г. о. Мытищи, ул. Колонцова, 4
Эстакада.

Стадия	Лист	Листов
КМД	12	

Деталь
4

Tekla structures

Paper size / Формат: A4 I (210x297)

Позиция	Сечение	Длина мм	Кол-во	Масса, кг		Площадь, кв.м		Сталь	Примечание
				1 шт.	всех	1 шт.	всех		
5	L.63x6	2340	18	13.37	240.66	0.59	10.53	С245	

Кол-во	Марка
2	Ф-1
4	Ф-2
2	Ф-3
6	Ф-4
2	Ф-5
2	Ф-6

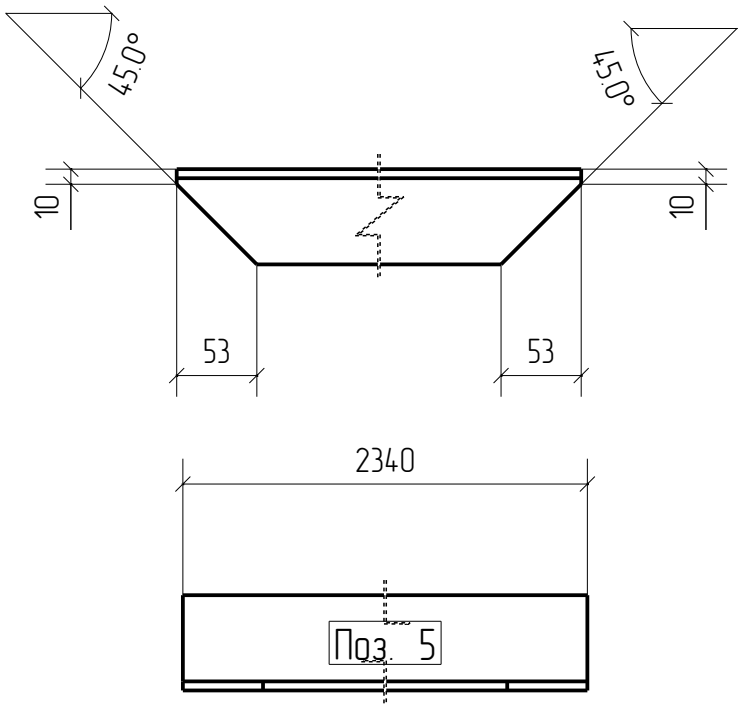

Изм.	Кол.уч.	Лист	№док.	Подп.	Дата

131-23-КМД-2

Ж/д пути от испытательного центра до обкаточной линии с удлинением трасбордера, расположенные по адресу:

Московская обл., г. о. Мытищи, ул. Колонцова, 4
Эстакада.

Стадия	Лист	Листов
КМД	13	

Деталь
5

Взам. инв. N

Подпись и дата

Инв. N подл.

Tekla structures

Paper size / Формат: A4 I (210x297)

Позиция	Сечение	Длина мм	Кол-во	Масса, кг		Площадь, кв.м		Сталь	Примечание
				1 шт.	всех	1 шт.	всех		
6	L.125x10	8080	4	154.32	617.28	4.04	16.18	С245	

Кол-во	Марка
2	Ф-5
2	Ф-6

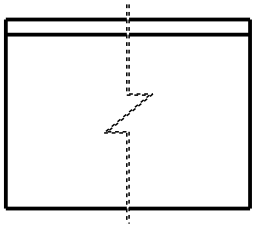

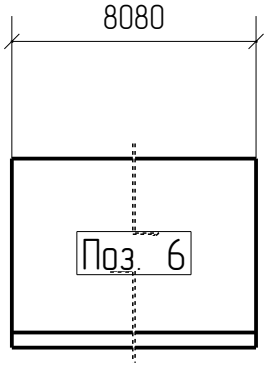

Изм.	Кол.уч.	Лист	№док.	Подп.	Дата

131-23-КМД-2

Ж/д пути от испытательного центра до обкаточной линии с удлинением трасбордера, расположенные по адресу:

Московская обл., г. о. Мытищи, ул. Колонцова, 4
Эстакада.

Стадия	Лист	Листов
КМД	14	

Деталь
6

Взам. инв. N

Подпись и дата

Инд. N подл.

Tekla structures

Paper size / Формат: A4 I (210x297)

Позиция	Сечение	Длина мм	Кол-во	Масса, кг		Площадь, кв.м		Сталь	Примечание
				1 шт.	всех	1 шт.	всех		
7	L.125x10	5680	4	108.48	433.92	2.84	11.38	C245	

Кол-во	Марка
2	Ф-5
2	Ф-6

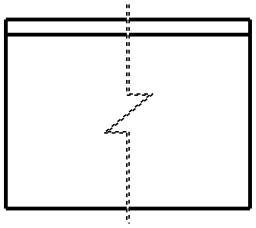

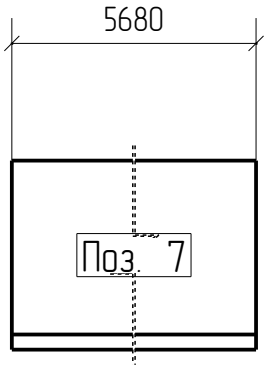

Изм.	Кол.уч.	Лист	№док.	Подп.	Дата

131-23-КМД-2

Ж/д пути от испытательного центра до обкаточной линии с удлинением трасбордера, расположенные по адресу:

Московская обл., г. о. Мытищи, ул. Колонцова, 4
Эстакада.

Стадия	Лист	Листов
КМД	15	

Деталь
7

Взам. инв. N

Подпись и дата

Инд. N подл.

Tekla structures

Paper size / Формат: A4 I (210x297)

Позиция	Сечение	Длина мм	Кол-во	Масса, кг		Площадь, кв.м		Сталь	Примечание
				1 шт.	всех	1 шт.	всех		
8	L.125x10	2920	8	55.76	446.08	1.46	11.72	С245	

Кол-во	Марка
4	Ф-5
4	Ф-6

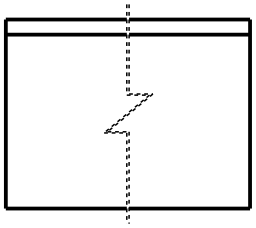

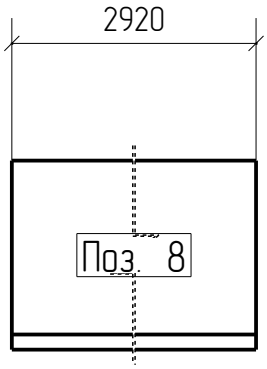

Взам. инв. N	Подпись и дата	Инд. N подл.

Изм.	Кол.уч.	Лист	№док.	Подп.	Дата

131-23-КМД-2

Ж/д пути от испытательного центра до обкаточной линии с удлинением трасбордера, расположенные по адресу:

Московская обл., г. о. Мытищи, ул. Колонцова, 4
Эстакада.

Стадия	Лист	Листов
КМД	16	

Деталь
8

Tekla structures

Paper size / Формат: A4 I (210x297)

Позиция	Сечение	Длина мм	Кол-во	Масса, кг		Площадь, кв.м		Сталь	Примечание
				1 шт.	всех	1 шт.	всех		
9	L.125x10	10760	4	205.51	822.04	5.38	21.54	C245	

Кол-во	Марка
4	Ф-4

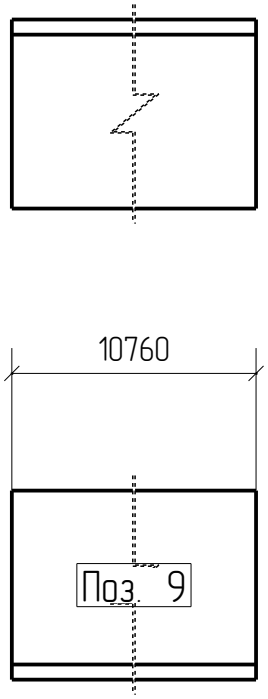

Изм.	Кол.уч.	Лист	№док.	Подп.	Дата

131-23-КМД-2

Ж/д пути от испытательного центра до обкаточной линии с удлинением трасбордера, расположенные по адресу:

Московская обл., г. о. Мытищи, ул. Колонцова, 4
Эстакада.

Стадия	Лист	Листов
КМД	17	

Деталь
9

Взам. инв. N

Подпись и дата

Инд. N подл.

Tekla structures

Paper size / Формат: A4 I (210x297)

Позиция	Сечение	Длина мм	Кол-во	Масса, кг		Площадь, кв.м		Сталь	Примечание
				1 шт.	всех	1 шт.	всех		
10	L.125x10	7480	4	142.86	571.44	3.74	14.98	C245	

Кол-во	Марка
2	Ф-2
2	Ф-3

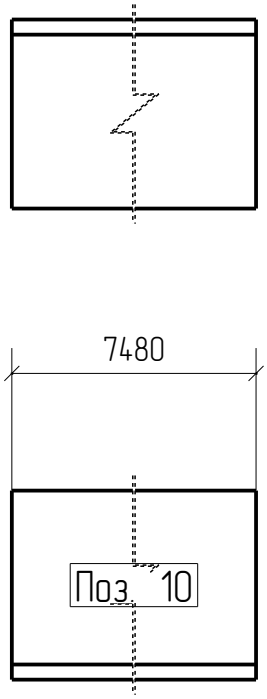

Изм.	Кол.уч.	Лист	№док.	Подп.	Дата

131-23-КМД-2

Ж/д пути от испытательного центра до обкаточной линии с удлинением трасбордера, расположенные по адресу:

Московская обл., г. о. Мытищи, ул. Колонцова, 4
Эстакада.

Стадия	Лист	Листов
КМД	18	

Деталь
10

Взам. инв. N

Подпись и дата

Инд. N подл.

Tekla structures

Paper size / Формат: A4 I (210x297)

Позиция	Сечение	Длина мм	Кол-во	Масса, кг		Площадь, кв.м		Сталь	Примечание
				1 шт.	всех	1 шт.	всех		
11	L.125x10	2752	4	52.56	210.24	1.38	5.52	C245	

Кол-во	Марка
2	Ф-2
2	Ф-3

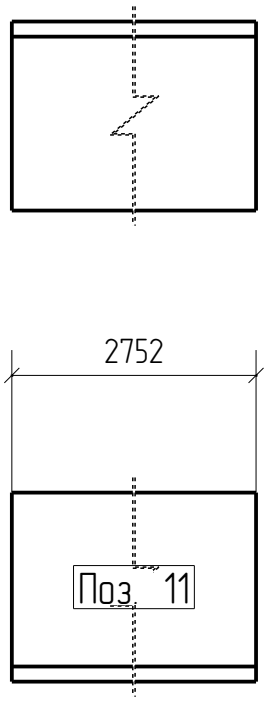

Изм.	Кол.уч.	Лист	№док.	Подп.	Дата

131-23-КМД-2

Ж/д пути от испытательного центра до обкаточной линии с удлинением трасбордера, расположенные по адресу:

Московская обл., г. о. Мытищи, ул. Колонцова, 4
Эстакада.

Стадия	Лист	Листов
КМД	19	

Деталь
11

Взам. инв. N

Подпись и дата

Инд. N подл.

Tekla structures

Paper size / Формат: A4 I (210x297)

Позиция	Сечение	Длина мм	Кол-во	Масса, кг		Площадь, кв.м		Сталь	Примечание
				1 шт.	всех	1 шт.	всех		
35	L.100x8	2752	4	33.7	134.8	1.10	4.42	С245	

Кол-во	Марка
2	Ф-2
2	Ф-3

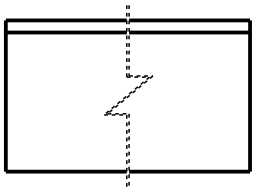

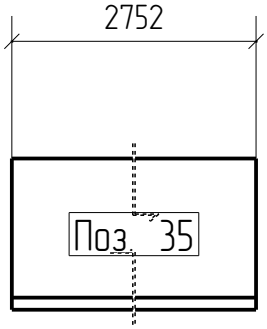

Взам. инв. N

Подпись и дата

Инд. N подл.

Изм.	Кол.уч.	Лист	№док.	Подп.	Дата

131-23-КМД-2

Ж/д пути от испытательного центра до обкаточной линии с удлинением трасбордера, расположенные по адресу:

Московская обл., г. о. Мытищи, ул. Колонцова, 4
Эстакада.

Стадия	Лист	Листов
КМД	19	

Деталь
35

Tekla structures

Paper size / Формат: A4 I (210x297)

Позиция	Сечение	Длина мм	Кол-во	Масса, кг		Площадь, кв.м		Сталь	Примечание
				1 шт.	всех	1 шт.	всех		
12	L.125x10	5280	4	100.84	403.36	2.64	10.58	С245	

Кол-во	Марка
2	Ф-2
2	Ф-3

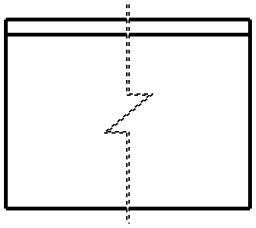

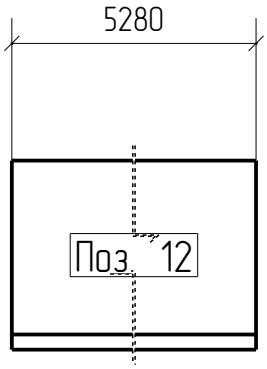

Взам. инв. N	Подпись и дата	Инд. N подл.

Изм.	Кол.уч.	Лист	№док.	Подп.	Дата

131-23-КМД-2

Ж/д пути от испытательного центра до обкаточной линии с удлинением трасбордера, расположенные по адресу:

Московская обл., г. о. Мытищи, ул. Колонцова, 4
Эстакада.

Стадия	Лист	Листов
КМД	20	

Деталь
12

Tekla structures

Paper size / Формат: A4 I (210x297)

Позиция	Сечение	Длина мм	Кол-во	Масса, кг		Площадь, кв.м		Сталь	Примечание
				1 шт.	всех	1 шт.	всех		
13	L.125x10	11200	2	213.91	427.82	5.60	11.21	С245	

Кол-во	Марка
2	Ф-1

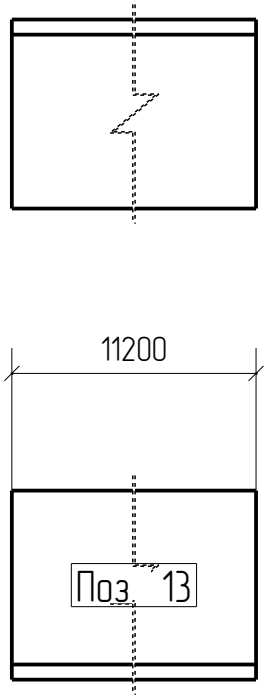

Изм.	Кол.уч.	Лист	№док.	Подп.	Дата

131-23-КМД-2

Ж/д пути от испытательного центра до обкаточной линии с удлинением трасбордера, расположенные по адресу:

Московская обл., г. о. Мытищи, ул. Колонцова, 4
Эстакада.

Стадия	Лист	Листов
КМД	21	

Деталь
13

Взам. инв. N
Подпись и дата
Инд. N подл.

Tekla structures

Paper size / Формат: A4 I (210x297)

Позиция	Сечение	Длина мм	Кол-во	Масса, кг		Площадь, кв.м		Сталь	Примечание
				1 шт.	всех	1 шт.	всех		
14	L.125x10	3005	4	57.39	229.56	1.51	6.03	С245	

Кол-во	Марка
4	Ф-1

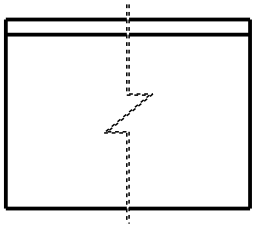

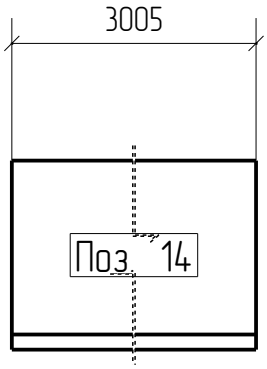

Взам. инв. N	Подпись и дата	Инд. N подл.

Изм.	Кол.уч.	Лист	№док.	Подп.	Дата

131-23-КМД-2

Ж/д пути от испытательного центра до обкаточной линии с удлинением трасбордера, расположенные по адресу:

Московская обл., г. о. Мытищи, ул. Колонцова, 4
Эстакада.

Стадия	Лист	Листов
КМД	22	

Деталь
14

Tekla structures

Paper size / Формат: A4 I (210x297)

Позиция	Сечение	Длина мм	Кол-во	Масса, кг		Площадь, кв.м		Сталь	Примечание
				1 шт.	всех	1 шт.	всех		
15	L.125x10	6200	2	118.41	236.82	3.10	6.21	С245	

Кол-во	Марка
2	Ф-1

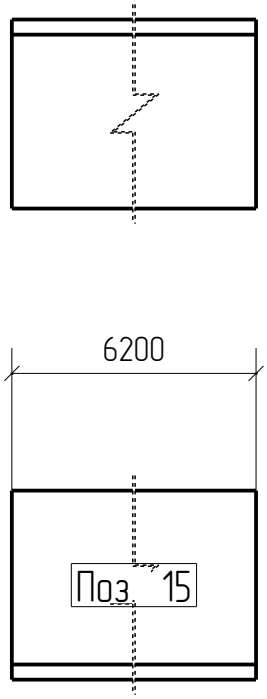

Изм.	Кол.уч.	Лист	№док.	Подп.	Дата

131-23-КМД-2

Ж/д пути от испытательного центра до обкаточной линии с удлинением трасбордера, расположенные по адресу:

Московская обл., г. о. Мытищи, ул. Колонцова, 4
Эстакада.

Стадия	Лист	Листов
КМД	23	

Деталь
15

Взам. инв. N

Подпись и дата

Инд. N подл.

Tekla structures

Paper size / Формат: A4 I (210x297)

Позиция	Сечение	Длина мм	Кол-во	Масса, кг		Площадь, кв.м		Сталь	Примечание
				1 шт.	всех	1 шт.	всех		
16	-10 x 125	400	72	3.92	282.24	0.11	7.96	С245	

Кол-во	Марка
12	Ф-1
12	Ф-2
12	Ф-3
12	Ф-4
12	Ф-5
12	Ф-6

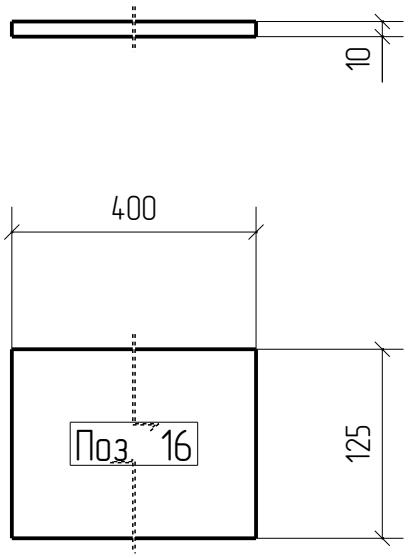

Взам. инв. N

Подпись и дата

Инв. N подл.

Изм.	Кол.уч.	Лист	№док.	Подп.	Дата

131-23-КМД-2

Ж/д пути от испытательного центра до обкаточной линии с удлинением трасбордера, расположенные по адресу:

Московская обл., г. о. Мытищи, ул. Колонцова, 4

Эстакада.

Стадия	Лист	Листов
КМД	24	

Деталь

16

Tekla structures

Paper size / Формат: A4 I (210x297)

Позиция	Сечение	Длина мм	Кол-во	Масса, кг		Площадь, кв.м		Сталь	Примечание
				1 шт.	всех	1 шт.	всех		
17	-10 x 125	600	32	5.89	188.48	0.16	5.26	С245	

Кол-во	Марка
8	Ф-1
4	Ф-2
4	Ф-3
8	Ф-4
4	Ф-5
4	Ф-6

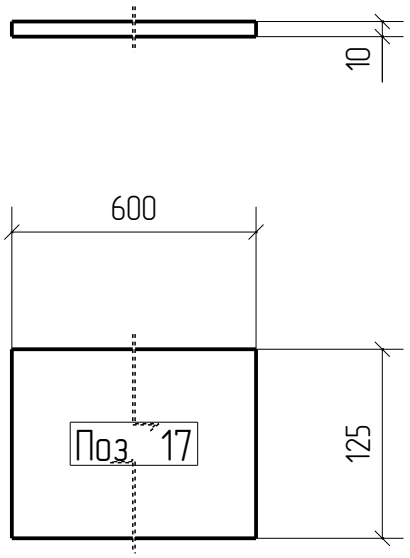

Изм.	Кол.уч.	Лист	№док.	Подп.	Дата

131-23-КМД-2

Ж/д пути от испытательного центра до обкаточной линии с удлинением трасбордера, расположенные по адресу:

Московская обл., г. о. Мытищи, ул. Колонцова, 4
Эстакада.

Стадия	Лист	Листов
КМД	25	

Деталь
17

Взам. инв. N

Подпись и дата

Инв. N подл.

Tekla structures

Paper size / Формат: A4 I (210x297)

Позиция	Сечение	Длина мм	Кол-во	Масса, кг		Площадь, кв.м		Сталь	Примечание
				1 шт.	всех	1 шт.	всех		
18	L.90x6	3390	14	28.24	395.36	1.19	16.66	С245	

Кол-во	Марка
4	Ф-4
5	Ф-5
5	Ф-6

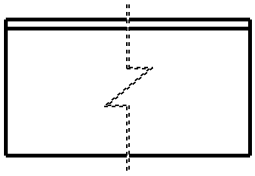

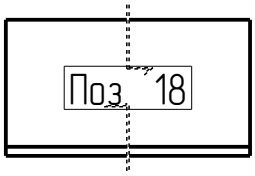

Взам. инв. N

Подпись и дата

Инв. N подл.

Изм.	Кол.уч.	Лист	№док.	Подп.	Дата

131-23-КМД-2

Ж/д пути от испытательного центра до обкаточной линии с удлинением трасбордера, расположенные по адресу:

Московская обл., г. о. Мытищи, ул. Колонцова, 4

Эстакада.

Стадия	Лист	Листов
КМД	26	

Деталь

18

Tekla structures

Paper size / Формат: A4 I (210x297)

Позиция	Сечение	Длина мм	Кол-во	Масса, кг		Площадь, кв.м		Сталь	Примечание
				1 шт.	всех	1 шт.	всех		
19	L.90x6	3281	4	27.33	109.32	1.15	4.61	С245	

Кол-во	Марка
4	Ф-4

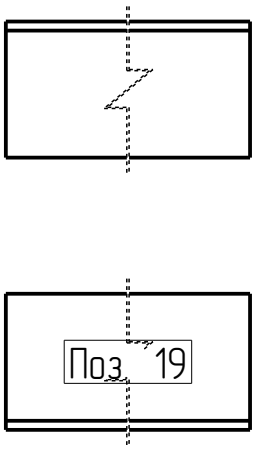

Изм.	Кол.уч.	Лист	№док.	Подп.	Дата

131-23-КМД-2

Ж/д пути от испытательного центра до обкаточной линии с удлинением трасбордера, расположенные по адресу:

Московская обл., г. о. Мытищи, ул. Колонцова, 4
Эстакада.

Стадия	Лист	Листов
КМД	27	

Деталь
19

Взам. инв. N

Подпись и дата

Инв. N подл.

Tekla structures

Paper size / Формат: A4 I (210x297)

Позиция	Сечение	Длина мм	Кол-во	Масса, кг		Площадь, кв.м		Сталь	Примечание
				1 шт.	всех	1 шт.	всех		
20	L.90x6	3246	8	27.03	216.24	1.14	9.11	С245	

Кол-во	Марка
3	Ф-2
5	Ф-3

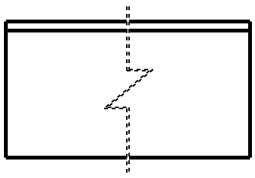

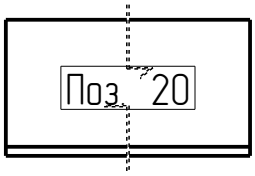

Изм.	Кол.уч.	Лист	№док.	Подп.	Дата

131-23-КМД-2

Ж/д пути от испытательного центра до обкаточной линии с удлинением трасбордера, расположенные по адресу:

Московская обл., г. о. Мытищи, ул. Колонцова, 4
Эстакада.

Стадия	Лист	Листов
КМД	28	

Деталь
20

Взам. инв. N

Подпись и дата

Инв. N подл.

Tekla structures

Paper size / Формат: A4 I (210x297)

Позиция	Сечение	Длина мм	Кол-во	Масса, кг		Площадь, кв.м		Сталь	Примечание
				1 шт.	всех	1 шт.	всех		
21	L.90x6	3107	2	25.88	51.76	1.09	2.18	С245	

Кол-во	Марка
2	Ф-2

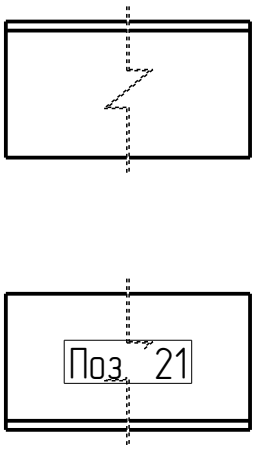

Изм.	Кол.уч.	Лист	№док.	Подп.	Дата

131-23-КМД-2

Ж/д пути от испытательного центра до обкаточной линии с удлинением трасбордера, расположенные по адресу:

Московская обл., г. о. Мытищи, ул. Колонцова, 4
Эстакада.

Стадия	Лист	Листов
КМД	29	

Деталь
21

Взам. инв. N

Подпись и дата

Инв. N подл.

Tekla structures

Paper size / Формат: A4 I (210x297)

Позиция	Сечение	Длина мм	Кол-во	Масса, кг		Площадь, кв.м		Сталь	Примечание
				1 шт.	всех	1 шт.	всех		
22	L.90x6	3465	4	28.86	115.44	1.22	4.86	С245	

Кол-во	Марка
4	Ф-1

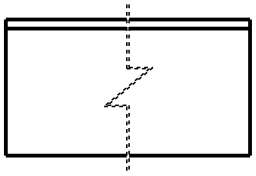

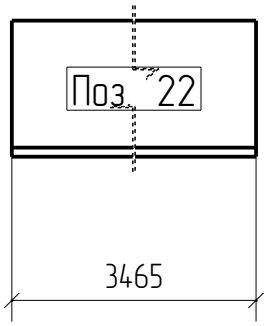

Изм.	Кол.уч.	Лист	№док.	Подп.	Дата

131-23-КМД-2

Ж/д пути от испытательного центра до обкаточной линии с удлинением трасбордера, расположенные по адресу:

Московская обл., г. о. Мытищи, ул. Колонцова, 4
Эстакада.

Стадия	Лист	Листов
КМД	30	

Деталь
22

Взам. инв. N

Подпись и дата

Инв. N подл.

Tekla structures

Paper size / Формат: A4 I (210x297)

Позиция	Сечение	Длина мм	Кол-во	Масса, кг		Площадь, кв.м		Сталь	Примечание
				1 шт.	всех	1 шт.	всех		
23	L.90x6	3540	2	29.49	58.98	1.24	2.49	C245	

Кол-во	Марка
2	Ф-1

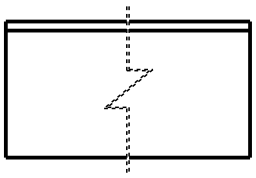

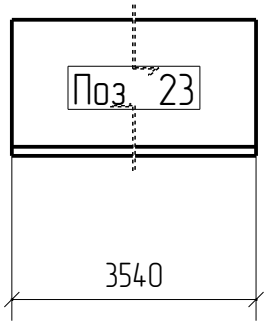

Изм.	Кол.уч.	Лист	№док.	Подп.	Дата

131-23-КМД-2

Ж/д пути от испытательного центра до обкаточной линии с удлинением трасбордера, расположенные по адресу:

Московская обл., г. о. Мытищи, ул. Колонцова, 4
Эстакада.

Стадия	Лист	Листов
КМД	31	

Деталь
23

Взам. инв. N

Подпись и дата

Инв. N подл.

Tekla structures

Paper size / Формат: A4 I (210x297)

Позиция	Сечение	Длина мм	Кол-во	Масса, кг		Площадь, кв.м		Сталь	Примечание
				1 шт.	всех	1 шт.	всех		
24	L.100x8	2835	8	34.72	277.76	1.14	9.10	С245	

Кол-во	Марка
4	Ф-4
2	Ф-5
2	Ф-6

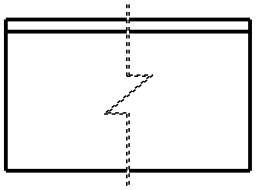

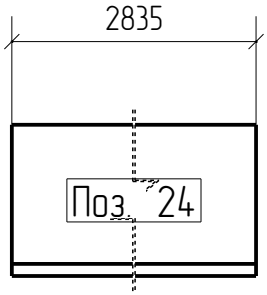

Взам. инв. N	Подпись и дата	Инд. N подл.

Изм.	Кол.уч.	Лист	№док.	Подп.	Дата

131-23-КМД-2

Ж/д пути от испытательного центра до обкаточной линии с удлинением трасбордера, расположенные по адресу:

Московская обл., г. о. Мытищи, ул. Колонцова, 4
Эстакада.

Стадия	Лист	Листов
КМД	32	

Деталь
24

Tekla structures

Paper size / Формат: A4 I (210x297)

Позиция	Сечение	Длина мм	Кол-во	Масса, кг		Площадь, кв.м		Сталь	Примечание
				1 шт.	всех	1 шт.	всех		
25	L.100x8	2920	4	35.75	143	1.17	4.68	С245	

Кол-во	Марка
4	Ф-4

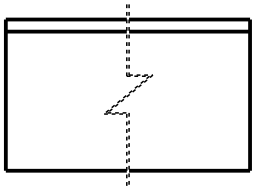

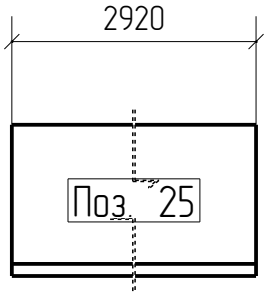

Изм.	Кол.уч.	Лист	№док.	Подп.	Дата

131-23-КМД-2

Ж/д пути от испытательного центра до обкаточной линии с удлинением трасбордера, расположенные по адресу:

Московская обл., г. о. Мытищи, ул. Колонцова, 4
Эстакада.

Стадия	Лист	Листов
КМД	33	

Деталь
25

Взам. инв. N

Подпись и дата

Инв. N подл.

Tekla structures

Paper size / Формат: A4 I (210x297)

Позиция	Сечение	Длина мм	Кол-во	Масса, кг		Площадь, кв.м		Сталь	Примечание
				1 шт.	всех	1 шт.	всех		
26	L.100x8	2670	4	32.7	130.8	1.07	4.28	С245	

Кол-во	Марка
2	Ф-2
2	Ф-3

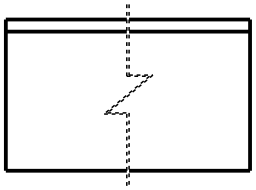

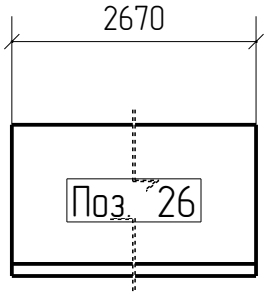

Взам. инв. N

Подпись и дата

Инв. N подл.

Изм.	Кол.уч.	Лист	№док.	Подп.	Дата

131-23-КМД-2

Ж/д пути от испытательного центра до обкаточной линии с удлинением трасбордера, расположенные по адресу:

Московская обл., г. о. Мытищи, ул. Колонцова, 4
Эстакада.

Стадия	Лист	Листов
КМД	34	

Деталь
26

Tekla structures

Paper size / Формат: A4 I (210x297)

Позиция	Сечение	Длина мм	Кол-во	Масса, кг		Площадь, кв.м		Сталь	Примечание
				1 шт.	всех	1 шт.	всех		
27	L.100x8	3005	4	36.8	147.2	1.21	4.82	С245	

Кол-во	Марка
4	Ф-1

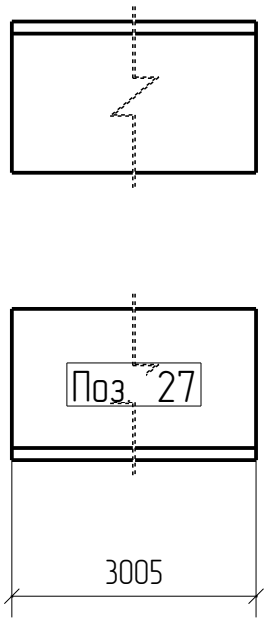

Изм.	Кол.уч.	Лист	№док.	Подп.	Дата

131-23-КМД-2

Ж/д пути от испытательного центра до обкаточной линии с удлинением трасбордера, расположенные по адресу:

Московская обл., г. о. Мытищи, ул. Колонцова, 4
Эстакада.

Стадия	Лист	Листов
КМД	35	

Деталь
27

Взам. инв. N

Подпись и дата

Инв. N подл.

Tekla structures

Paper size / Формат: A4 I (210x297)

Позиция	Сечение	Длина мм	Кол-во	Масса, кг		Площадь, кв.м		Сталь	Примечание
				1 шт.	всех	1 шт.	всех		
28	[.16П	3280	5	46.6	233	1.86	9.30	С245	

Кол-во	Марка
5	Тр-1

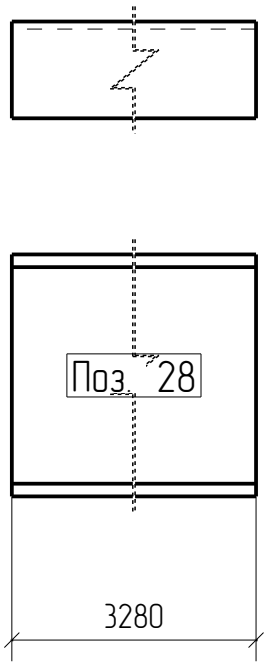

Изм.	Кол.уч.	Лист	№док.	Подп.	Дата

131-23-КМД-2

Ж/д пути от испытательного центра до обкаточной линии с удлинением трасбордера, расположенные по адресу:

Московская обл., г. о. Мытищи, ул. Колонцова, 4
Эстакада.

Стадия	Лист	Листов
КМД	36	

Деталь
28

Взам. инв. N
Подпись и дата
Инв. N подл.

Tekla structures

Paper size / Формат: A4 I (210x297)

Позиция	Сечение	Длина мм	Кол-во	Масса, кг		Площадь, кв.м		Сталь	Примечание
				1 шт.	всех	1 шт.	всех		
29	[.16П	1740	16	24.72	395.52	0.99	15.81	С245	

Кол-во	Марка
4	Ф-1
2	Ф-2
2	Ф-3
4	Ф-4
2	Ф-5
2	Ф-6

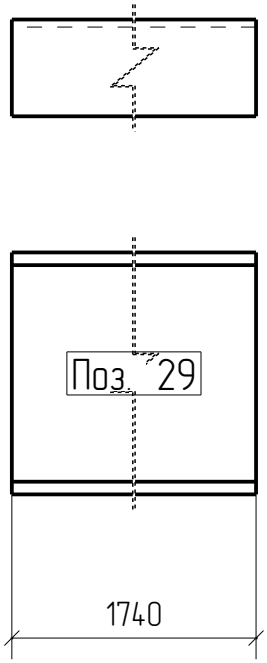

Взам. инв. N

Подпись и дата

Инв. N подл.

Изм.	Кол.уч.	Лист	№док.	Подп.	Дата

131-23-КМД-2

Ж/д пути от испытательного центра до обкаточной линии с удлинением трасбордера, расположенные по адресу:

Московская обл., г. о. Мытищи, ул. Колонцова, 4

Эстакада.

Стадия	Лист	Листов
КМД	37	

Деталь

29

Tekla structures

Paper size / Формат: A4 I (210x297)

Позиция	Сечение	Длина мм	Кол-во	Масса, кг		Площадь, кв.м		Сталь	Примечание
				1 шт.	всех	1 шт.	всех		
30	[.16П	2380	6	33.82	202.92	1.35	8.10	С245	

Кол-во	Марка
2	Ф-1
1	Ф-2
1	Ф-3
1	Ф-5
1	Ф-6

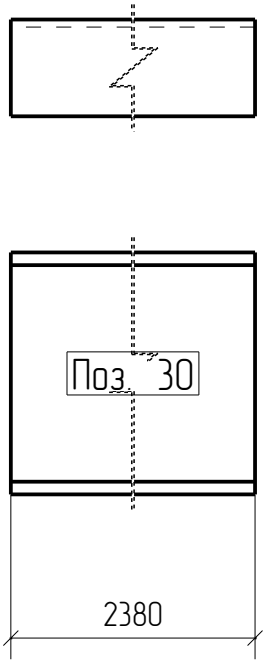

Изм.	Кол.уч.	Лист	№док.	Подп.	Дата

131-23-КМД-2

Ж/д пути от испытательного центра до обкаточной линии с удлинением трасбордера, расположенные по адресу:

Московская обл., г. о. Мытищи, ул. Колонцова, 4
Эстакада.

Стадия	Лист	Листов
КМД	38	

Деталь
30

Взам. инв. N

Подпись и дата

Инв. N подл.

Tekla structures

Paper size / Формат: A4 I (210x297)

Позиция	Сечение	Длина мм	Кол-во	Масса, кг		Площадь, кв.м		Сталь	Примечание
				1 шт.	всех	1 шт.	всех		
31	[.16П	2160	8	30.69	245.52	1.23	9.81	С245	

Кол-во	Марка
2	Ф-1
1	Ф-2
1	Ф-3
2	Ф-4
1	Ф-5
1	Ф-6

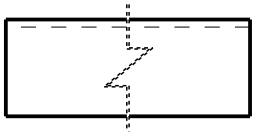

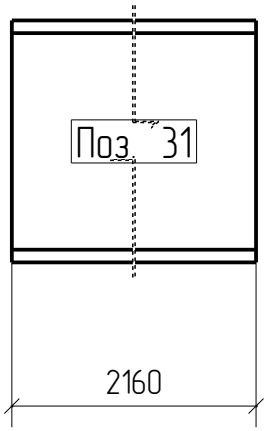

Взам. инв. N

Подпись и дата

Инв. N подл.

Изм.	Кол.уч.	Лист	№док.	Подп.	Дата

131-23-КМД-2

Ж/д пути от испытательного центра до обкаточной линии с удлинением трасбордера, расположенные по адресу:

Московская обл., г. о. Мытищи, ул. Колонцова, 4
Эстакада.

Стадия	Лист	Листов
КМД	39	

Деталь
31

Tekla structures

Paper size / Формат: A4 I (210x297)

Позиция	Сечение	Длина мм	Кол-во	Масса, кг		Площадь, кв.м		Сталь	Примечание
				1 шт.	всех	1 шт.	всех		
Ф-7	[.16П	3160	8	44.9	359.2	1.79	14.34	С245	

Кол-во	Марка
8	Ф-7

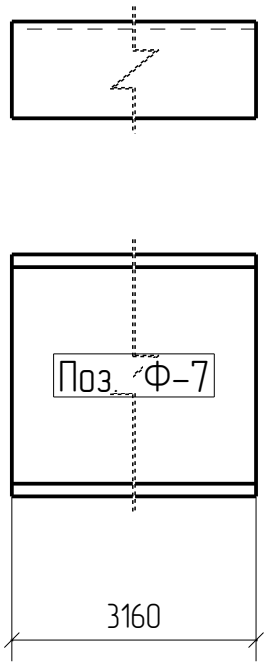

Изм.	Кол.уч.	Лист	№док.	Подп.	Дата

131-23-КМД-2

Ж/д пути от испытательного центра до обкаточной линии с удлинением трасбордера, расположенные по адресу:

Московская обл., г. о. Мытищи, ул. Колонцова, 4
Эстакада.

Стадия	Лист	Листов
КМД	40	

Деталь
Ф-7

Взам. инв. N

Подпись и дата

Инд. N подл.

Tekla structures

Позиция	Сечение	Длина мм	Кол-во	Масса, кг		Площадь, кв.м		Сталь	Примечание
				1 шт.	всех	1 шт.	всех		
33	[.16П	3280	5	46.6	233	1.86	9.30	С245	

Кол-во	Марка
5	Тр-1

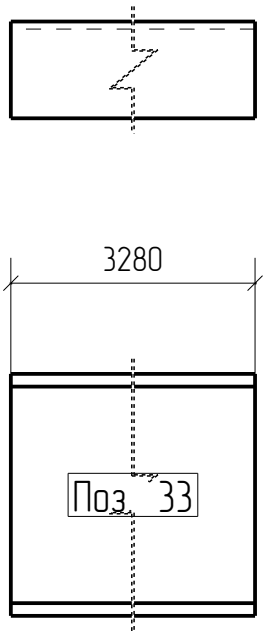

Изм.	Кол.уч.	Лист	№док.	Подп.	Дата

131-23-КМД-2

Ж/д пути от испытательного центра до обкаточной линии с удлинением трасбордера, расположенные по адресу:

Московская обл., г. о. Мытищи, ул. Колонцова, 4
Эстакада.

Стадия	Лист	Листов
КМД	41	

Деталь
33

Взам. инв. N
Подпись и дата
Инв. N подл.

Tekla structures

Paper size / Формат: A4 I (210x297)

Позиция	Сечение	Длина мм	Кол-во	Масса, кг		Площадь, кв.м		Сталь	Примечание
				1 шт.	всех	1 шт.	всех		
34	-12 x 101	250	20	2.38	47.6	0.06	1.18	С245	

Кол-во	Марка
20	Тр-1

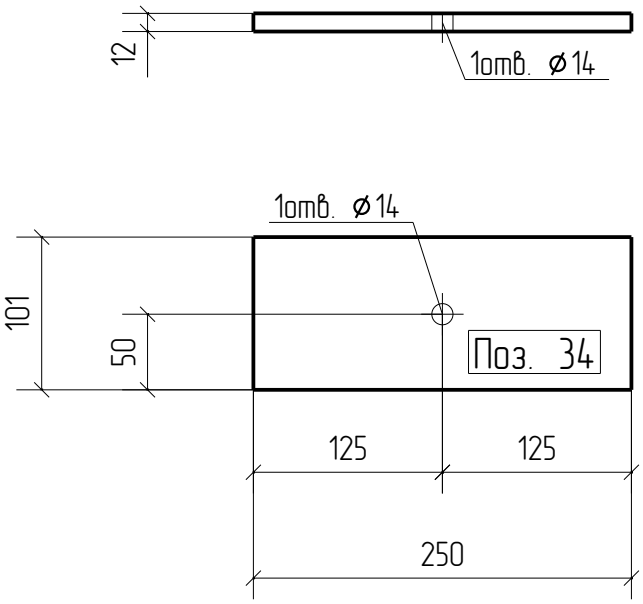

Изм.	Кол.уч.	Лист	№док.	Подп.	Дата

131-23-КМД-2

Ж/д пути от испытательного центра до обкаточной линии с удлинением трасбордера, расположенные по адресу:

Московская обл., г. о. Мытищи, ул. Колонцова, 4
Эстакада.

Стадия	Лист	Листов
КМД	42	

Деталь
34

Взам. инв. N

Подпись и дата

Инд. N подл.

Tekla structures

Paper size / Формат: A4 I (210x297)