Приложение № 1 к Акту № 131-23-ПЖ-109 от

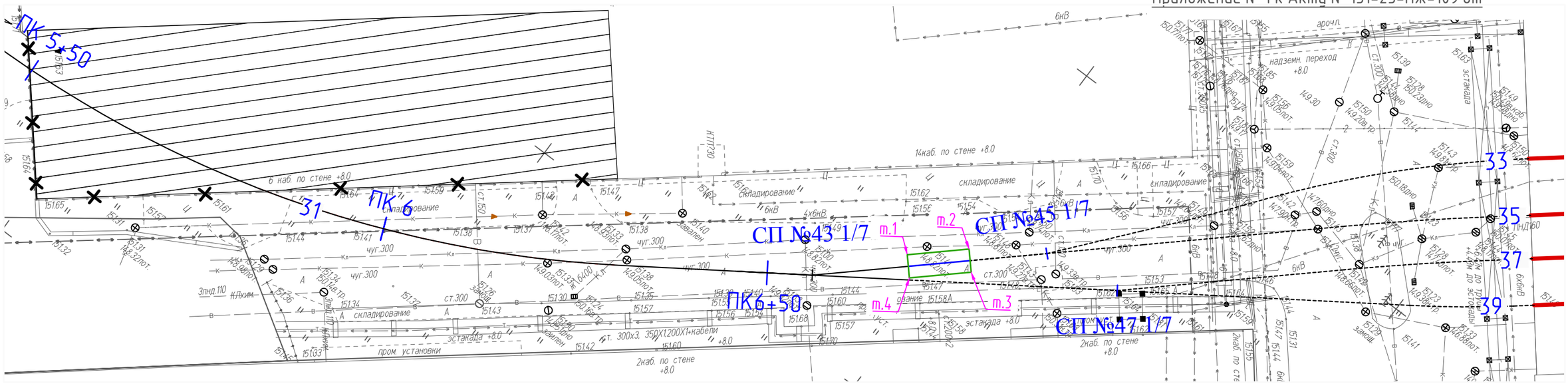

Укладка геотекстиля шириной 3м в котлован под проект. жд путь на участке от СП43 до СП45

Площадь участка т.1-т.4: S = 24,0 м^2

Общая площадь укладываемого геотекстиля: S= 24,0 м^2

Условные обозначения:

- Траншея под проектируемый железнодорожный путь путь на участке от СП43 до СП45 (т.1 - т.4)

Укладка геотекстиля шириной 3м в котлован под проект. жд путь на участке от СП43 до СП45

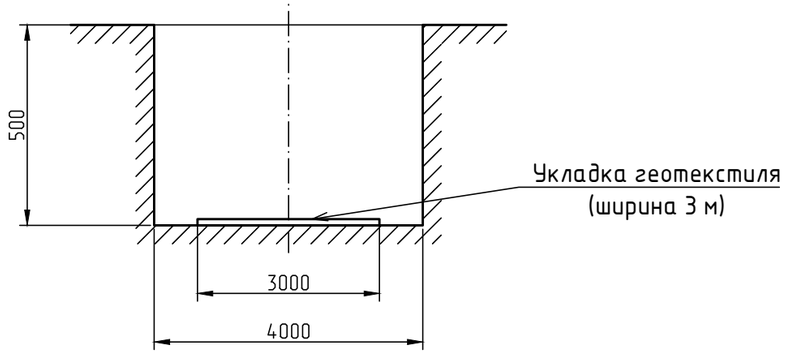

					2023	131-23-ПЖ
Изм.	Кол.уч.	Лист	N°док.	Подпись	Дата	Ж/д пути от испытательного центра до обкаточной линии с удлинением трансбордера, расположенные по адресу: Московская область, г.о. Мытищи, ул. Колонцова, 4.
Вед.инженер		Дураев				Железнодорожные пути. — Стадия: ИД; Лист: 1; Листов: 1
Рук.проекта		Шевчук				
Ген.директор		Кесслер				Исполнительная схема №109 Укладка геотекстиля шириной 3м в котлован под проектируемый железнодорожный путь на участке от СП43 до СП45 — ООО "КиКГЕОСТРОЙ"
Нач.участка		Перевизнык				
Гл.инженер		Юрченко				

Согласовано

Взам. инв. N°

Подп. и дата

Инв. N° подл.

Формат А3