Приложение № 1 к Акту № 131-23-ПЖ-110 от

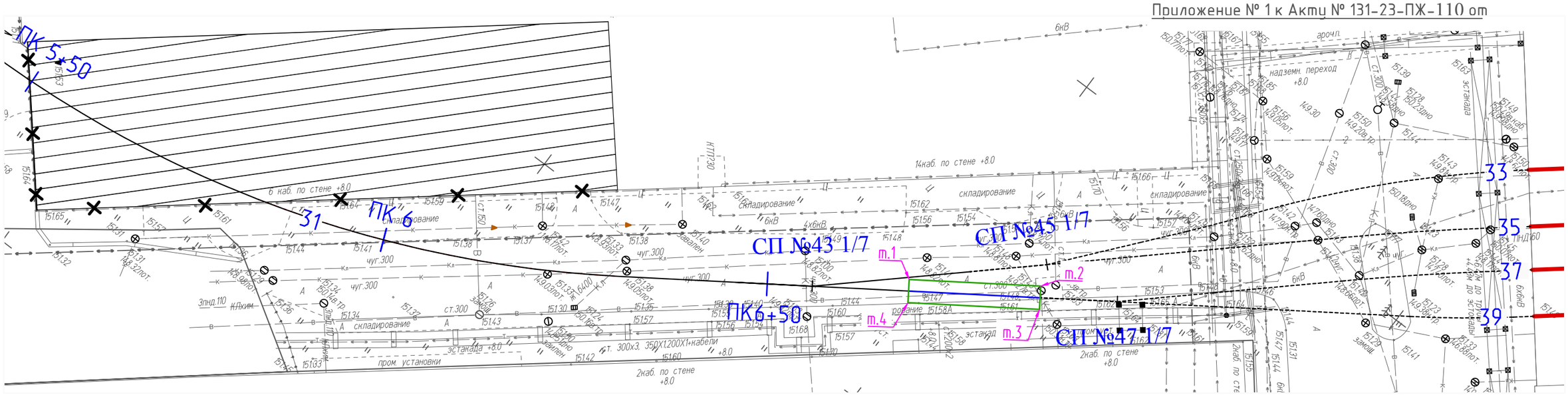

Укладка геотекстиля шириной 3м в котлован под проект. жд путь на участке от СП43 до СП47

Площадь участка т.1-т.4: S = 51,0 м^2

Общая площадь укладываемого геотекстиля: S= 51,0 м^2

Условные обозначения:

- Траншея под проектируемый железнодорожный путь от СП43 до СП47 (т.1 - т.4)

Укладка геотекстиля шириной 3м в котлован под проект. жд путь от СП43 до СП 47

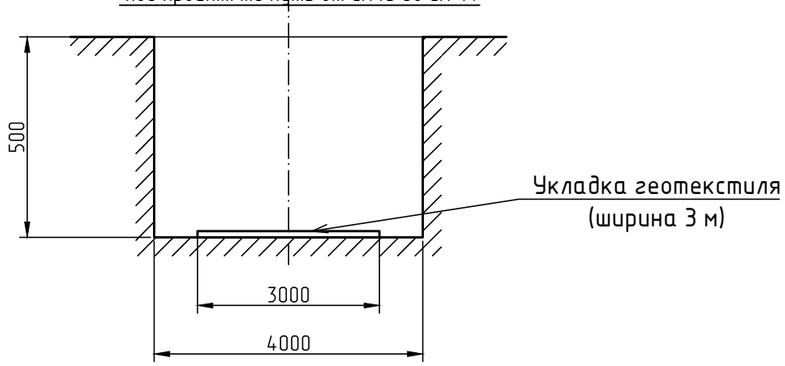

Изм.	Кол.уч.	Лист	N°док.	Подпись	Дата
					2023

Вед.инженер	Дураев	
Рук.проекта	Шевчук	
Ген.директор	Кесслер	
Нач.участка	Перевизнык	
Гл.инженер	Юрченко	

131-23-ПЖ

Ж/д пути от испытательного центра до обкаточной линии с удлинением трансбордера, расположенные по адресу: Московская область, г.о. Мытищи, ул. Колонцова, 4.

Железнодорожные пути.	Стадия	Лист	Листов
	ИД	1	1

Исполнительная схема №110
Укладка геотекстиля шириной 3м в котлован под проектируемый железнодорожный путь на участке от СП43 до СП47

ООО "КиКГЕОСТРОЙ"

Согласовано

Взам. инв. N°

Подп. и дата

Инв. N° подл.

Формат А3