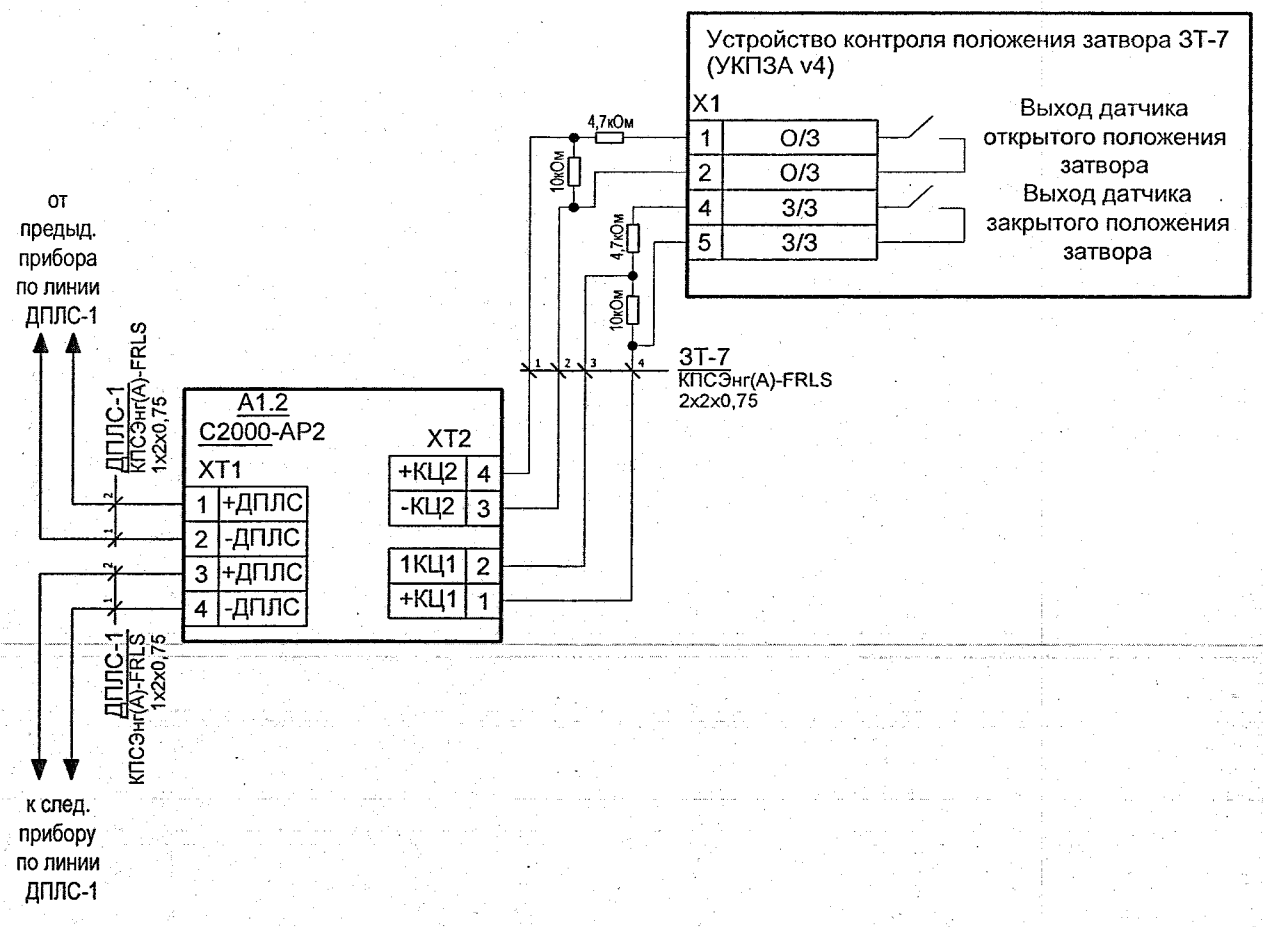

ПОДЛИННИК
В АО "ИПРОМАШПРОМ"

1. Данная схема выполнена для контроля постоянно-открытого положения затвора поз. ЗТ-7 и применима для контроля затворов поз. ЗТ-8...ЗТ-13 с изменением позиционного обозначения оборудования в соответствии со схемой лист 2.
2. Резистор С2-33Н-0,25-10 кОм ±5% поставляются комплектно с С2000-АР2.

Изм.	Кол.уч	Лист	№ док.	Подп.	Дата	1727-1/9-52-АВК1			
						АО «МЕТРОВАГОНМАШ»			
Разработал		Мишин			13.04.23	«Реконструкция цеха № 417 под размещение испытательного центра» расположенного по адресу: Московская область, г.о. Мытищи, ул. Колонцова, 4» (1-й этап)	Стадия	Лист	Листов
Проверил		Сухова			13.04.23		Р	4	
Н. контр.		Куликова			13.04.23	Схема эл. принципиальная подключения дисковых затворов	АО "ИПРОМАШПРОМ" ЭТО		
Гл. спец		Сухова			13.04.23				

Взам. инв. № | Подп. и дата | Инв. № подл. 2023.19

Формат А4