4 - 4

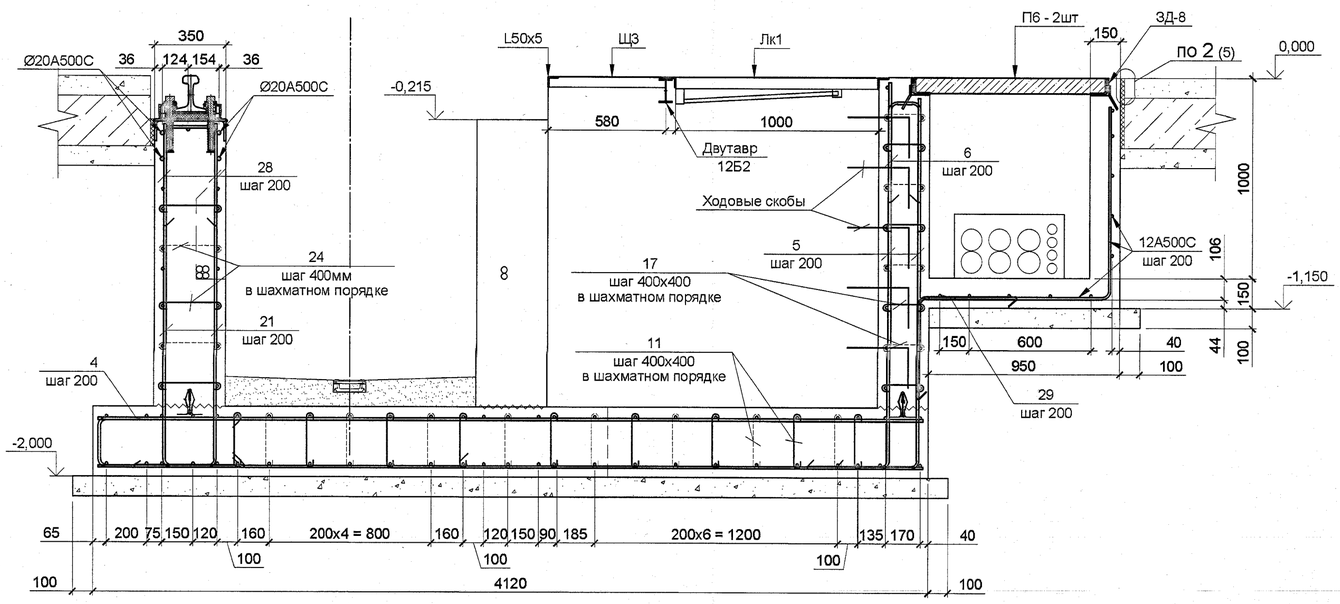

5 - 5
(опалубка)

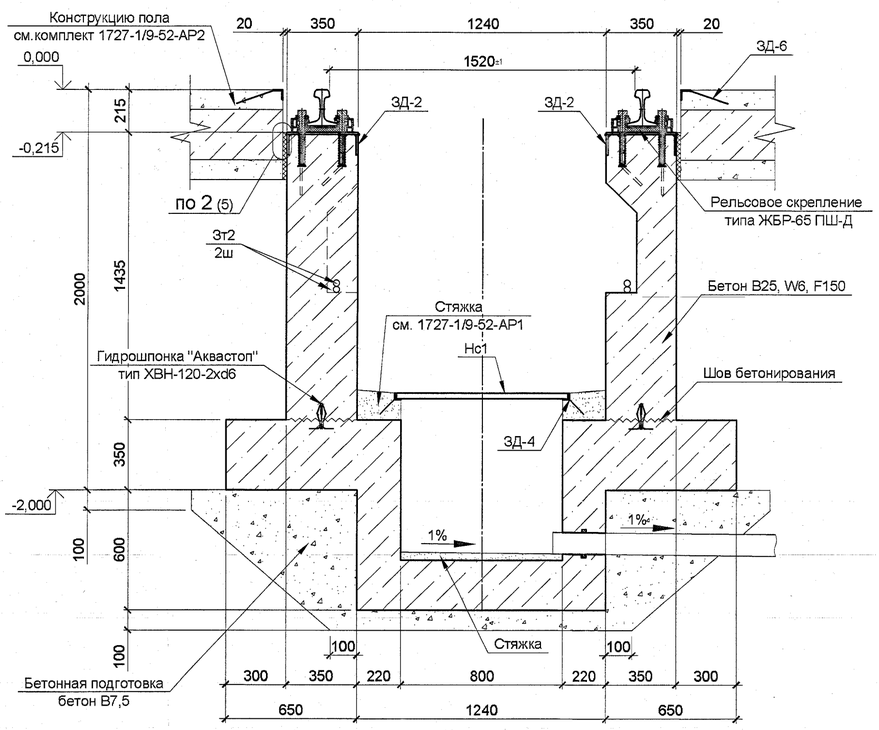

Фрагмент 1
(армирование)

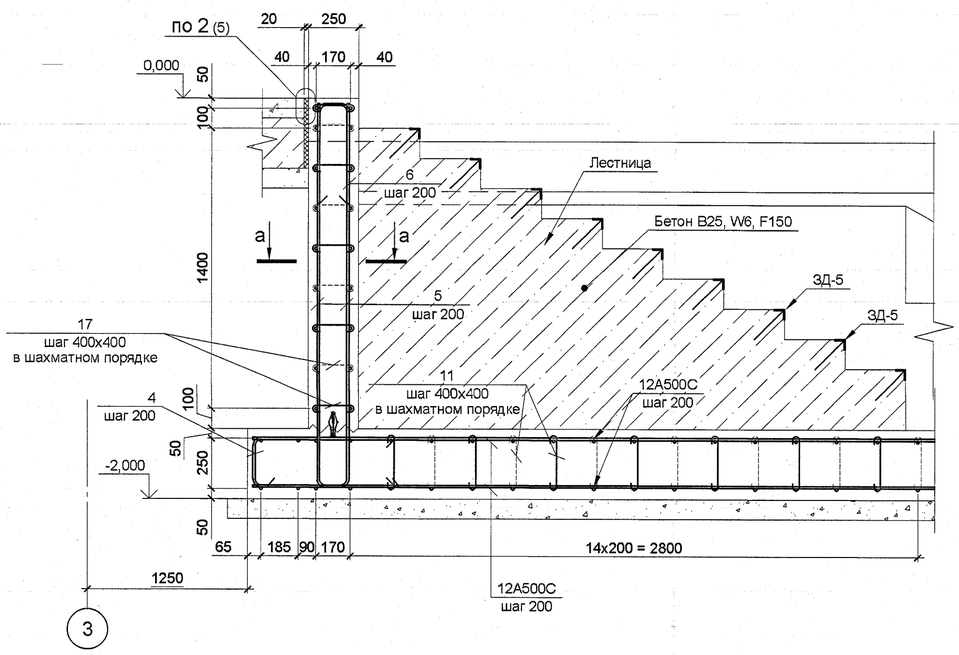

Ходовая скоба из Ø20 А240 в стене

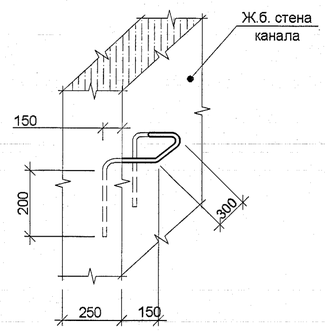

5 - 5
(армирование)

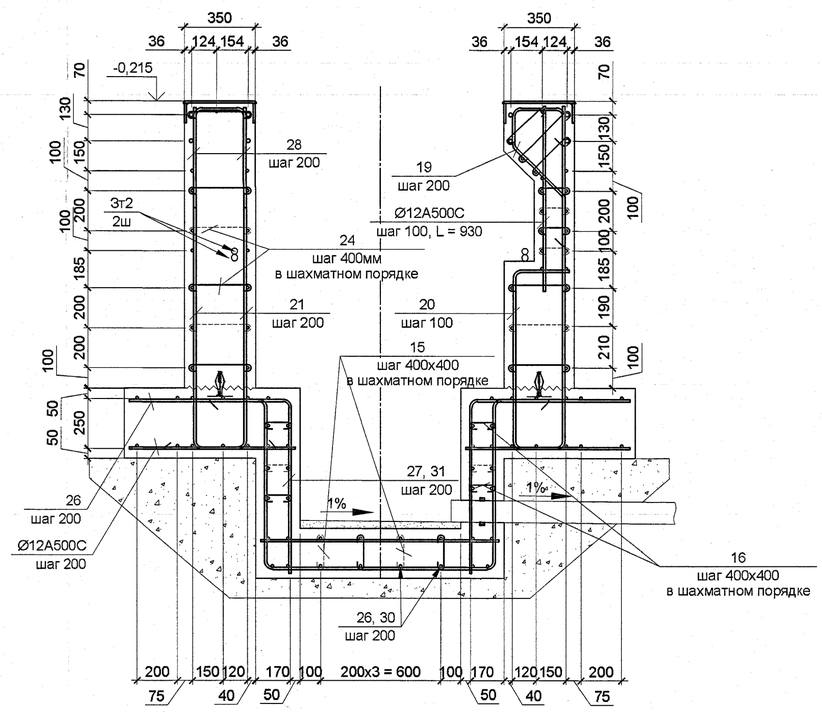

1. Общие указания см. л.1 "Общие данные".
2. Данный лист см. совеместно с листами 2...4, 6...12.

ПОДЛИННИК
В АО "ИПРОМАШПРОМ"

Изм.	Кол. уч	Лист	№ док.	Подп.	Дата	1727-1/9-52-ЮЖ1
						АО «МЕТРОВАГОНМАШ»
Разработал		Симонова			26.04.23	«Реконструкция цеха №417 под размещение испытательного центра» расположенного по адресу: Московская область, г.о. Мытищи, ул. Колонцова, 4» (1 - й этап)
Проверил		Степанов			26.04.23	Стадия: Р; Лист: 14; Листов:
Гл. спец.		Симонова			26.04.23	
Н. контр.		Степанова			26.04.23	Разрезы 4 - 4, 5 - 5.Фрагмент 1.
Рук. АСО		Степанов			26.04.23	АО "ИПРОМАШПРОМ" АСО

Согласовано:

Взам. инв. №

Подп. и дата

Инв. № подл. 2023.50/14