ООО «КиКГЕОСТРОЙ»

РФ, 109004, Москва, ул. Земляной вал 65

Тел.: (495) 915-24-71

Заказчик - АО «МЕТРОВАГОНМАШ»

«ЦЕХ № 8, РАСПОЛОЖЕННЫЙ ПО АДРЕСУ: МОСКОВСКАЯ ОБЛАСТЬ, Г.О. МЫТИЩИ, УЛ. КОЛОНЦОВА, 4. КАПИТАЛЬНЫЙ РЕМОНТ»

РАБОЧАЯ ДОКУМЕНТАЦИЯ

Полы.

Архитектурно-строительные решения

130-23-АС2

Изм.	№ док.	Подп.	Дата
1	181-23		08.08.23
2	02-24		15.01.24

Руководитель проекта **В.Е. Липатов**

2023

Взам. инв. №

Подп. и дата

Инв. № подл.

ОБЩЕСТВО С ОГРАНИЧЕННОЙ ОТВЕТСТВЕННОСТЬЮ
НАУЧНО-ПРОИЗВОДСТВЕННОЕ ПРЕДПРИЯТИЕ « О В И С Т »

АЗаказчик - АО «МЕТРОВАГОНМАШ»

«ЦЕХ № 8, РАСПОЛОЖЕННЫЙ ПО АДРЕСУ: МОСКОВСКАЯ ОБЛАСТЬ, Г.О. МЫТИЩИ, УЛ. КОЛОНЦОВА, 4. КАПИТАЛЬНЫЙ РЕМОНТ»

РАБОЧАЯ ДОКУМЕНТАЦИЯ

Полы.

Архитектурно-строительные решения

130-23-АС2

Изм.	№ док.	Подп.	Дата
1	181-23		08.08.23
2	02-24		15.01.24

Директор по проектированию **А.А. Лемехов**

Взам. инв. №

Подп. и дата

Инв. № подл.

2023

Ведомость рабочих чертежей основного комплекта

Лист	Наименование	Примечание
1	Общие данные	Изм.2 (Зам.)
2	План на отм 0,000	Изм.2 (Зам.)
3	Фасады А-В, В-А	Изм.2 (Зам.)
4	План полов	Изм.2 (Зам.)
5	Фундамент ФМ-1	Изм.2 (Зам.)
6	Схема расположения кабельных лотков и щитов над лотками	Изм.2 (Зам.)
7	Схема ремонта кровли	Изм.2 (Зам.)
8	Смотровая канава СК-1. Схема расположения и опалубка	Изм.2 (Зам.)
9	Смотровая канава СК-1. Армирование	Изм.2 (Нов.)
10	Смотровая канава СК-1. Армирование	Изм.2 (Нов.)
11	Смотровая канава СК-1. Спецификация	Изм.2 (Нов.)
12	Конструкции секционных ворот в осях А/3-Б1 по оси 33	Изм.2 (Нов.)
13	Обрамление ворот В-3 и В-2 по осям 1 и 33	Изм.2 (Нов.)
14	Обрамление дверного проема по оси 33	Изм.2 (Нов.)
15	Швы деформационные	Изм.2 (Нов.)
16	Схема дефектов пола сборочного цеха	Изм.2 (Нов.)
17	Облицовка фасада А-В	Изм.2 (Нов.)

Ведомость спецификаций

Лист	Наименование	Примечание
2	Спецификация элементов заполнения проемов дверей и ворот	Изм.2 (Зам.)
2	Спецификация монолитных ж/б конструкций	Изм.2 (Зам.)
3	Спецификация элементов перемычек	Изм.2 (Зам.)
4	Спецификация элементов подстилающего слоя пола вокруг ж/д путей	Изм.2 (Зам.)
5	Спецификация элементов фундамента ФМ-1 и ФМ-2	Изм.2 (Зам.)
6	Спецификация щитов над лотками	Изм.2 (Зам.)
6	Спецификация элементов кабельных лотков	Изм.2 (Зам.)
11	Спецификация элементов смотровой ямы СК-1	Изм.2 (Нов.)
12	Спецификация элементов конструкций секционных ворот в осях А/3-Б1 по оси 33	Изм.2 (Зам.)
13	Спецификация элементов обрамления ворот В-3 и В-2 по осям 1 и 33	Изм.2 (Зам.)
14	Спецификация элементов обрамления проема по оси 33 в осях Б/3-В	Изм.2 (Зам.)
17	Спецификация элементов облицовки фасада А-В	Изм.2 (Зам.)

Ведомость ссылочных и прилагаемых документов

Обозначение	Наименование	Примечание
	Ссылочные документы	
сер. 1.400-15, вып.1	Унифицированные закладные изделия железобетонных	
	конструкций для крепления технологических	
	коммуникаций и устройств	
	Прилагаемые документы	
130-23-АС2.СО	Спецификация оборудования, изделий и материалов	Изм.2 (Нов.)
130-23-АС2.ВР	Ведомость объемов общестроительных работ	Изм.2 (Зам.)

Общие указания

1. Рабочая документация разработана на основании задания на проектирование и технического заключения №854-ОБСЛ/Р-2023/3.
2. Разработанная рабочая документация соответствует:
   - заданию на проектирование: организация внутренних ж/д путей, замена существующих и организация новых ворот, устройство фундаментов под домкраты, устройство дополнительного подстилающего слоя пола с повышенными требованиями, ремонт кровл по результатам обследования, отделку цеха;
   - требованиям Федерального закона №384-ФЗ от 30.12.2009г. «Технический регламент о безопасности зданий и сооружений»;
   - требованиям Федерального закона №123-ФЗ от 22.07.2008г. «Технический регламент о требованиях пожарной безопасности».
3. Рабочая документация разработана в соответствии с действующими нормами и правилами:
   - СП 20.13330.2016 "Нагрузки и воздействия. Актуализированная редакция СНиП 2.01.07-85"
   - СП 22.13330.2016 "Основания зданий и сооружений. Актуализированная редакция СНиП 2.03.01-83"
   - СП 28.13330.2017 "Защита строительных конструкций от коррозии. Актуализированная редакция СНиП 2.03.11-85"
   - СП 63.13330.2018 "Бетонные и железобетонные конструкции. Основные положения. Актуализированная редакция СНиП 52-01-2003"
   - Руководство по конструированию бетонных и железобетонных конструкций из тяжелого бетона (без предварительного напряжения).
   - ГОСТ Р 21.101-2020 "Основные требования к проектной и рабочей документации".
   - ГОСТ 21.501-2018 "Правила выполнения рабочей документации архитектурных и конструктивных решений"
4. Условия площадки строительства и эксплуатации следующие:
   - нормативное ветровое давление ветра - 0,23 кН/м^2
   - нормативный вес снегового покрова - 1,5 кН/м^2
   - расчетная температура наружного воздуха - минус 27 С
   - сейсмичность района ниже 6 баллов по шкале СП 14.13330.2018.
5. За относительную отметку 0,000 принят уровень верха головки рельса трансбордера.
6. Производство работ и возведение конструкций вести строго в соответствии с
   - СП 45.13330.2017 "Земляные сооружения, основания и фундаменты. Актуализированная редакция СНиП 3.02.01-87",
   - СП 70.13330.2012 "Несущие и ограждающие конструкции. Актуализированная редакция СНиП 3.03.01-87",
   - СП 28.13330.2017 "Защита строительных конструкций от коррозии. Актуализированная редакция СНиП 2.03.11-85",
   - СП 48.13330.2019 "Организация строительства. Актуализированная редакция СНиП 12-01-2004",
   - СНиП 12-03-2001 "Безопасность труда в строительстве. Часть 1. Общие требования",
   - СНиП 12-04-2002 "Безопасность труда в строительстве. Часть 2. Строительное производство".
7. Проект разработан для производства работ при положительных температурах. При выполнении работ в зимнее время руководствоваться соответствующими нормативными документами.
8. На следующие виды работ должны быть составлены акты освидетельствования скрытых работ и ответственных конструкций:
   - разработка котлованов;
   - обратная засыпка выемок;
   - погружение свай;
   - устройство бетонной подготовки под ж/б конструкции;
   - установка опалубки для бетонирования монолитных ж/б конструкций;
   - армирование железобетонных конструкций;
   - бетонирование монолитных бетонных и железобетонных конструкций;
   - установка закладных деталей;
   - гидроизоляция ж/б конструкций;
   - монтаж металлоконструкций;
   - антикоррозийная защита металлоконструкций;
   - антикоррозийная защита сварных соединений.
9. Все заводские соединения металлоконструкций - сварные. Заводские сварные соединения следует выполнять автоматической или полуавтоматической сваркой. Монтажные сварные соединения показаны в узлах.
10. Материалы для сварки следует применять согласно табл. Г.1 СП 16.13330.2017 "Стальные конструкции".
11. Катеты и длины расчетных сварных швов принимать в зависимости от усилий, указанных на листах 8...10, и согласно п. 14.1.7 СП 16.13330.2017 "Стальные конструкции" при разработке КМД. Минимальная длина угловых швов - 50 мм.
12. Сварные швы с разделкой кромок выполнять с полным проваром, с обязательной зачисткой и последующей подваркой корня шва. Качество всех сварных швов с полным проваром должно быть проверено неразрушающими методами контроля.
    Контроль сварных соединений должен производиться по 2 категории (среднему уровню) качества в соответствии с требованиями ГОСТ 23118-2019 "Конструкции стальные строительные. Общие технические условия".
13. Контроль качества сварных швов, соединяющих фланцы с балками и с поясами ферм производить в соответствии с табл. 1 и 4 ГОСТ 23118-2019 "Конструкции стальные строительные. Общие технические условия" и табл. 8, 9 и 10 СП 53-101-98 "Изготовление и контроль качества строительных конструкций".
14. С целью предупреждения образования трещин в сварных соединениях и слоистого растрескивания проката под действием сварочных напряжений и нагрузок, обратить особое внимание на неукоснительное соблюдение технологии сборки и сварки металлоконструкций, обеспечивание требований норм, технических условий, стандартов работы службы ОТК завода на всех этапах изготовления конструкций.
15. Защита стальных строительных конструкций от коррозии должна производиться в соответствии с указаниями ГОСТ 9.402-2004 "Подготовка металлических поверхностей к окрашиванию", СП 28.13330.2017 "Защита строительных конструкций от коррозии" и СНиП 3.04.03-85 "Защита строительных конструкций и сооружений от коррозии".
16. Технологический процесс защиты металлоконструкций от коррозии включает в себя следующие операции:
    - подготовка поверхности перед цинкованием;
    - нанесение и сушка покрытия;
    - контроль качества выполняемых работ.
17. Состав покрытия металлоконструкций:
    - грунтовка ГФ-021 по ГОСТ 25129-2020 в 2 слоя (толщина 1 слоя - 20 мкм);
    - эмаль ПФ-115 по ГОСТ 6465-76 в 2 слоя (толщина 1 слоя - 20 мкм).
18. Лакокрасочное покрытие наносить на заводе-изготовителе стальных конструкций (зоны монтажных швов не грунтовать и не окрашивать). На строительной площадке после окончания монтажа зоны монтажных швов загрунтовать и окрасить, поврежденное покрытие восстановить.
19. Стальные конструкции, находящиеся в грунте, окрасить составами для холодного цинкования по типу "Алпол" и "Цинол". Общая толщина покрытия не менее 120 мкм.
20. Согласно 123-ФЗ Технический регламент о требованиях пожарной безопасности"
- класс функциональной пожарной опасности - Ф5.1.
- категория по взрывопожарной и пожарной опасности - В1.
- степень огнестойкости здания - II
- класс конструктивной пожарной опасности здания - С0.
- класс пожарной опасности строительных конструкций - К0.
21. Согласно отчету об инженерно-геологических изысканиях, выполненных ООО "Геотрест-К", основанием для фундаментов служит грунт ИГЭ2 - песок мелкий средней плотности (скв. 16, 19, 49).
22. Данный том смотри совместно с чертежами тома 130-23-ПЖ изм.2.
23. В основании фундаемнтов грунт ИГЭ1 - песок разнозернистый со следующими характеристиками:
- плотность при обеспеченности 0,85/0,95 - 18,2/17,8 кН/м3;
- угол внутреннего трения при обеспеченности 0,85/0,95 - 18/17;
- сцепление при обеспеченности 0,85/0,95 - 8/7 кН/м2.
24. При разработке котлована выполнить акт освидетельствования грунтов основания. При несоответствии плотности грунт доуплотнить с помощью уплотняющих средств.
25. Ведомость основных комплектов рабочих чертежей по титулу "Цех №8, расположенный по адресу: Московская область, г.о. Мытищи, ул. Колонцова, 4. Капитальный ремонт" см. 130-23-ВПК.

Взам. инв. №

Подп. и дата

Инв. № подл.

2	–	Зам.	02-24		15.01.24	130-23-АС2
Изм.	Кол. уч	Лист	№ док.	Подп.	Дата	Цех №8, расположенный по адресу: Московская обл., г.о. Мытищи, ул. Колонцова, 4. Капитальный ремонт
Разраб.		Трусов			13.05.24	Полы. Архитектурно-строительные решения — Стадия: Р; Лист: 1; Листов: 17
Пров.		Ильичева			13.05.24	
Н. контр.		Лемехов			13.05.24	Общие данные — ООО НПП «ОВИСТ»
ГИП		Зайчиков			13.05.24	

Копировал

А2

План 1 этажа

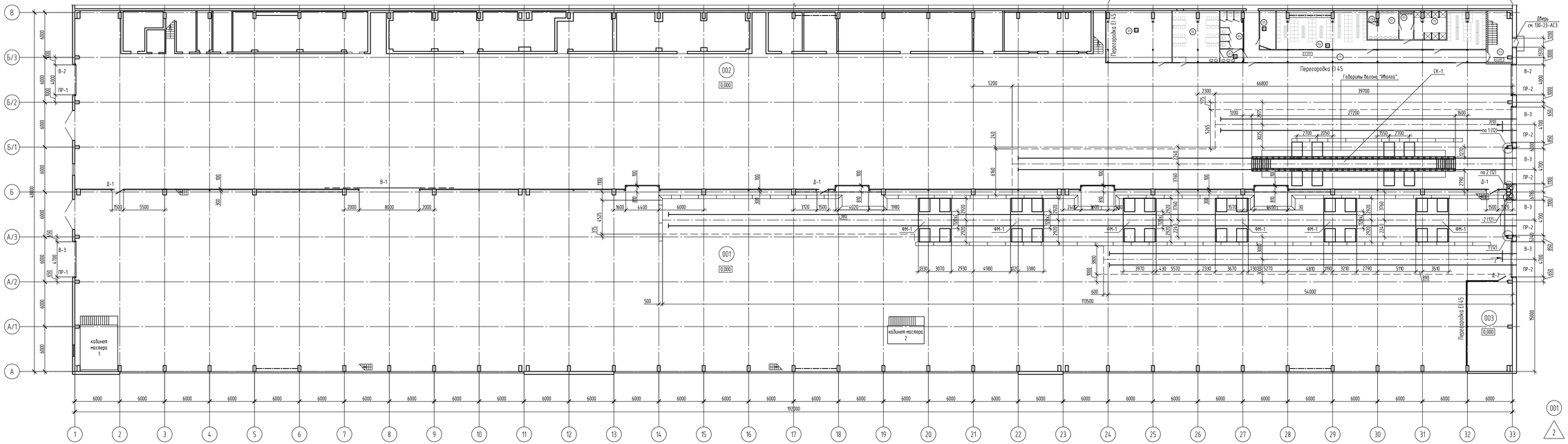

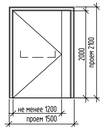

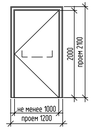

001 – номер помещения

2 – тип пола

1.За относительную отметку 0,000 принята отметка существующего пола, соответствующая абсолютной отметке 151,61.
2. Границы демонтажа существующего пола принять:
– для ж/д путей по данному листу и листу 4;
– для фундаментов домкратов по данному листу и листу 5;
– для кабельных заглубленных лотков по листу 6.
3. Обрамление проемов см.лл. 12–14.

Экспликация помещений

Номер помещения	Наименование	Площадь, м²	Кат.* помещения
001	Сборочный цех	4580,0	Г
002	Сборочный цех	3473,1	В4
003	Компрессорная	71,8	В2

Спецификация элементов заполнения проемов дверей и ворот

Марка, поз.	Обозначение	Наименование	Кол.	Масса ед. кг	Примечание
		Двери			
Д-1	индивидуального изготовления	Дверь противопожарная 2100х1500 EI-30 двупольная, внутренняя глухая и ручкой типа "антипаника"	3		
Д-2	индивидуального изготовления	Дверь противопожарная 2100х1200 EI-30 правая, внутренняя глухая и ручкой типа "антипаника"	1		

Спецификация элементов заполнения проемов дверей и ворот

Марка, поз.	Обозначение	Наименование	Кол.	Масса ед. кг	Примечание
		Ворота			
В-1		Ворота откатные противопожарные 8000х4500h EI-30	1		
В-2		Ворота подъемные стальные 4000х5000h с калиткой	2		см. прим.
В-3		Ворота подъемные стальные 4700х5000h с калиткой	5		см. прим.

* Ворота и наружные двери производственного корпуса выполнить утепленными с сопротивлением теплопередачи 1,08 м2хС/Вт

Ведомость отделки помещений

Наименование или номер помещения	Вид отделки элементов интерьера								Площадь, м2	Примечание
	Потолок (низ плиты)	Площадь	Стены и перегородки	Площадь	Низ стен и перегородок	Площадь	Колонны, пилястры	Площадь		
001, 003	Зачистка поверхности; грунтовка; шпаклевка цементная; грунтовка; акриловая краска в 2 слоя	5580 2580	Зачистка поверхности; грунтовка; шпаклевка цементная; грунтовка; акриловая краска в 2 слоя	1740			Зачистка поверхности; грунтовка; шпаклевка цементная; грунтовка; акриловая краска в 2 слоя	1440		

Спецификация монолитных конструкций

Марка, поз.	Обозначение	Наименование	Кол.	Масса ед. кг	Примечание
ФМ-1	лист 5	Фундамент под домкраты	6		
СК-1	лист 8–9	Смотровая канава	1		

0,000 = 151,61

2	–	Зам.	02-24			15.01.24	130-23-АС2
Изм.	Кол.уч.	Лист	№ док.	Подп.		Дата	Цех №8, расположенный по адресу Московская обл., г.о. Мытищи, ул. Колонцова, к. Капитальный ремонт
Разраб.		Грусов				04.04.24	Стадия / Лист / Листов
Пров.		Ильичева				04.04.24	Полы. Архитектурно-строительные решения — Р / 2 /
Н. контр.		Лемехов				04.04.24	План на отм. 0,000 — ООО НПП «ОВИСТ»

Формат А3х4

Взам. инв. №

Подп. и дата

Инв. № подл.

Фасад В–А

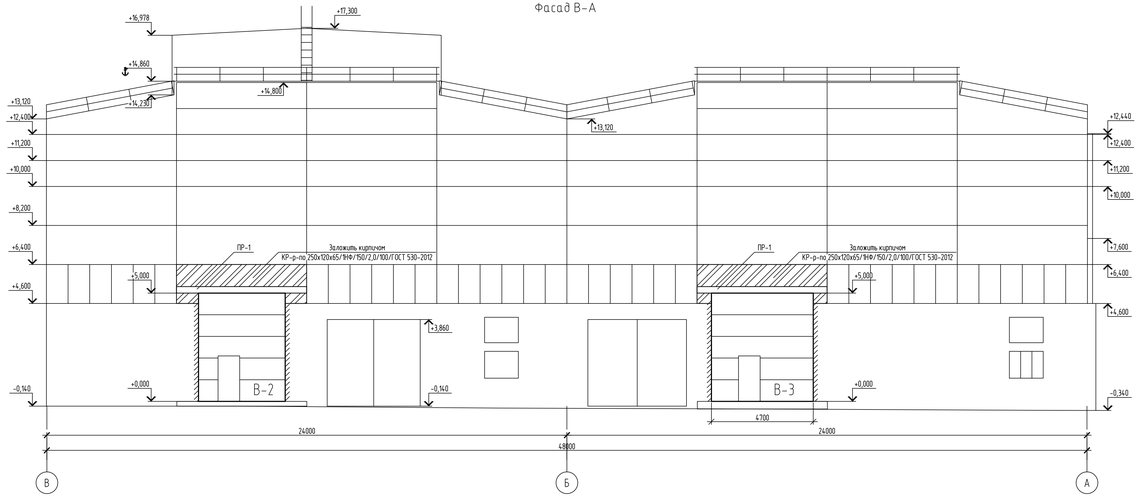

Фасад А–В

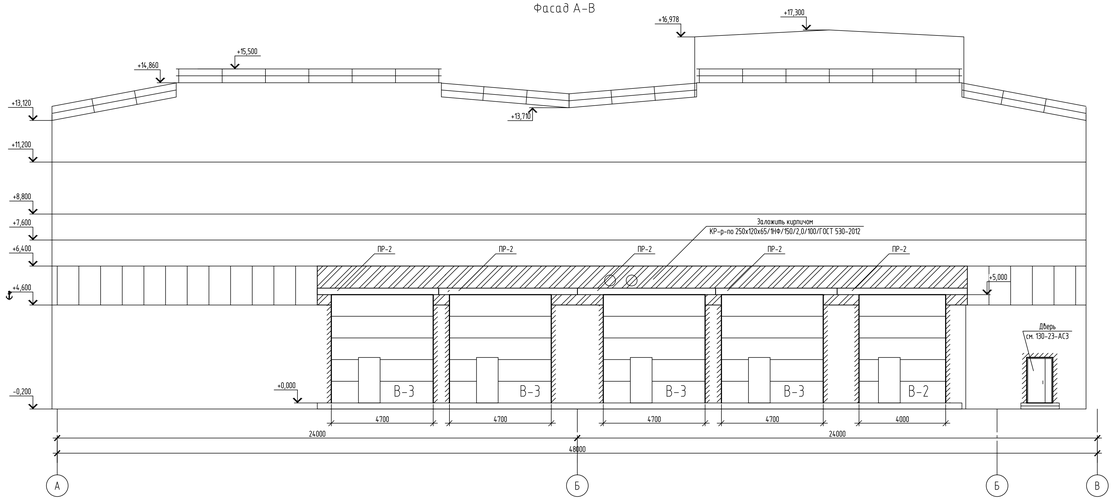

Ведомость перемычек

Поз.	Эскиз
ПР–1 2 шт.	
ПР–2 5 шт.	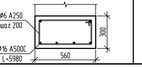

Ведомость деталей

Поз.	Эскиз
2	
3	

Спецификация элементов перемычек

Поз.	Обозначение	Наименование	Кол.	Масса ед., кг	Примечание
		Детали			
1		d 16 А500С ГОСТ 34028–2016 L=5980	35	9,434	
2	данный лист	d 6 А240 ГОСТ 34028–2016 L=1040	60	0,231	
3	данный лист	d 6 А240 ГОСТ 34028–2016 L=1560	150	0,346	
		Материалы			
	ГОСТ 26633–2015	Бетон В25, W4, F100	6,1	$м^3$	
	ГОСТ 530–2012	КР–р–по 250х120х65/1НФ/150/2,0/100	4450	$м^3$	
		Цементно-песчаный раствор М100	2	$м^3$	~20 мм Цементный по месту

Ведомость расхода стали, кг

Марка элемента	Изделия арматурные					
	Арматура класса					Всего
	А240		А500С			
	ГОСТ 34028–2016		ГОСТ 34028–2016			
	ø6	Итого	ø12	ø16	Итого	
Перемычки	65,8	65,8		330,2	330,2	395,9

1. За относительную отметку 0,000 принята отметка существующего пола, соответствующая абсолютной отметке 151,61.
2. Оконные проемы над перемычками бороздо заложить кирпичом КР–р–по 250х120х65/1НФ/150/2,0/100/ГОСТ 530–2012 на растворе М100. Объем кладки – 21,8 $м^3$. Кладку с обеих сторон оштукатурить цементно-песчаным раствором М100. Площадь отделки – 91 $м^2$.

0,000 = 151,61

						130–23–АС2		
2	–	Зам.	02–24		15.01.24	Цех №8, расположенный по адресу Московская обл, г.о. Мытищи, ул. Колонцова, 4. Капитальный ремонт		
Изм.	Кол. уч.	Лист	№ док.	Подп.	Дата			
Разраб.		Трусов			04.04.24	Полы. Архитектурно-строительные решения	Стадия	Лист	Листов
Пров.		Ильичева			04.04.24		Р	3	
Н. контр.		Лемехов			04.04.24	Фасады А–В, В–А	ООО НПП «ОВИСТ»		

Копировал

Формат А3х4

Взам. инв. №

Подп. и дата

Инв. № подл.

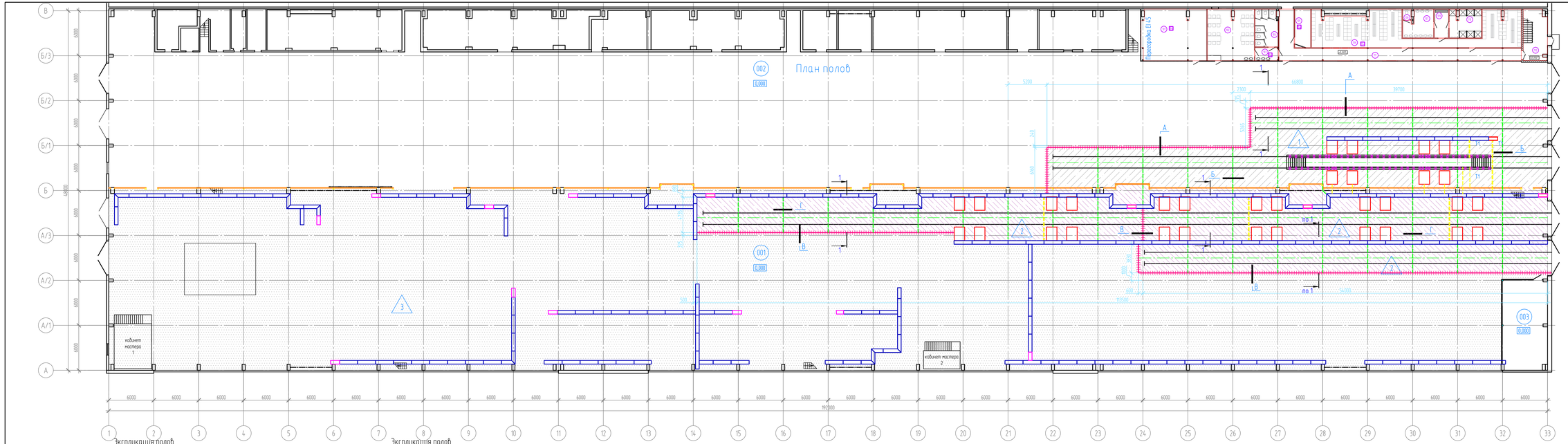

Экспликация полов

Экспликация полов

Наименование или номер помещения	Тип пола	Схема пола или тип пола по серии	Состав пола	Площадь пола, м²
001	2	см. прим.	Полировка по технологии Husqarna Super Floor Бетон B25 на портландцементе с заполнителем из щебня по ГОСТ 8267-93 -200 армированный сеткой Ø8 А500С ГОСТ 34028-16 с ячейкой 200х200 мм Профилированная мембрана PLANTER с проклеенной швов самоклеящейся лентой PLANTERBAND Песок мелкий Kупл=0,95 -50 Балласт щебеночный ж/д пути (разд. ПЖ)-150 Балласт щебеночный, пропитый цементным раствором М100 -50 Гравийно-песчаная подушка (разд. ПЖ) -200	816
001	3		Полировка по технологии Husqarna Super Floor после удаления существующего топпинга с локальным ремонтом трещин, каверн, ямок и ремонтом швов	3506

Наименование или номер помещения	Тип пола	Схема пола или тип пола по серии	Состав пола	Площадь пола, м²
002	1	см. прим.	Запирка поверхности с использованием порошкового упрочнителя по типу Duracor Бетон B25 на портландцементе с заполнителем из щебня по ГОСТ 8267-93 армированный сеткой Ø8 А500С ГОСТ 34028-16 с ячейкой 200х200 мм -200 Профилированная мембрана PLANTER с проклеенной швов самоклеящейся лентой PLANTERBAND Песок мелкий Kупл=0,95 -50 Балласт щебеночный ж/д пути (разд. ПЖ)-150 Балласт щебеночный, пропитый цементным раствором М100 -50 Гравийно-песчаная подушка (разд. ПЖ) -200	478
			Примечание: Уплотнение гравийно-песчаной подушки выполняется пневмокатками весом 25 т в 6 проходов послойно (учтено в разделе ПЖ) Уплотнение балласта щебеночного выполняется пневмокатками весом 25 т в 6 проходов послойно (учтено в разделе ПЖ)	

1-1

Подстилающий слой пола вокруг ж/д путей

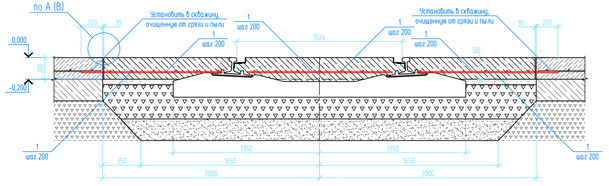

Спецификация элементов подстилающего слоя пола вокруг ж/д путей

Поз.	Обозначение	Наименование	Кол.	Масса ед., кг	Примечание
		Детали			
1		⌀8 А500С ГОСТ 34028-2016 L=13587	п.м.	0,394	
		Материалы			
	ГОСТ 26633-2015	Бетон B25, W4, F50	258,8	$м^3$	
	ГОСТ 8736-2014	Песок мелкий	71,9	$м^3$	
	Технониколь	Проф. мембрана Planter	1294	$м^2$	
	ГОСТ 23735-2014	Песчано-гравийная смесь	153,9	$м^3$	
	ГОСТ 7392-2014	Щебень гранитный II кат.	175,8	$м^3$	коэффициент пористости балласта при проливке - 0,5
		Цементно-песчаный раствор М200	22	$м^3$	

* песчано-гравийная смесь и щебень гранитный учтены в разделе ПЖ

1. За относительную отметку 0,000 принята отметка существующего пола, соответствующая абсолютной отметке 151,61.
2. Все швы, не обозначенные на чертеже - тип Г и тип Б. Тип шва по оси Б - по узлу В.
3. Суммарная длина швов и примыканий по узлу А - 208 п.м., по узлу Б - 61 п.м., по узлу В - 1194 п.м., по узлу Г - 119 п.м. (включая примыкания к колонам, фундаментам и смотровой канаве, которые выполняются по узлам А и В).
4. Расход полиуретанового герметика - 72 л., противопожарного акрилового герметика - 376 л.
5. В полах по типу 1 и 2 устройство балласта щебеночного (ширина зоны 4 м) и гравийно-песчаной подушки (ширина зоны 3,6 м) производить только под зоной ж/д путей (см. раздел ПЖ)

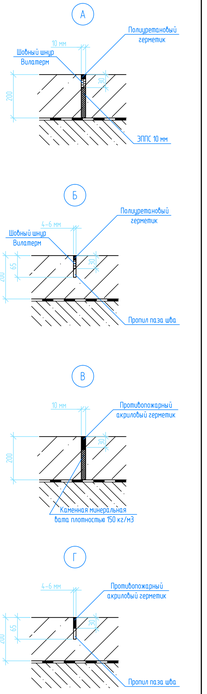

- шов сжатия (тип Б и Г)
- шов расширения (тип А и В)

Ведомость расхода стали, кг

Марка элемента	Изделия арматурные						Всего
	Арматура класса						
	А240		А500С				
	ГОСТ 34028-2016		ГОСТ 34028-2016				
		Итого	⌀8		Итого		
П/с пола ж/д путей			5358,5		5358,5		5358,5

2	–	Зам.	02-24			15.01.24	130-23-АС2
Изм.	Кол. уч.	Лист	№ док.	Подп.		Дата	Цех №8, расположенный по адресу Московская обл., г.о. Мытищи, ул. Колонцова, 4. Капитальный ремонт
Разраб.		Трусов				25.04.24	Полы. Архитектурно-строительные решения
Пров.		Ильичева				25.04.24	Стадия: Р; Лист: 4; Листов:
Н. контр.		Лемехов				25.04.24	План полов
							ООО НПП «ОВИСТ»

Формат А3х4

Взам. инв. №

Подп. и дата

Инв. № подл.

Ведомость деталей

Поз.	Эскиз
5	R30; 480; 600
6	R30; 250; 600

Спецификация элементов фундамента ФМ-1

Поз.	Обозначение	Наименование	Кол.	Масса ед., кг	Приме-чание
		Детали			
1		d16 А500С ГОСТ 34028-2016 L=5800	65	9,15	
2		d16 А500С ГОСТ 34028-2016 L=4360	86	6,878	
3		d16 А500С ГОСТ 34028-2016 L=1760	28	2,776	
4		d16 А500С ГОСТ 34028-2016 L=1360	36	2,145	
5	данный лист	d12 А500С ГОСТ 34028-2016 L=1680	128	1,491	
6	данный лист	d12 А500С ГОСТ 34028-2016 L=1460	74	1,296	
		Сборочные единицы			
А1	ГОСТ 24379.1-2012	Болт 1.1 М24х600	32	2,71	
		Материалы			
	ГОСТ 26633-2015	Бетон В25, W6, F50	12		$м^3$
	ГОСТ 26633-2015	Бетон В7,5	2,57		$м^3$
	Технониколь	Праймер №01	29,1	$м^2$	
	Технониколь	Мастика №21 "Техномаст"	29,1	$м^2$	в 2 слоя

Ведомость расхода стали, кг

Марка элемента	Изделия арматурные					
	Арматура класса					Всего
	А240		А500С			
	ГОСТ 34028-2016		ГОСТ 34028-2016			
		Итого	⌀12	⌀16	Итого	
ФМ-1			286,7	1341,2	1627,9	1627,9

Фундамент ФМ-1. Опалубка

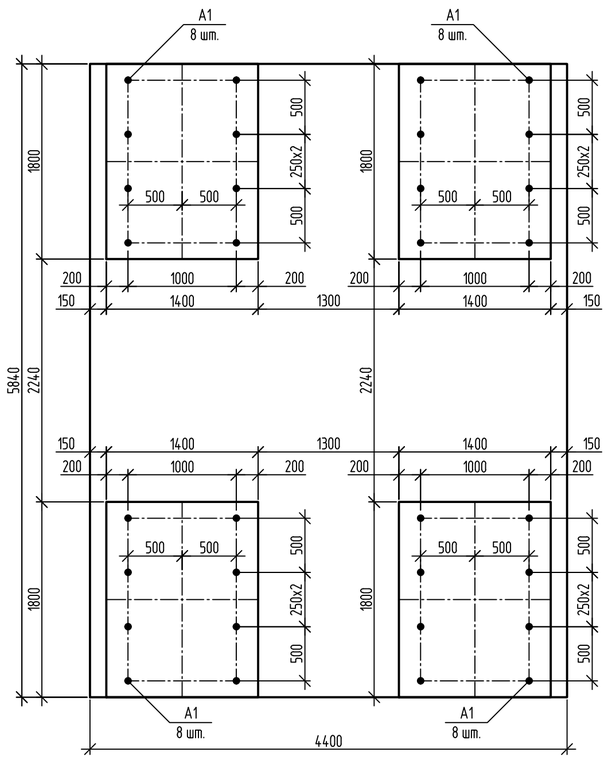

Фундамент ФМ-1. Армирование

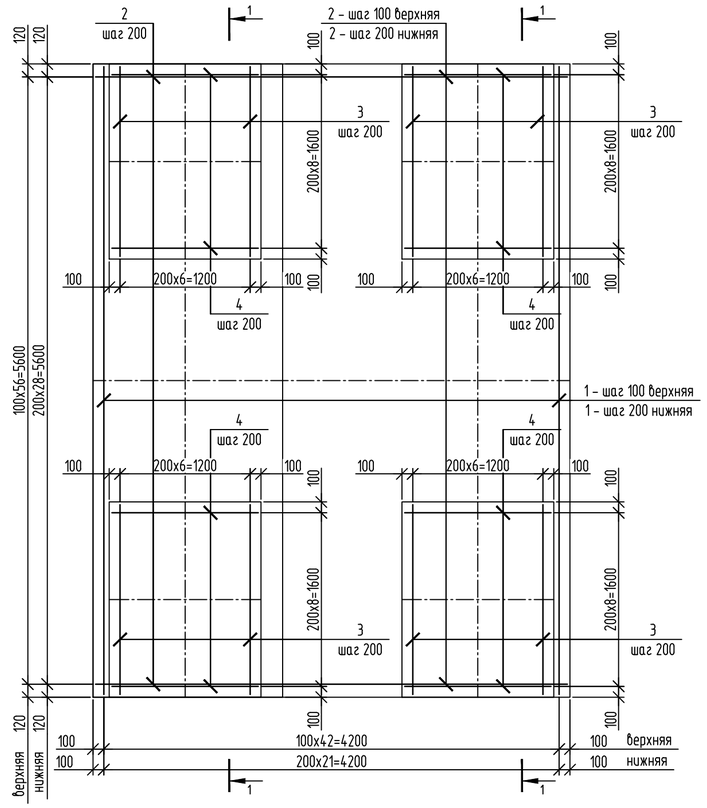

1-1

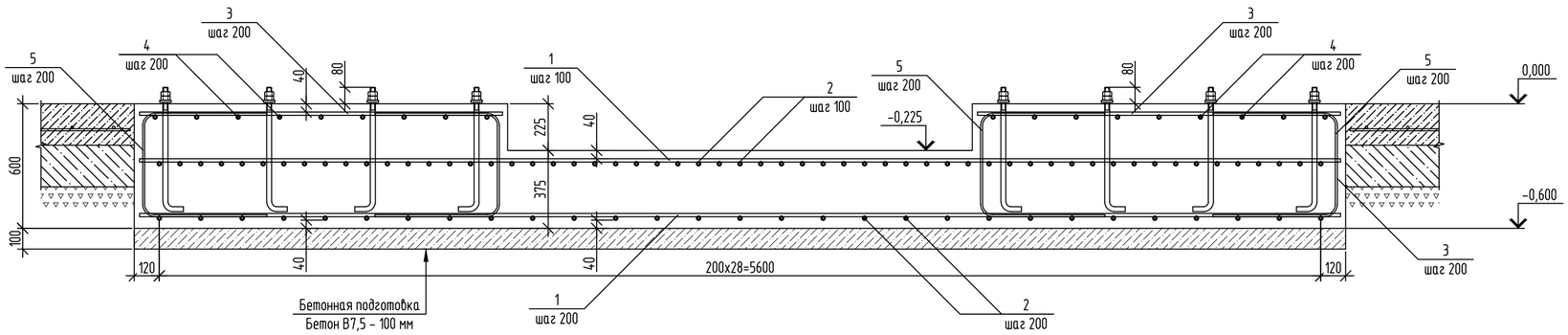

1. Защитный слой бетона для арматуры обеспечивается с помощью пластмассовых инвентарных фиксаторов.
2. Арматурные стержни соединять вязальной проволокой диаметром 1,6 мм.
3. Боковые поверхности фундаментов, находящиеся в грунте, обмазать мастикой Технониколь №21 "Техномаст" в 2 слоя по праймеру Технониколь №01.
4. При производстве работ не допускать разуплотнения грунтов основания.

0,000 = 151,61

Изм.	Кол.уч.	Лист	№ док.	Подп.	Дата	130-23-АС2			
2	–	Зам.	02-24		15.01.24	Цех №8, расположенный по адресу: Московская обл., г.о. Мытищи, ул. Колонцова, 4. Капитальный ремонт			
Разраб.		Трусов			04.04.24	Полы. Архитектурно-строительные решения	Стадия	Лист	Листов
Пров.		Ильичева			04.04.24		Р	5	
Н. контр.		Лемехов			04.04.24	Фундамент ФМ-1	ООО НПП «ОВИСТ»		

Взам. инв. №
Подп. и дата
Инв. № подл.

Формат А2

Схема расположения щитов над лотками

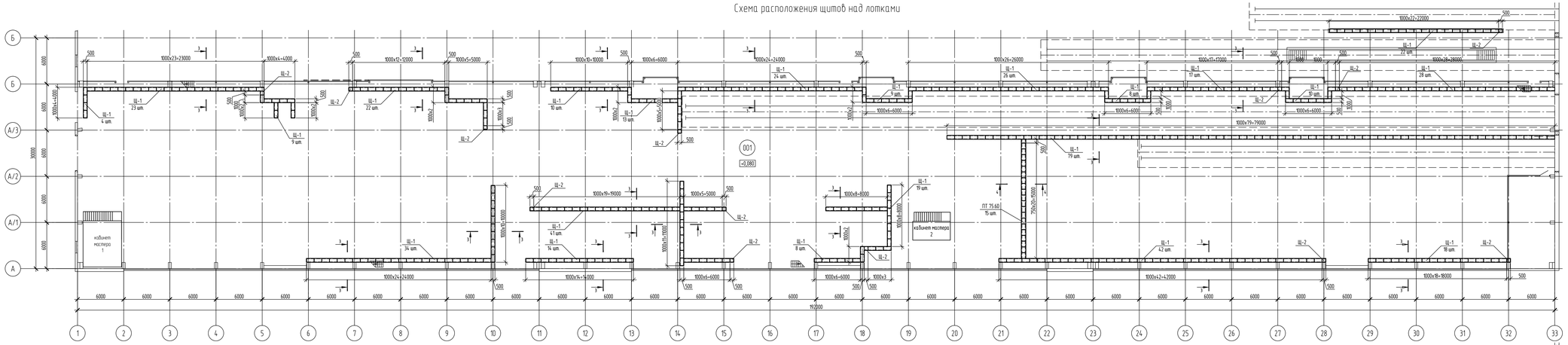

Схема расположения лотков

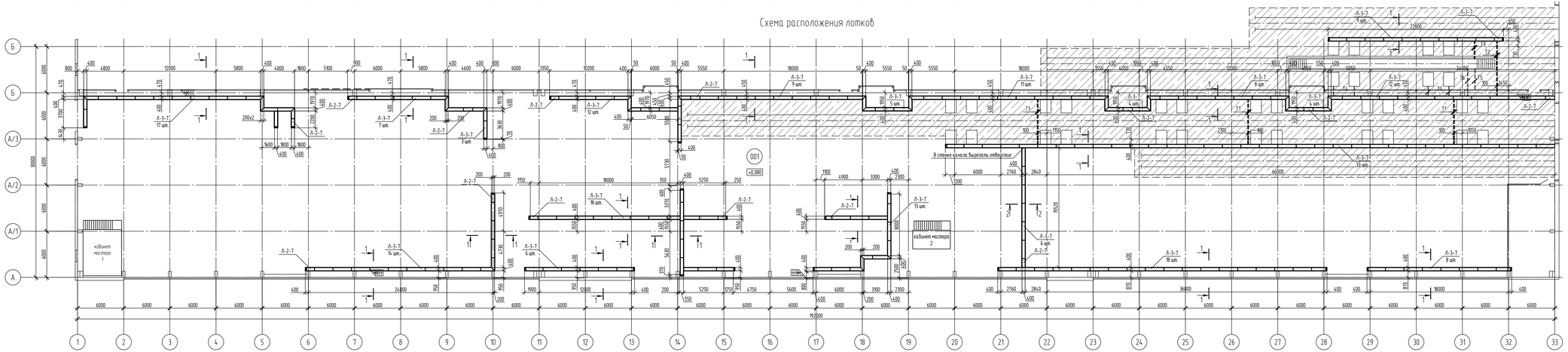

Спецификация щитов над лотками

Марка, поз.	Обозначение	Наименование	Кол.	Масса ед. кг	Примечание
Щ-1	данный лист	Щит стальной	480	32,4	
Щ-2	данный лист	Щит стальной	13	15,8	
ПТ 75.60	Серия 3.006.1-8 Выпуск 3-1	Плита ПТ 75.60.8-3	21	85,0	

Спецификация элементов кабельных лотков

Поз.	Обозначение	Наименование	Кол.	Масса ед., кг	Примечание
		Сборные ж/б конструкции			
Л-3-7	Серия 3.503.1-66	Лоток Л-3-7	217	260	
Л-2-7	Серия 3.503.1-66	Лоток Л-2-7	15	130	
		Детали			
Т1	ГОСТ 18599-2001	Труба ПЭ 32 SDR 17 – 63х4,7 L=5900	6		
Т2	ГОСТ 18599-2001	Труба ПЭ 32 SDR 17 – 63х4,7 L=7400	2		
Т3	ГОСТ 18599-2001	Труба ПЭ 32 SDR 17 – 63х4,7 L=2500	2		
Т4	ГОСТ 18599-2001	Труба ПЭ 32 SDR 17 – 63х4,7 L=1500	4		
Т5	ГОСТ 18599-2001	Труба ПЭ 32 SDR 17 – 63х4,7 L=3000	1		
Т6	ГОСТ 18599-2001	Труба ПЭ 32 SDR 17 – 63х4,7 L=3700	1		
Т7	ГОСТ 18599-2001	Труба ПЭ 32 SDR 17 – 63х4,7 L=1800	36		см. л. 8–11
		Материалы			
		Бетон В20	0,4	$м^3$	торцы канала
	ГОСТ 8736-2014	Песок мелкий	13,5	$м^3$	

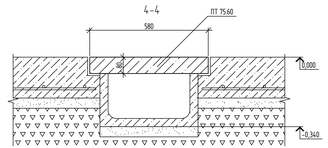

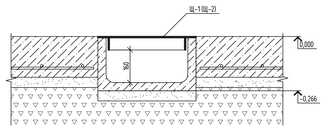

Спецификация стали на один элемент

Марка изделия	Поз. дет.	Наименование	Кол.	Масса ед. кг	Масса изделия, кг
Щ-1	1	Лист $\frac{-998х480х4}{С255}$ ГОСТ 19903-74 / ГОСТ 27772-2015	1	23,23	32,4
	2	Лист $\frac{-880х60х4}{С255}$ ГОСТ 19903-2015 / ГОСТ 27772-2015	2	2,49	
	3	Лист $\frac{-370х60х4}{С255}$ ГОСТ 19903-2015 / ГОСТ 27772-2015	4	1,05	

Спецификация стали на один элемент

Марка изделия	Поз. дет.	Наименование	Кол.	Масса ед. кг	Масса изделия, кг
Щ-2	4	Лист $\frac{-498х480х4}{С255}$ ГОСТ 19903-74 / ГОСТ 27772-2015	1	11,59	15,8
	5	Лист $\frac{-380х60х4}{С255}$ ГОСТ 19903-2015 / ГОСТ 27772-2015	2	1,07	
	3	Лист $\frac{-370х60х4}{С255}$ ГОСТ 19903-2015 / ГОСТ 27772-2015	2	1,05	

Взам. инв. №

Подп. и дата

Инв. № подл.

Щит Щ-1

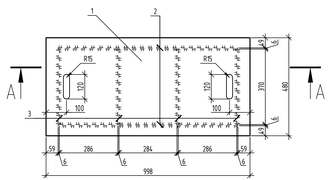

Щит Щ-2

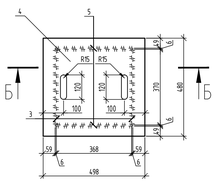

А–А

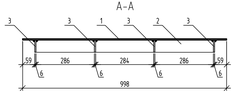

Б–Б

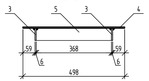

2–2

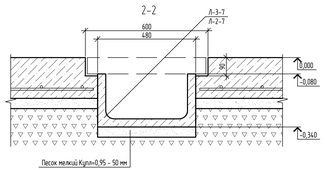

1–1

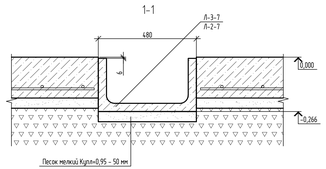

1. Днище и стенки лотков обмазать мастикой по типу Технониколь Технамаст №21 за два раза по слою праймера по типу Технониколь №01.
2. Лотки резать пилой с алмазным кругом для сопряжения в углах и устройства дворовых позиций.
3. В Т-образных пересечения стенки лотков вырезать пилой с алмазным кругом.

0,000 = 151,61

					130-23-АС2		
2	–	Зам.	102-24		15.03.24	Цех №9, расположенный по адресу Московская обл., г.о. Мытищи, ул. Колонцова, 4. Капитальный ремонт	
Изм.	Кол.уч.	Лист	№ док.	Подп.	Дата		
Разраб.		Трусов			14.06.24	Полы. Архитектурно-строительные решения	Стадия: Р; Лист: 6; Листов:
Пров.		Ильичева			14.06.24		
Н. контр.		Лемехов			14.06.24	Схема расположения кабельных лотков и щитов над лотками	ООО НПП «ОВИСТ»

Формат А2х3

Схема ремонта кровли

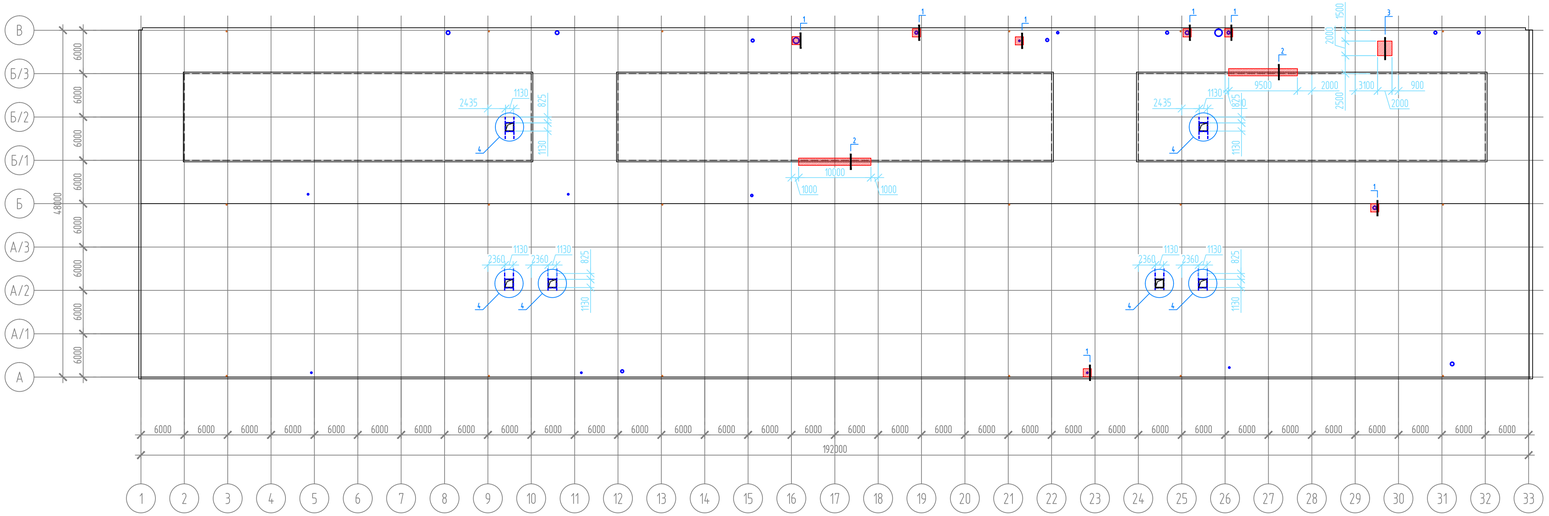

Спецификация элементов ремонта кровли

Поз.	Обозначение	Наименование	Кол.	Масса ед., кг	Приме-чание
		Примыкание кровли к проходкам труб			
	Технониколь	Техноэласт ЭПП	м2	21	
		Цементный раствор М100	м3	0,05	
		Обжимной хомут	шт.	14	
		Юбка из металла	шт.	7	
		Герметик	шт.	2	
		Примыкание кровли к фонарю			
	Технониколь	Техноэласт ЭПП	м2	40	
		Прижимная рейка	п.м.	20	
		Ремонт кровли			
	Технониколь	Техноэласт ЭПП	м2	8	
		Устройство стаканов			
	Технониколь	Техноэласт ЭПП	м2	36	
		Цементный раствор М100	м3	0,2	
		Прижимная рейка	п.м.	30	
		Герметик	шт.	3	
	ГОСТ 30245-2012	◻80х4 L=2700	12	24,9	299
	ГОСТ 30245-2012	◻80х4 L=1350	12	12,4	149
	ГОСТ 19903-2015	- 120х120х8	24	0,904	22
	ГОСТ 19903-2015	- 183х78х8	12	0,896	11
					481

4

Ремонт примыкания кровли к ОВ-стакану

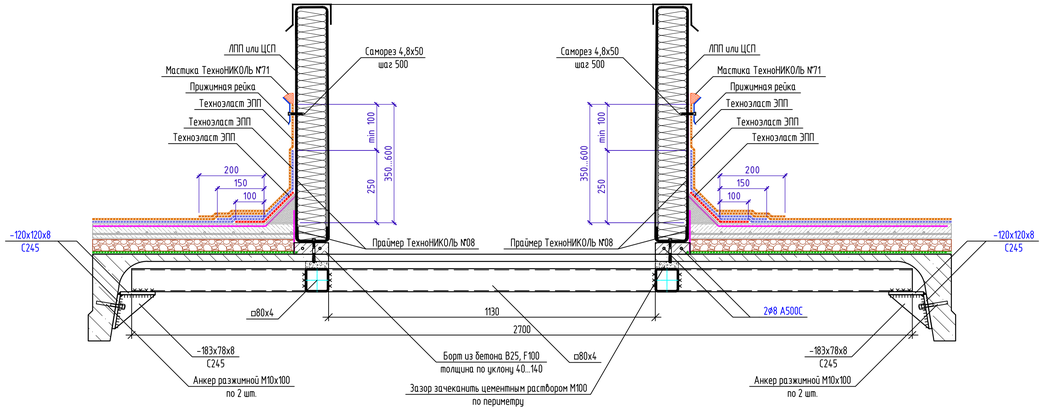

2

Ремонт примыкания кровли к фонарю

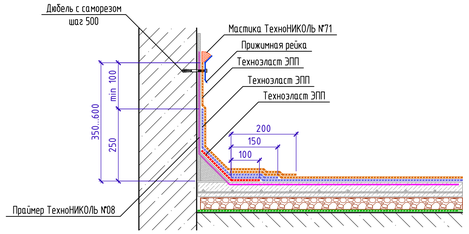

1

Ремонт примыкания кровли к трубе

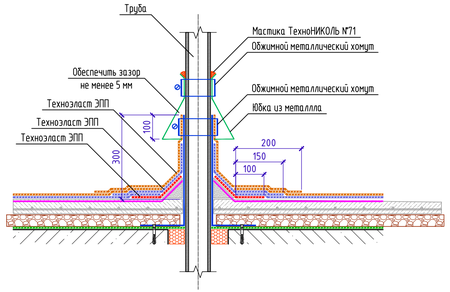

3

Ремонт кровли

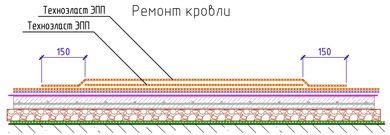

0,000 = 151,61

						130-23-АС2		
2	–	Зам.	02-24		15.01.24	Цех №8, расположенный по адресу: Московская обл., г.о. Мытищи, ул. Колонцова, 4. Капитальный ремонт		
Изм.	Кол.уч.	Лист	№ док.	Подп.	Дата			
Разраб.		Трусов			04.04.24	Полы. Архитектурно-строительные решения	Стадия	Лист	Листов
Пров.		Ильичева			04.04.24		Р	7	
Н. контр.		Лемехов			04.04.24	Схема ремонта кровли	ООО НПП «ОВИСТ»		

Взам. инв. №

Подп. и дата

Инв. № подл.

Формат А2

Смотровая канава СК-1.
Схема расположения и опалубка

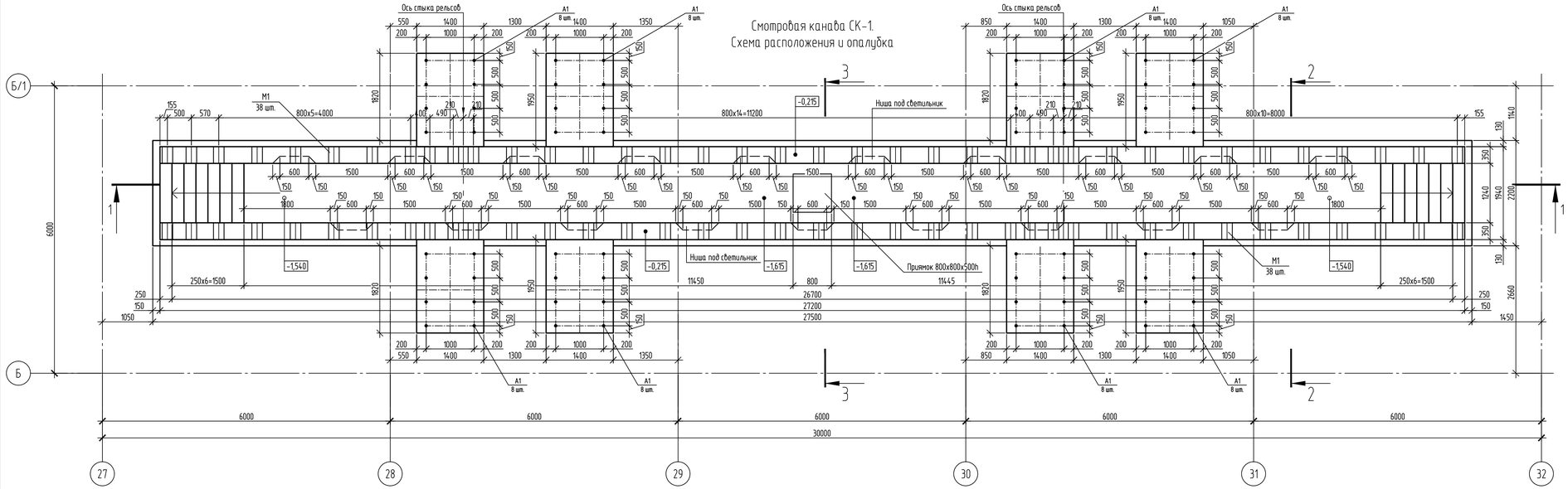

1-1(опалубка)

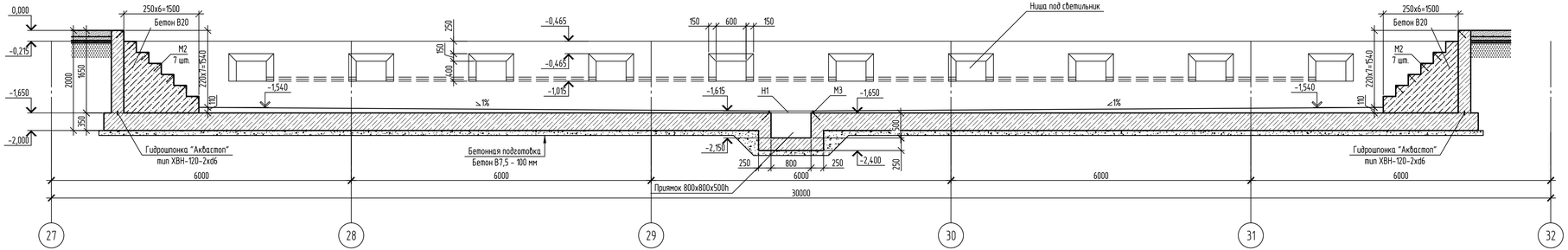

2-2(опалубка)

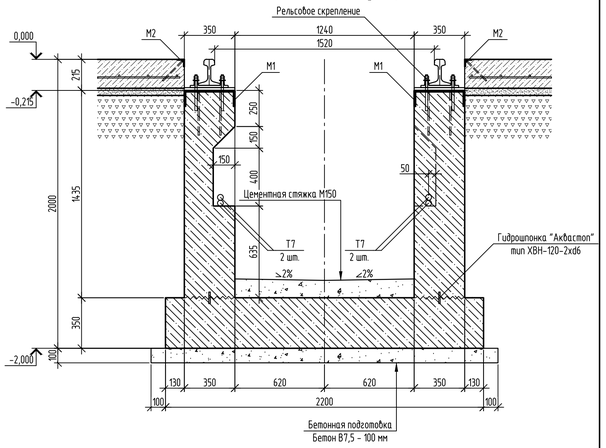

3-3(опалубка)

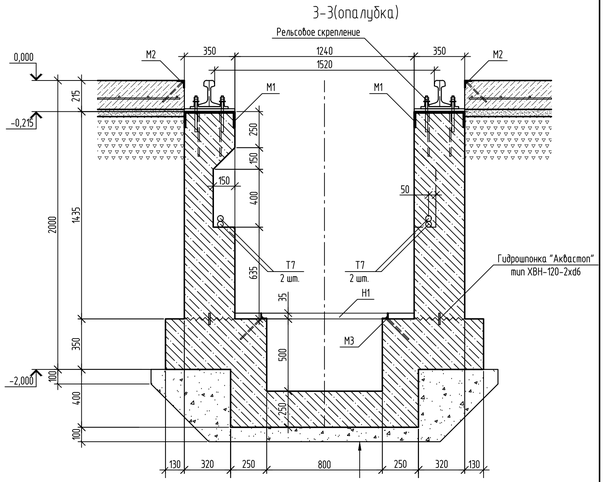

1. Защитный слой бетона для арматуры обеспечивается с помощью пластмассовых инвентарных фиксаторов.
2. Арматурные стержни соединять вязальной проволокой диаметром 1,6 мм.

0,000 = 151,61

						130-23-АС2			
2	–	Зам.	02-24		15.01.24	Цех №8, расположенный по адресу: Московская обл., г.о. Мытищи, ул. Колонцова, 4. Капитальный ремонт			
Изм.	Кол.уч.	Лист	№ док.	Подп.	Дата				
Разраб.		Трусов			04.04.24	Полы. Архитектурно-строительные решения	Стадия	Лист	Листов
Пров.		Ильчева			04.04.24		Р	8	
Н. контр.		Лемехов			04.04.24	Смотровая канава СК-1. Схема расположения и опалубка	ООО НПП «ОВИСТ»		

Взам. инв. №

Подп. и дата

Инв. № подл.

Формат А3х3

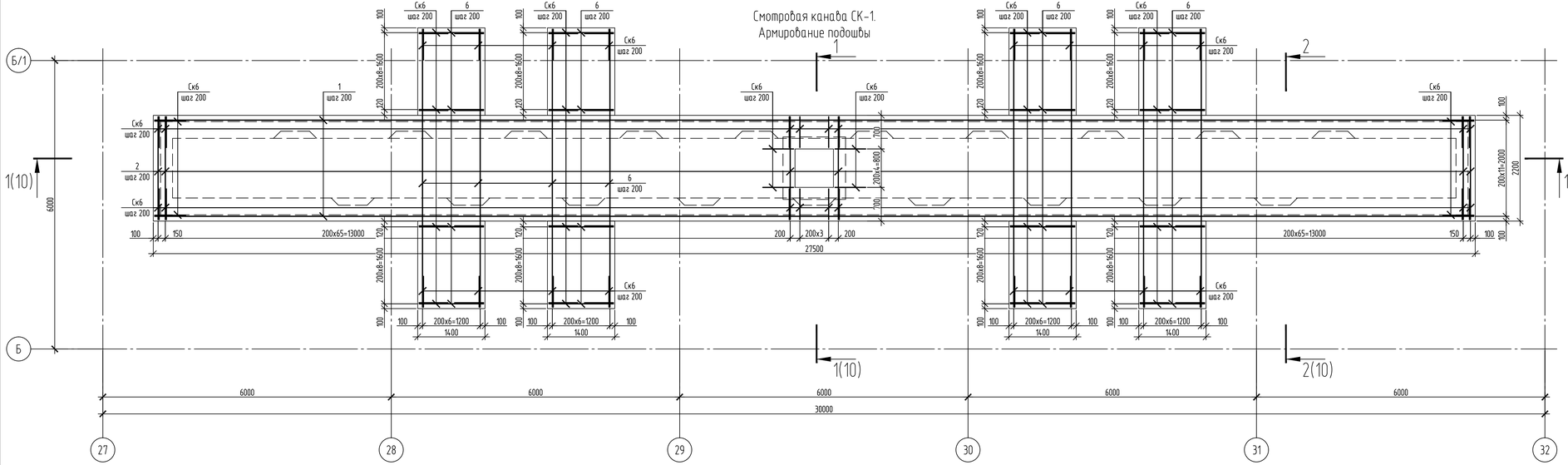

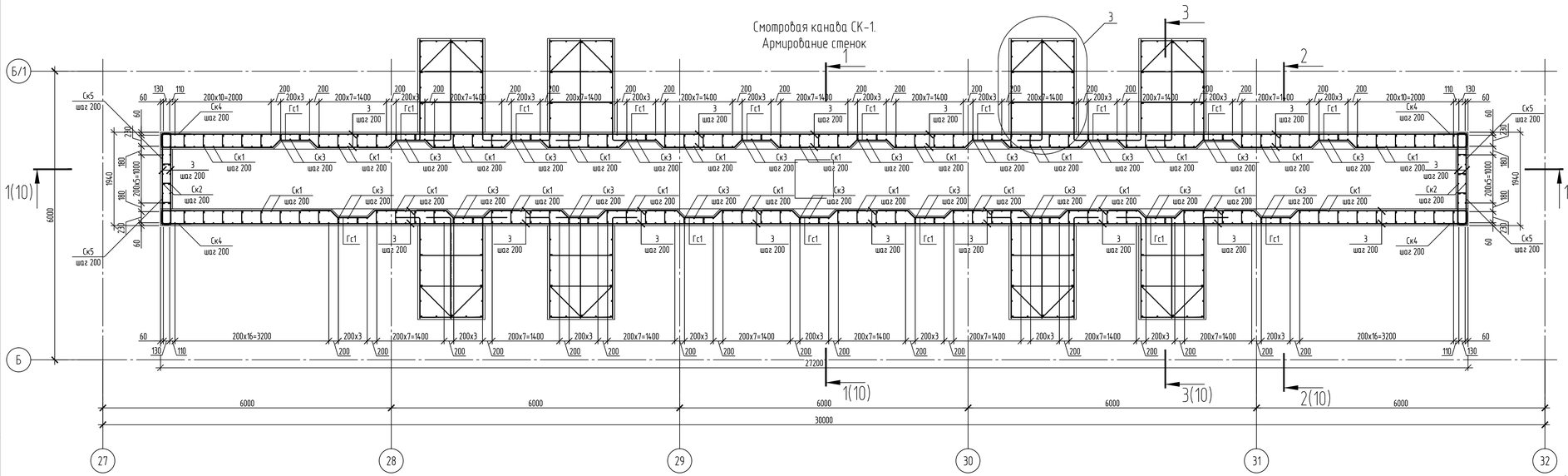

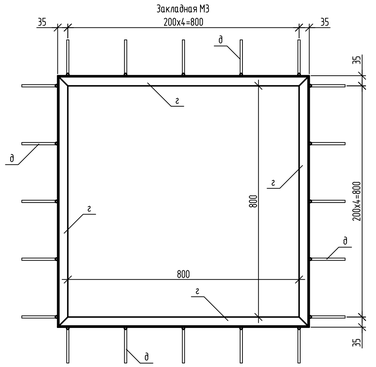

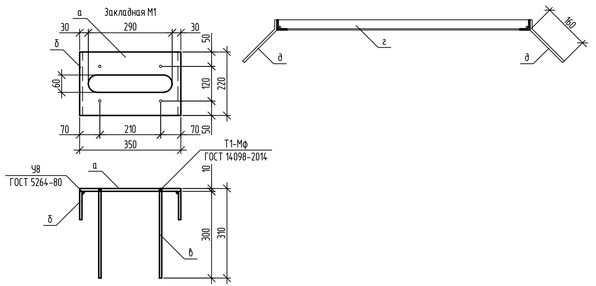

Спецификация стали на один элемент

Марка изделия	Поз. дет.	Наименование	Кол.	Масса ед., кг	Масса изделия, кг
М1	а	- 220x10 ГОСТ 19903-2015 L=350	1	6,04	10,25
	б	- 100x10 ГОСТ 19903-2015 L=220	2	1,73	
	в	Ø 10 А500С ГОСТ 34028-2016 L=305	4	0,19	
М3	г	L 35x4 ГОСТ 8509-93 L=870	4	1,83	8,85
	д	Ø 8 А500С ГОСТ 34028-2016 L=195	20	0,08	

1. Защитный слой бетона для арматуры обеспечивается с помощью пластмассовых инвентарных фиксаторов.
2. Арматурные стержни соединять вязальной проволокой диаметром 1,6 мм.

0,000 = 151,61

						130-23-АС2
2	–	Нов.	02-24		15.01.24	Цех №8, расположенный по адресу: Московская обл., г.о. Мытищи, ул. Колонцова, 4. Капитальный ремонт
Изм.	Кол.уч.	Лист	№ док.	Подп.	Дата	
Разраб.		Трусов			04.04.24	Полы. Архитектурно-строительные решения — Стадия: Р; Лист: 9; Листов:
Пров.		Ильчева			04.04.24	
Н. контр.		Лемехов			04.04.24	Смотровая канава СК-1. Армирование — ООО НПП «ОВИСТ»

Взам. инв. №

Подп. и дата

Инв. № подл.

Формат А3х3

1-1(9) (армирование)

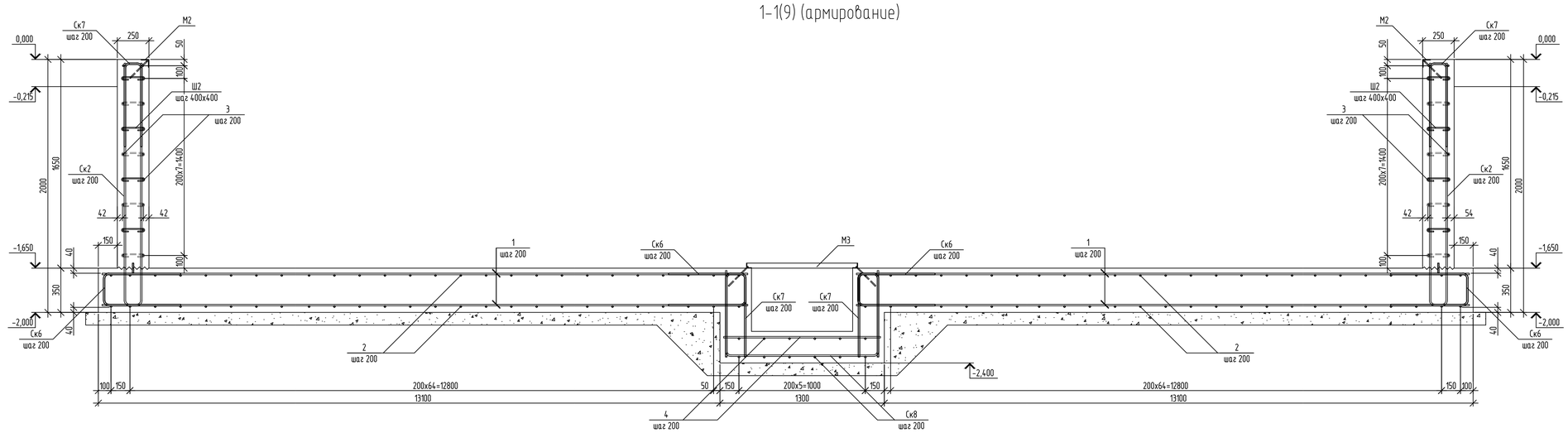

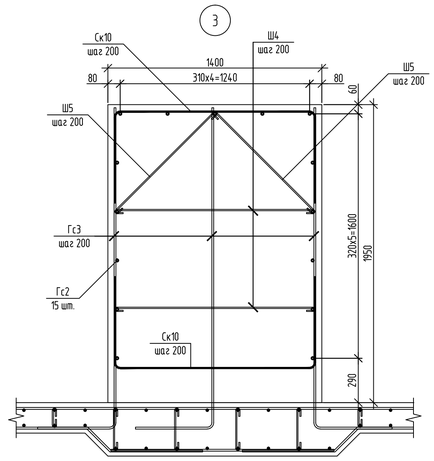

2-2(9) (армирование)

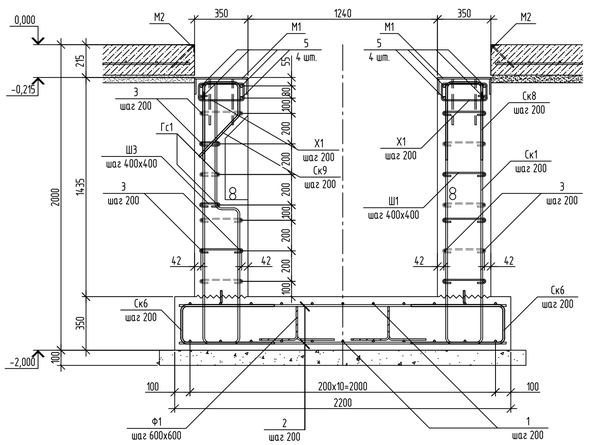

3-3(9) (армирование)

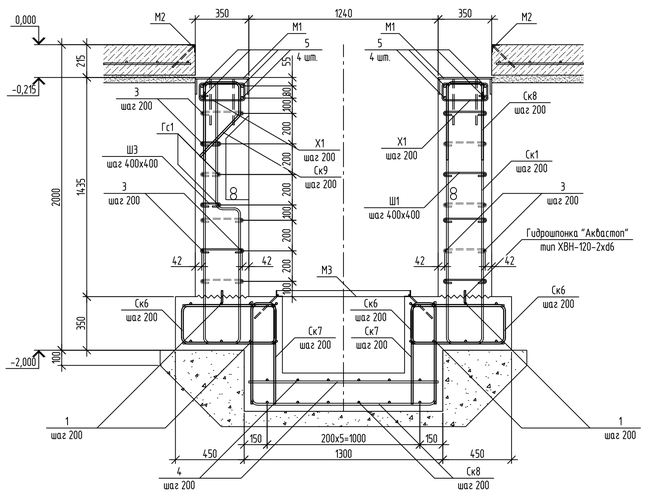

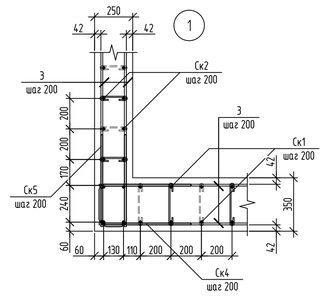

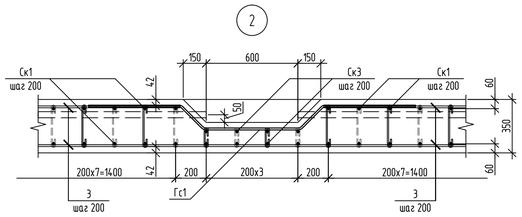

4-4(9) (армирование)

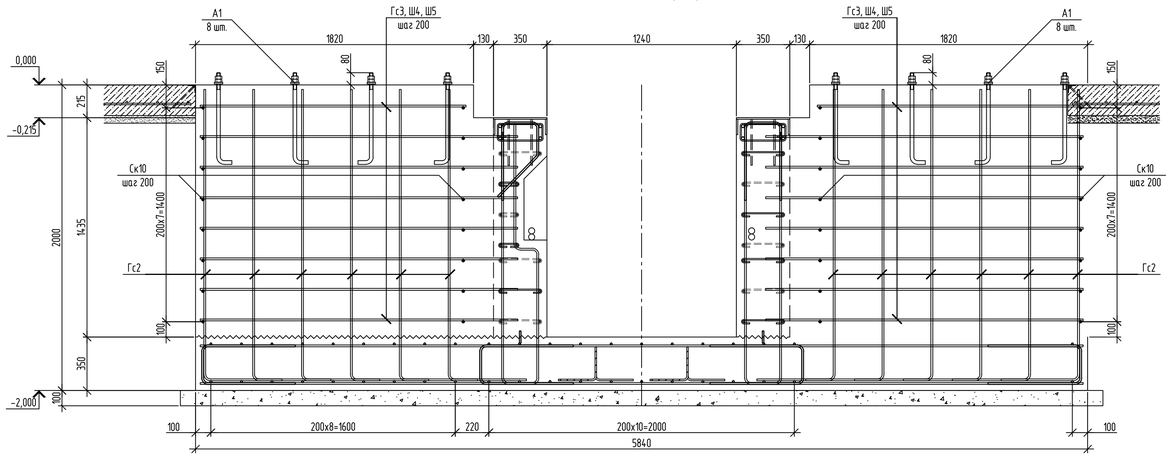

1. Защитный слой бетона для арматуры обеспечивается с помощью пластмассовых инвентарных фиксаторов.
2. Арматурные стержни соединять вязальной проволокой диаметром 1,6 мм.

0,000 = 151,61

						130-23-АС2			
2	–	Нов.	02-24		15.01.24	Цех №8, расположенный по адресу: Московская обл., г.о. Мытищи, ул. Колонцова, 4. Капитальный ремонт			
Изм.	Кол.уч.	Лист	№ док.	Подп.	Дата				
Разраб.		Грусов			04.04.24	Полы. Архитектурно-строительные решения	Стадия	Лист	Листов
Пров.		Ильичева			04.04.24		Р	10	
Н. контр.		Лемехов			04.04.24	Смотровая канава СК-1. Армирование	ООО НПП «ОВИСТ»		

Взам. инв. №
Подп. и дата
Инв. № подл.

Формат А3х3

Ведомость деталей

Поз.	Эскиз
Гс1	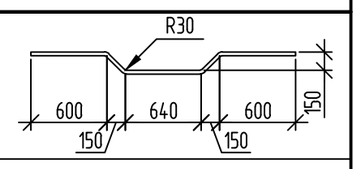
Гс2	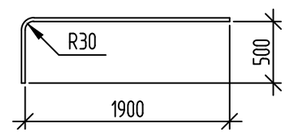
Гс3	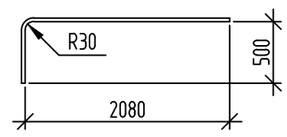
Ск1	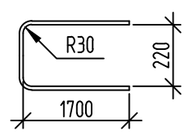
Ск2	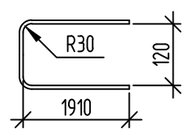
Ск3	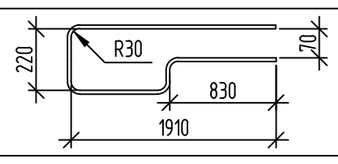
Ск4	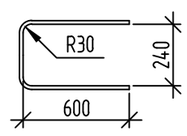
Ск5	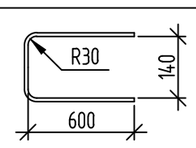
Ск6	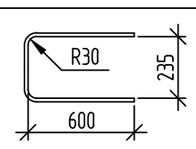
Ск7	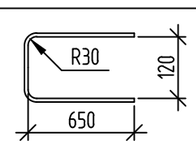
Ск8	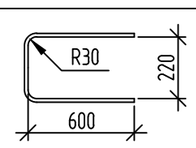
Ск9	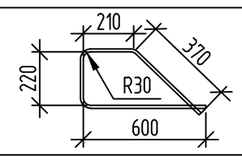
Ск10	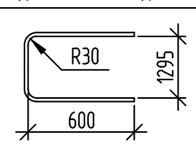
Х1	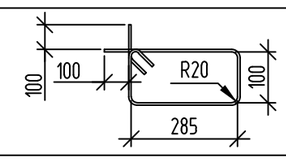
Ш1	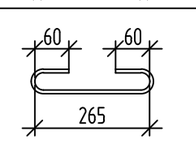
Ш2	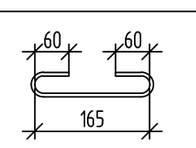
Ш3	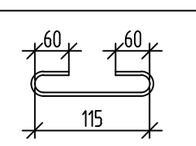
Ш4	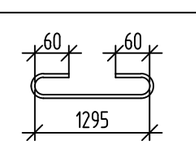
Ш5	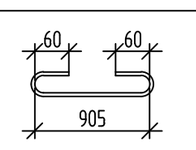
Ф1	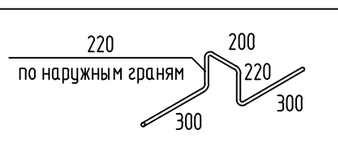

1. Размеры всех деталей, кроме Ф1, даны по внутренним граням стержней.
2. Перед массовым изготовлением деталей производителю работ выполнить контрольные образцы и сверить указанные размеры с фактическими.

Спецификация элементов смотровой канавы СК-1

Поз.	Обозначение	Наименование	Кол.	Масса ед., кг	Примечание
		Детали			
1		⌀12 А500С ГОСТ 34028-16 L=625	п.м.	0,887	
2		⌀12 А500С ГОСТ 34028-16 L=2140	264	1,899	
3		⌀12 А500С ГОСТ 34028-16 L=812	п.м.	0,887	
4		⌀12 А500С ГОСТ 34028-16 L=1240	12	1,1	
5		⌀20 А500С ГОСТ 34028-16 L=234	п.м.	0,887	
6		⌀12 А500С ГОСТ 34028-16 L=5780	56	5,129	
7		⌀12 А500С ГОСТ 34028-16 L=1340	144	1,189	
Гс1	данный лист	⌀12 А500С ГОСТ 34028-16 L=2280	57	2,023	
Гс2	данный лист	⌀12 А500С ГОСТ 34028-16 L=2400	120	2,13	
Гс3	данный лист	⌀12 А500С ГОСТ 34028-16 L=2280	192	2,023	
Ск1	данный лист	⌀12 А500С ГОСТ 34028-16 L=3620	192	3,212	
Ск2	данный лист	⌀12 А500С ГОСТ 34028-16 L=3940	12	3,496	
Ск3	данный лист	⌀12 А500С ГОСТ 34028-16 L=2580	76	2,289	
Ск4	данный лист	⌀12 А500С ГОСТ 34028-16 L=1440	36	1,278	
Ск5	данный лист	⌀12 А500С ГОСТ 34028-16 L=1340	36	1,189	
Ск6	данный лист	⌀12 А500С ГОСТ 34028-16 L=1435	516	1,273	
Ск7	данный лист	⌀12 А500С ГОСТ 34028-16 L=1420	36	1,26	
Ск8	данный лист	⌀12 А500С ГОСТ 34028-16 L=1420	192	1,26	
Ск9	данный лист	⌀12 А500С ГОСТ 34028-16 L=1400	76	1,242	
Ск10	данный лист	⌀12 А500С ГОСТ 34028-16 L=2495	128	2,214	
Х1	данный лист	⌀8 А500С ГОСТ 34028-16 L=1700	268	0,67	
Ш1	данный лист	⌀6 А240 ГОСТ 34028-16 L=385	679	0,085	
Ш2	данный лист	⌀6 А240 ГОСТ 34028-16 L=285	24	0,063	
Ш3	данный лист	⌀6 А240 ГОСТ 34028-16 L=235	266	0,052	
Ш4	данный лист	⌀6 А240 ГОСТ 34028-16 L=1415	128	0,314	
Ш5	данный лист	⌀6 А240 ГОСТ 34028-16 L=1025	128	0,227	
Ф1	данный лист	⌀12 А500С ГОСТ 34028-16 L=1240	90	1,1	
		Закладные детали			
М1	данный лист	Закладная деталь	76	10,25	крепление рельсов
М2	серия 1.400.15 вып.1	МН 553 L=24,8	п.м.	4,1	лестницы
М2	серия 1.400.15 вып.1	МН 553 L=54,4	п.м.	4,1	обрамление пола
М3	данный лист	Закладная деталь	1	8,85	обрамление приямка
		Материалы			
	ГОСТ 26633-2015	Бетон В25, W6, F50	92,5	$м^3$	
	ГОСТ 26633-2015	Бетон В20	5	$м^3$	лестницы
	ГОСТ 26633-2015	Бетон В7.5	9,2	$м^3$	подготовка
	Аквастоп	Гидрошпонка ХВН-120-2хd6	58	п.м.	
	Технониколь	Праймер №01	177	$м^2$	
	Технониколь	Мастика №21 "Техномаст"	177	$м^2$	в 2 слоя
		Цементно-песчаный раствор М200	2,5	$м^3$	уклон пола
		Отделка плиткой пола	29	$м^2$	
		Отделка плиткой лестниц	10	$м^2$	
		Отделка плиткой стен (в т.ч. ниш)	70	$м^2$	

1. Объём бетона в спецификации посчитан без учёта усадки при твердении.
2. Расход арматуры в спецификации посчитан без учёта отходов при её резке. Расход арматуры погонажных позиций посчитан с учётом перепусков, исходя из длины арматурного стержня 11,7 м.
3. Подсчет арматуры d12 выполнен с учетом перехлеста с коэффициентом 1,06, d20 с коэффициентом 1,1.

Ведомость расхода стали, кг

Марка элемента	Изделия арматурные						
	Арматура класса						Всего
	А240		А500С				
	ГОСТ 34028-2016		ГОСТ 34028-2016				
	⌀6	Итого	⌀8	⌀12	⌀20	Итого	
СК-1	142,7	142,7	179,7	5350,2	207,3	5737,2	5879,9

0,000 = 151,61

Изм.	Кол.уч.	Лист	№ док.	Подп.	Дата
2	–	Нов.	02-24		15.01.24
Разраб.		Трусов			04.04.24
Пров.		Ильичева			04.04.24
Н. контр.		Лемехов			04.04.24

130-23-АС2

Цех №8, расположенный по адресу:
Московская обл., г.о. Мытищи, ул. Колонцова, 4. Капитальный ремонт

Полы. Архитектурно-строительные решения

Стадия	Лист	Листов
Р	11	

Смотровая канава СК-1. Спецификация

ООО НПП «ОВИСТ»

Взам. инв. №
Подп. и дата
Инв. № подл.

Формат А2

Схема обрамления ворот В-3 по оси 33 в осях А/3-Б/1

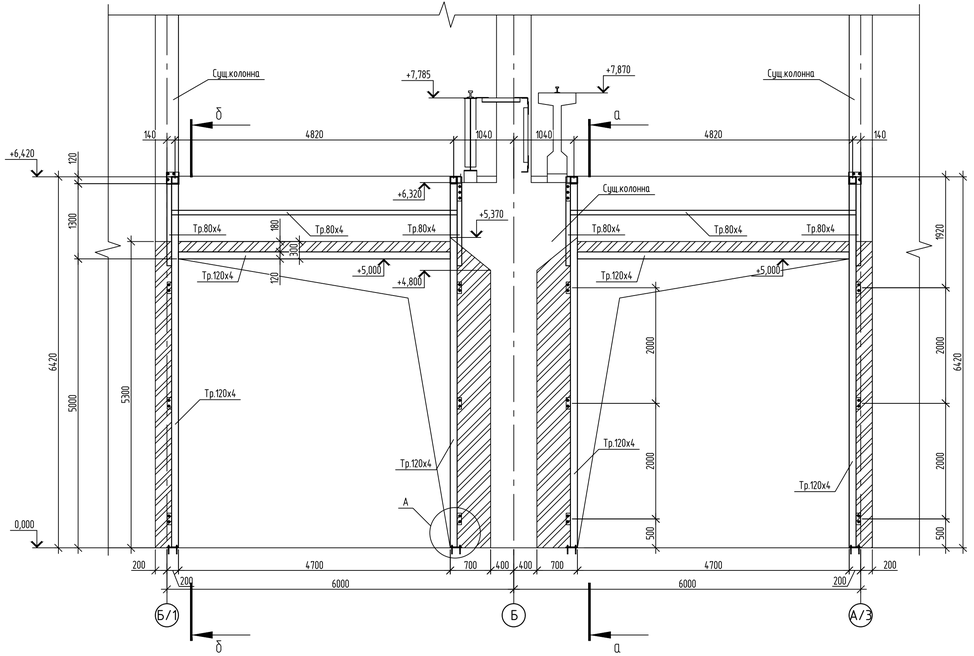

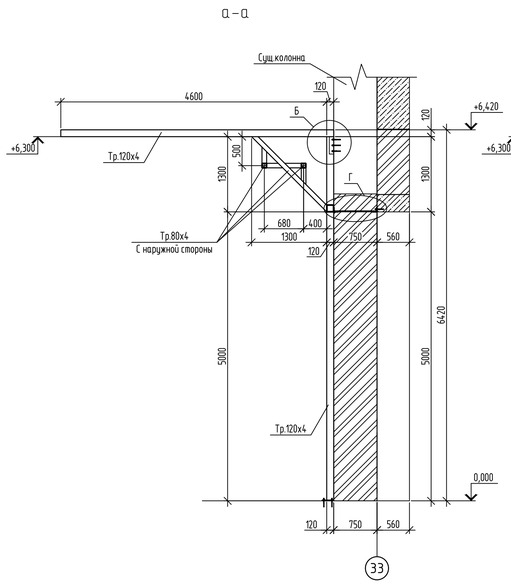

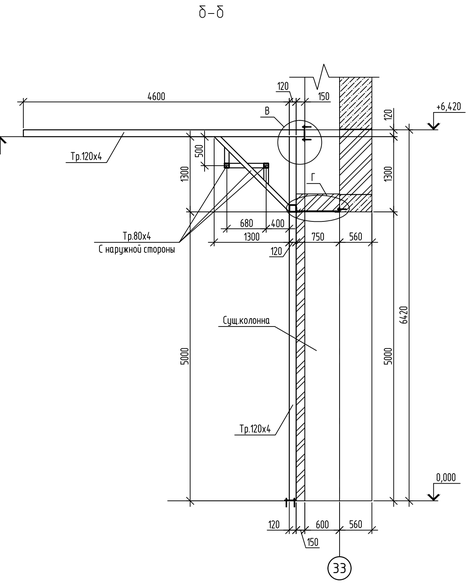

Спецификация элементов обрамления ворот в осях А/3-Б/1 по оси 33

Марка, поз.	Обозначение	Наименование	Кол., шт.	Масса, ед., кг.	Примечание
		Стальные конструкции		1555,1	
	ГОСТ 30245-2003	Тр. 120х4 п.м.	53,7	14,25	765,2
		Тр. 80х4 п.м.	34,5	9,22	318,1
	ГОСТ 8509-93	Уг. 75х5 п.м.	22,8	5,80	132,2
	ГОСТ 19903-2015	Лист стальной t=12мм $м^2$	0,3	94,2	28,3
		Лист стальной t=6мм $м^2$	6,2	47,1	292,0
		Лист стальной t=4мм $м^2$	0,1	31,4	3,1
	ГОСТ 34028-2016	Ø8 А500С L=230 шт.	180	0,09	16,2
		Материалы			
	ГОСТ 530-2012	Кирпичная кладка	7,1		$м^3$
		КР-р-по 250х120х65/1НФ/150/2,0/100			
		Армирование			
	ГОСТ 23279-2012	Сетка кладочная 50х50х3 Вр1 $м^2$	14,0	1,36	19,1
		Анкера			
		Клеевой анкер М12х150	70		

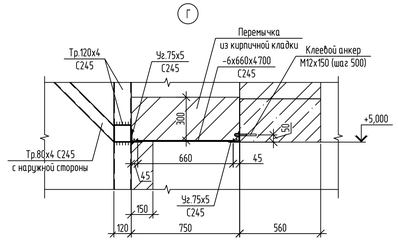

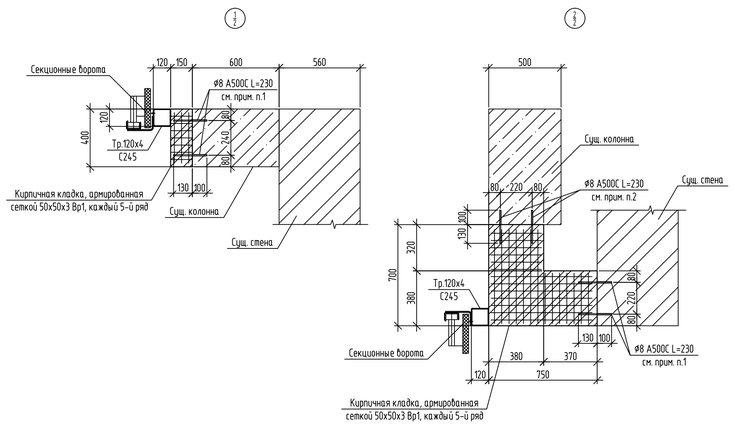

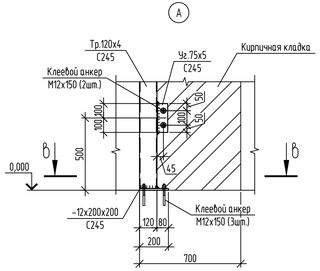

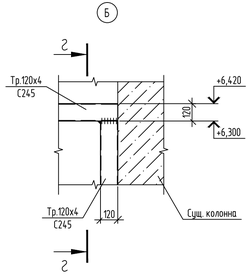

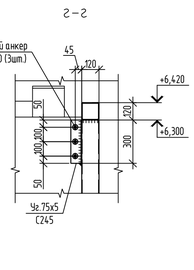

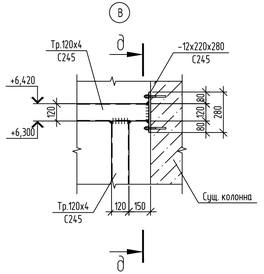

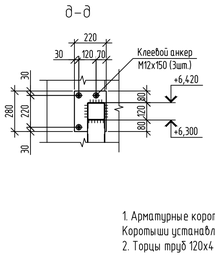

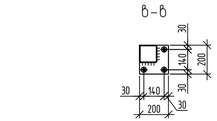

1. Арматурные коротыши Ø8 устанавливать в заранее просверленные отверстия Ø9 на клеевой состав. Коротыши устанавливать в каждый 5-й ряд возводимой кирпичной кладки.
2. Торцы труб 120х4 и 80х4 закрыть заглушками t4.

0,000 = 151,61

						130-23-АС2
2	–	Нов.	02-24		15.01.24	Цех №8, расположенный по адресу: Московская обл., г.о. Мытищи, ул. Колонцова, 4. Капитальный ремонт
Изм.	Кол.уч.	Лист	№ док.	Подп.	Дата	
Разраб.		Трусов			04.04.24	Полы. Архитектурно-строительные решения — Стадия: Р; Лист: 12; Листов:
Пров.		Ильичева			04.04.24	
Н. контр.		Лемехов			04.04.24	Конструкции секционных ворот в осях А/3-Б/1 по оси 33 — ООО НПП «ОВИСТ»

Взам. инв. №

Подп. и дата

Инв. № подл.

Формат А3х3

Схема обрамления ворот В-3 по оси 1 в осях А/2-А/3 и по оси 33 в осях А/2-А/3 и Б/1-Б/2

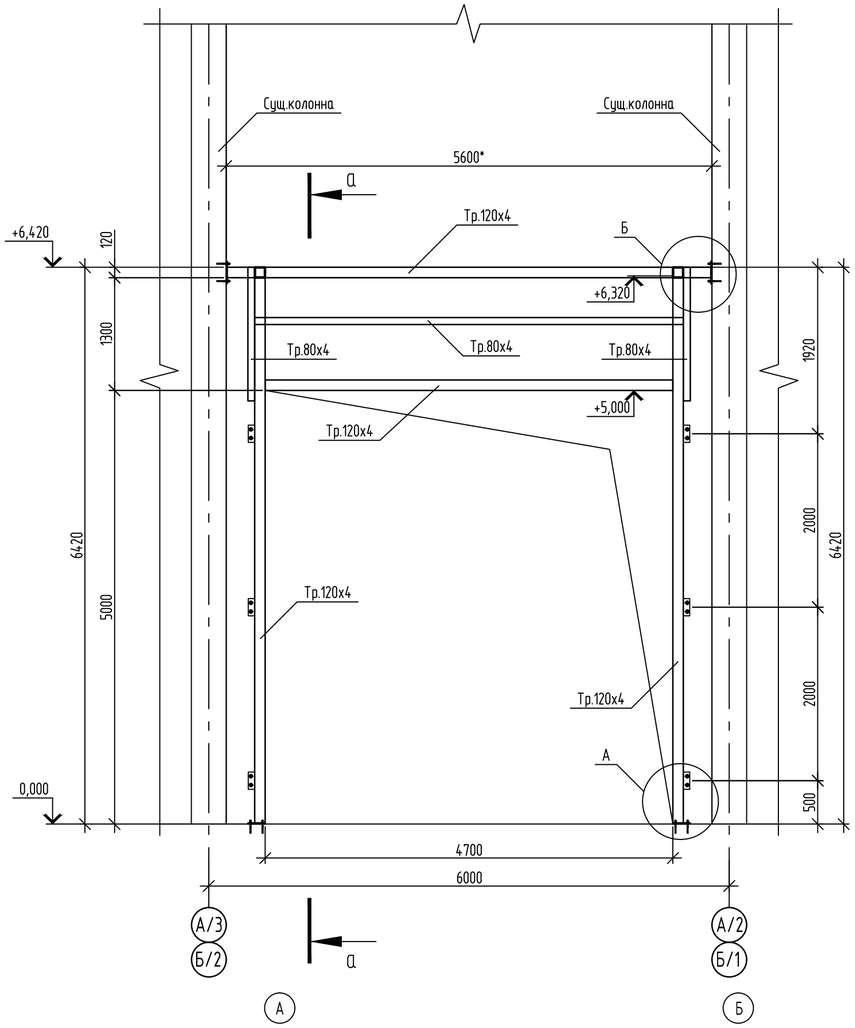

Схема обрамления ворот В-2 по осям 1 и 33 в осях Б/2-Б/3

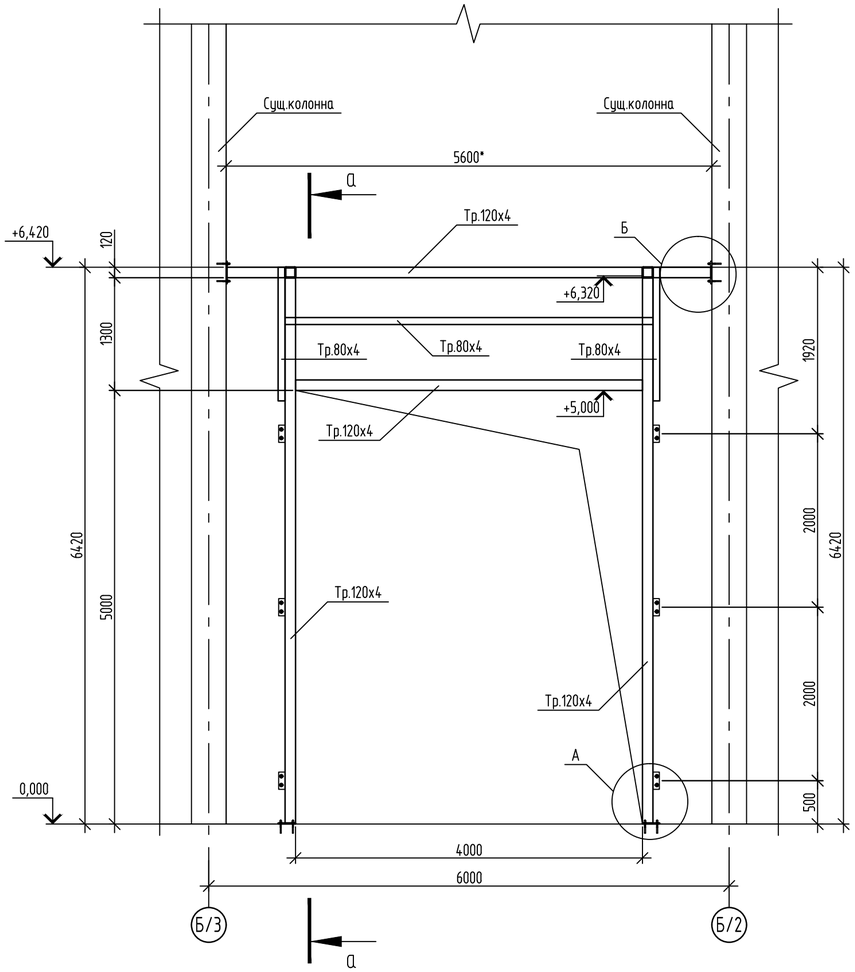

а-а

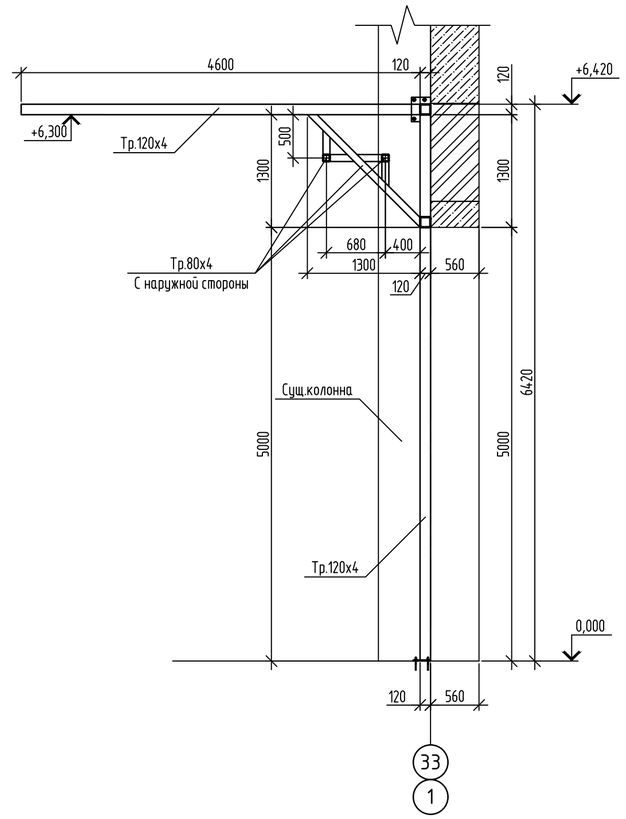

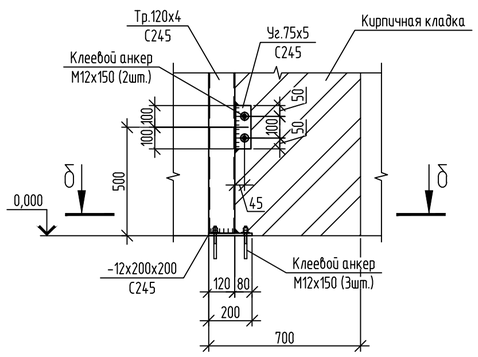

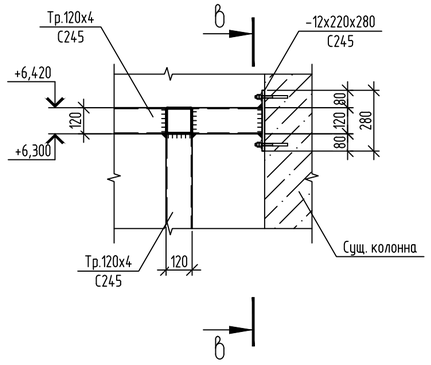

б-б

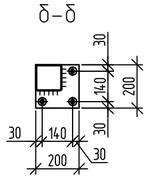

в-в

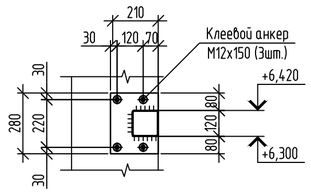

1. Торцы труб 120х4 и 80х4 закрыть заглушками t4.

0,000 = 151,61

Спецификация элементов обрамления ворот В-3 и В-2 по осям 1 и 33

Марка, поз.	Обозначение	Наименование		Кол., шт.	Масса, ед., кг.	Примечание
		Стальные конструкции			3170,4	
	ГОСТ 30245-2003	Тр. 120х4	п.м.	159,0	14,25	2265,8
		Тр. 80х4	п.м.	83,1	9,22	766,2
	ГОСТ 8509-93	Уг. 75х5	п.м.	6,0	5,80	34,8
	ГОСТ 19903-2015	Лист стальной t=12мм	$м^2$	1,0	94,2	94,2
		Лист стальной t=4мм	$м^2$	0,3	31,4	9,4
		Анкера				
		Клеевой анкер М12х150		130		

						130-23-АС2		
2	–	Нов.	02-24		15.01.24	Цех №8, расположенный по адресу: Московская обл., г.о. Мытищи, ул. Колонцова, 4. Капитальный ремонт		
Изм.	Кол.уч.	Лист	№ док.	Подп.	Дата			
Разраб.		Трусов			04.04.24	Полы. Архитектурно-строительные решения	Стадия	Лист	Листов
Пров.		Ильичева			04.04.24		Р	13	
Н. контр.		Лемехов			04.04.24	Обрамление ворот В-3 и В-2 по осям 1 и 33	ООО НПП «ОВИСТ»		

Взам. инв. №

Подп. и дата

Инв. № подл.

Формат А3х3

Схема обрамления проема по оси 33 в осях Б/3-В

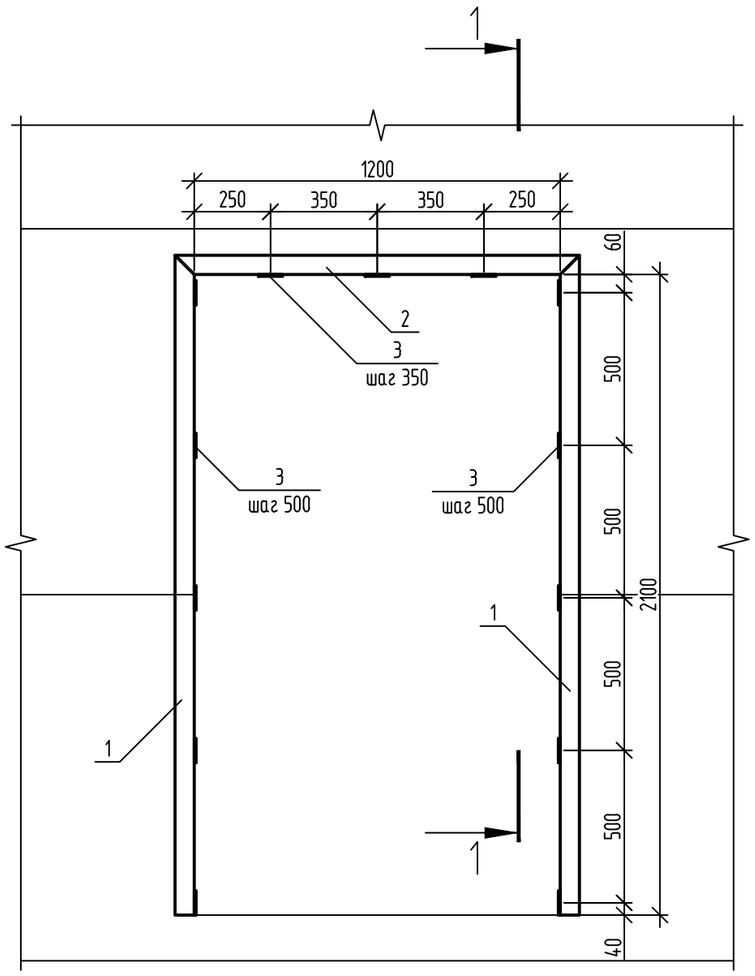

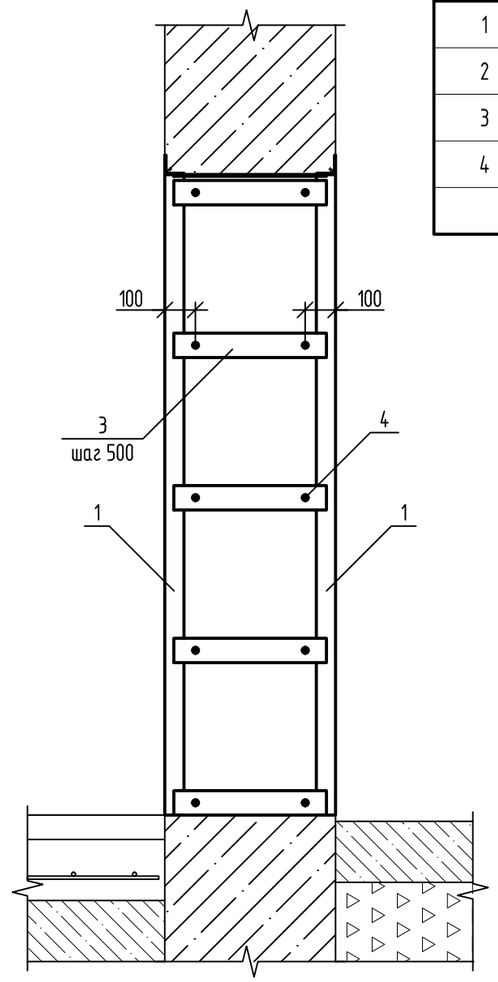

Спецификация элементов обрамления проема по оси 33 в осях Б/3-В

Марка, поз.	Обозначение	Наименование	Кол., шт.	Масса, ед., кг.	Примечание
		Стальные конструкции		60,5	
1	ГОСТ 8509-93	Уг. 63х4 L=2163	4	8,44	
2	ГОСТ 8509-93	Уг. 63х4 L=1326	2	5,17	
3	ГОСТ 19903-2015	-500х80х4	13	1,26	
4	Fischer	Фасадный анкер SXRL M10x120	20		или аналог

Порядок работ по устройству проема
1. Наметить размеры вырезаемого проема.
2. В двух точках по высоте просверлить контрольные сквозные отверстия и прочертить линию резки.
3. Произвести вырезание проема кругом с алмазным напылением отдельными участками размером 100х100 мм.
4. Произвести разборку, последовательно демонтируя фрагменты выпиленных участков стены.
5. Снять фаску для плотного прилегания уголков.
6. Выполнить монтаж металлоконструкций обрамления.
7. Зазоры между обрамлением и стеной зачеканить цементным раствором, откосы оштукатурить по сетке.

0,000 = 151,61

Взам. инв. №	Подп. и дата	Инв. № подл.

Изм.	Кол.уч.	Лист	№ док.	Подп.	Дата	130-23-АС2			
2	–	Нов.	02-24		15.01.24	Цех №8, расположенный по адресу: Московская обл., г.о. Мытищи, ул. Колонцова, 4. Капитальный ремонт			
Разраб.		Трусов			04.04.24	Полы. Архитектурно-строительные решения	Стадия	Лист	Листов
Пров.		Ильичева			04.04.24		Р	14	
Н. контр.		Лемехов			04.04.24	Обрамление дверного проема по оси 33	ООО НПП «ОВИСТ»		

Формат А3х3

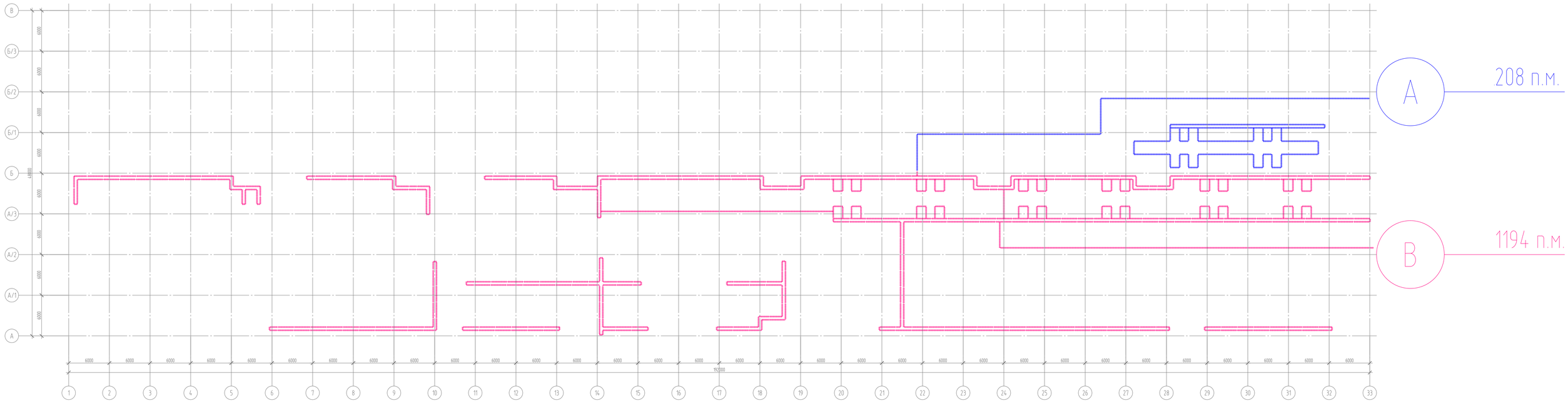

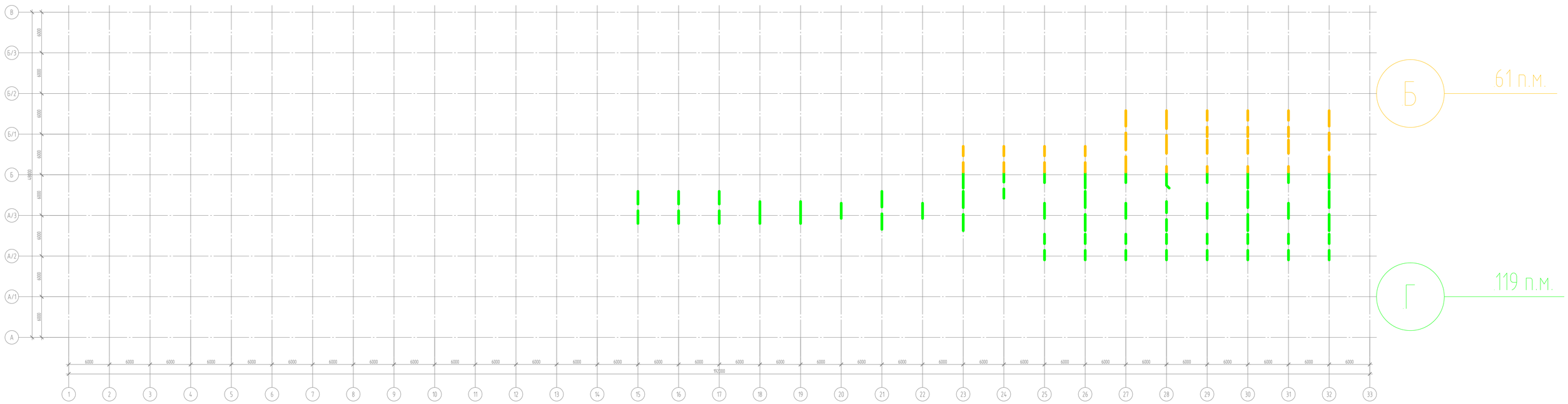

						130-23-АС2			
2	–	Изм.	02-24		15.01.24	Цех №9, расположенный по адресу: Московская обл., г.о. Мытищи, ул. Колонцова, 4. Капитальный ремонт			
Изм.	Кол.уч.	Лист	№ док.	Подп.	Дата				
Разраб.		Трусов			04.04.24	Полы. Архитектурно-строительные решения	Стадия	Лист	Листов
Пров.		Ильичева			04.04.24		Р	15	
Н. контр.		Лемехов			04.04.24	Швы деформационные	ООО НПП «ОВИСТ»		

Формат А0

Схема дефектов пола сборочного цеха

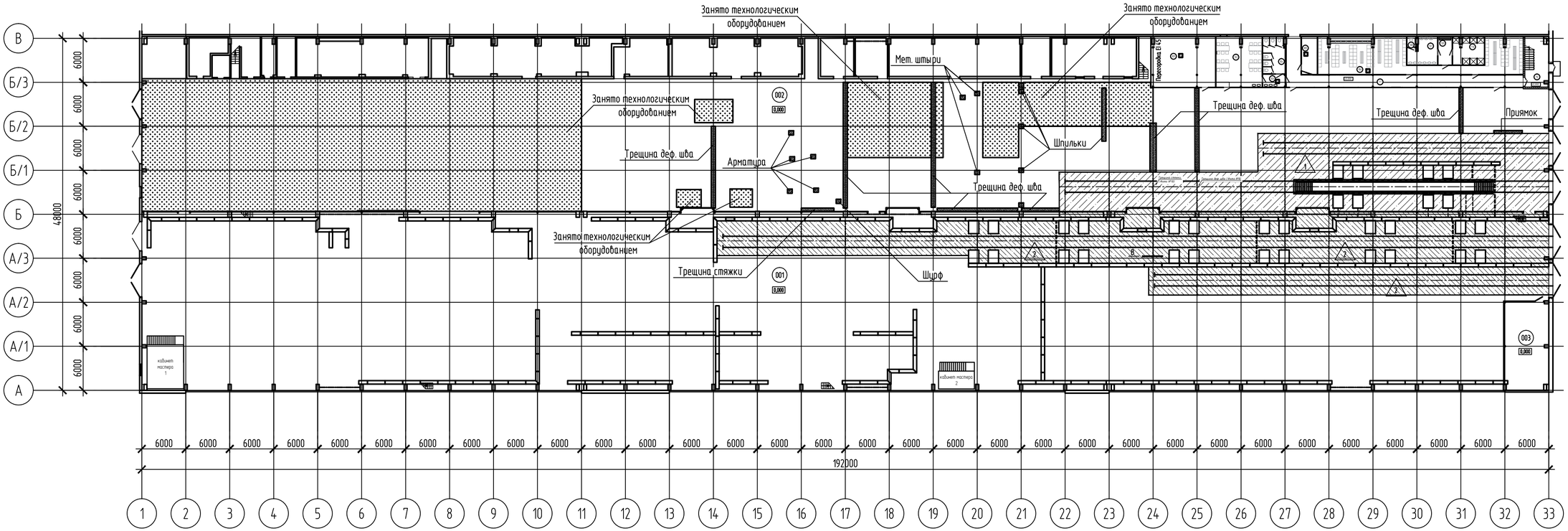

Ведомость объемов работ по ремонту полов сборочного цеха

№	Наименование вида работ	Ед изм	Кол-во	Примечание
	Приямок 2400х1500х150	шт	1	
1	Демонтаж металлического обрамления уголком 50х50 мм	п.м кг	7,2 27	
2	Армирование сеткой + анкера в боковые стены	кг	45	
3	Заливка бетона В25	м³	0,43	
4	Шлифовка	м²	2,88	
	Трещина усадочного шва	п.м	90	
5	Восстановление краев усадочных швов (резка штробы шириной 100 мм глубиной 40-50мм)	п.м	90	
6	Заливка ремонтной смесью М600	м³	0,45	
7	Нарезка нового шва на глубину 40-50 мм	п.м	90	
8	Заполнение шва шнуром Вилатерм	п.м	90	
9	Заполнение шва двухкомпонентным полиуретановым герметиком	л	14	
	Трещина в стяжке, в форме паутины	м²	2	
10	Заполнение трещин эпоксидной смолой инъектированием	м²	2	
	Демонтаж шпилек			
11	Удаление шпилек и арматуры. Вырез квадрата 100х100 мм глубиной 30-40мм	шт	12	
12	Заливка ремонтной смесью М600	м³	0,005	
13	Шлифовка	м²	0,12	
	Шурф Ф200 мм, глубина 70 мм	шт	1	
14	Заливка ремонтной смесью М600	м³	0,003	
15	Шлифовка	м²	0,04	

2	–	Нов.	02-24		15.01.24	130-23-АС2
Изм.	Кол.уч.	Лист	№ док.	Подп.	Дата	Цех №8, расположенный по адресу: Московская обл., г.о. Мытищи, ул. Колонцова, 4. Капитальный ремонт
Разраб.		Трусов			04.04.24	Полы. Архитектурно-строительные решения
Пров.		Ильичева			04.04.24	Стадия: Р; Лист: 16; Листов:
Н. контр.		Лемехов			04.04.24	Схема дефектов пола сборочного цеха
						ООО НПП «ОВИСТ»

Взам. инв. №

Подп. и дата

Инв. № подл.

Формат А3х4

Схема раскладки обрешетки по фасаду А–В

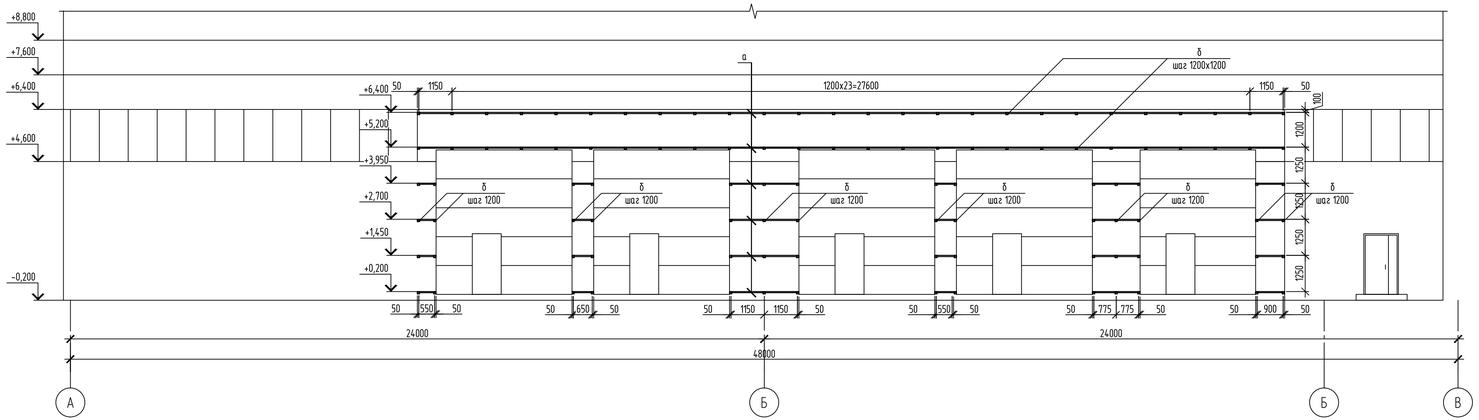

Схема раскладки профлиста по фасаду А–В

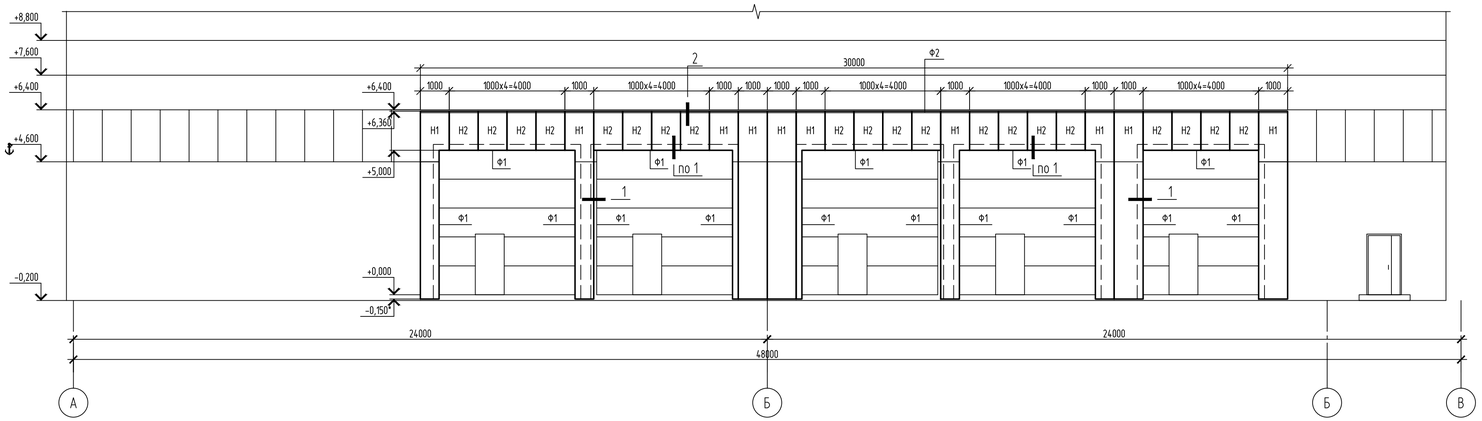

1

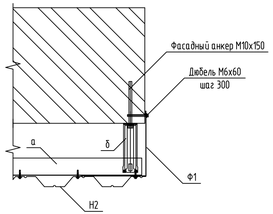

2

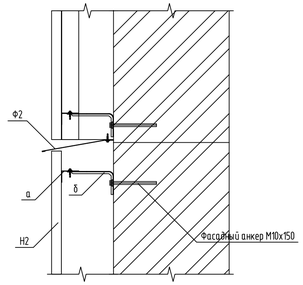

Спецификация элементов облицовки фасада

Поз.	Обозначение	Наименование	Кол.	Масса ед., кг	Приме-чание
		Обрешетка			
а	Металлпрофиль	Профиль Г 60х40х1,2	90	п.м.	
б	Металлпрофиль	Кронштейн 80х170	60		
		Фасадный анкер М10х150	60		
		Профлист			
Н1	ГОСТ 24045-2016	НС35-1000-0,6 RAL 7035 L=6510	10	41,7	
Н2	ГОСТ 24045-2016	НС35-1000-0,6 RAL 7035 L=1360	20	8,7	
Ф1	Металлпрофиль	Фасонный элемент ФИ2х2220	33	п.м.	
Ф2	Металлпрофиль	Фасонный элемент ФИ6х2224	86	п.м.	

0,000 = 151,61

Изм.	Кол. уч.	Лист	№ док.	Подп.	Дата	130-23-АС2		
2	–	Зам.	02-24		15.01.24	Цех №8, расположенный по адресу: Московская обл., г.о. Мытищи, ул. Колонцова, 4. Капитальный ремонт		
Разраб.		Трусов			13.05.24	Полы. Архитектурно-строительные решения	Стадия	Лист	Листов
Пров.		Ильчева			13.05.24		Р	17	
Н. контр.		Лемехов			13.05.24	Схема облицовки фасада А–В	ООО НПП «ОВИСТ»		

Взам. инв. №

Подп. и дата

Инв. № подл.

Копировал

А3х3

Позиция	Наименование и техническая характеристика	Тип, марка. Обозначение документа, опросного листа	Код оборудования, изделия материала	Завод – изготовитель	Единица измерения	Коли-чество	Масса единицы, кг	Примечание
1	2	3	4	5	6	7	8	9
	Заполение проемов							
1	Дверь противопожарная 2100х1500 EI-30 двупольная, внутренняя глухая,	ТУ 5262-002-014590534-2009	Д-1		шт	3		
	с доводчиком и ручкой типа "антипаника"							
2	Дверь противопожарная 2100х1200 EI-30 правая, внутренняя глухая,	ТУ 5262-002-014590534-2009	Д-2		шт	1		
	с доводчиком и ручкой типа "антипаника"							
3	Ворота откатные противопожарные 8000х4500h EI-30	ТУ 5262-001-02727746-2016	В-1		шт	1		
4	Ворота распашные стальные утепленные 4000х5000h с калиткой	ГОСТ 31174-2017	В-2		шт	2		
5	Ворота распашные стальные утепленные 4700х5000h с калиткой	ГОСТ 31174-2017	В-3		шт	5		
	Установка кабинетов мастеров							
	Кабинет №1							
1	Модульный офис 4МД-6, в комплекте с лестницей внешней одномаршевой	ООО «Торговый дом «ВЗВТ»			шт	1		
	и доборными элементами из оцинкованного металла с полимерным							
	покрытием в местах стыковки на стенах и потолке							
2	Шпильки				шт	30		
3	Металлоконструкции площадки и лестница внешняя одномаршевая				т	0,75		
4	Лента герметизирующая	ГОСТ 53338-2009			кг	5		
5	Полиуретановый герметик	ТУ 5772-026-11149403-2013			кг	1		
	Кабинет №2							
6	Модульный офис 2МД-5 в комплекте с лестницей внешней одномаршевой	ООО «Торговый дом «ВЗВТ»			шт	1		
	и доборными элементами из оцинкованного металла с полимерным							
	покрытием в местах стыковки на стенах и потолке							
7	Шпильки				шт	10		

Взам. инв. N

Подп. и дата

Инв.N подл.

						130-23-АС2.СО
2	Все	Нов.	02-24		15.01.24	ЦЕХ №8, РАСПОЛОЖЕННЫЙ ПО АДРЕСУ: МОСКОВСКАЯ ОБЛАСТЬ, Г.О. МЫТИЩИ, УЛ. КОЛОНЦОВА, 4. КАПИТАЛЬНЫЙ РЕМОНТ
Изм.	Кол.уч.	Лист	№ Док.	Подп.	Дата	
Разраб.		Раков			13.05.24	Полы. Архитектурно-строительные решения
Пров.		Ильичева			13.05.24	
ГИП		Зайчиков			13.05.24	Спецификация оборудования, изделий и материалов

Стадия	Лист	Листов
Р	1	6

ООО НПП «ОВИСТ»

Позиция	Наименование и техническая характеристика	Тип, марка. Обозначение документа, опросного листа	Код оборудования, изделия материала	Завод – изготовитель	Единица измерения	Коли-чество	Масса единицы, кг	Примечание
1	2	3	4	5	6	7	8	9
8	Металлоконструкции площадки и лестницы внешней одномаршевой				т	0,75		
9	Лента герметизирующая	ГОСТ 53338-2009			кг	2,5		
10	Полиуретановый герметик	ТУ 5772-026-11149403-2013			кг	0,5		
	Установка автомата газирования воды							
1	Автомат газированной воды модель «М-150СБ», габаритные	серия «Евро»			шт	2	120	
	размеры 800х600х1700 мм							
	Подстилающий слой пола вокруг ж/д путей							
1	Бетон В25 W4 F100	ГОСТ 26633-2015			м3	258,8		
2	Арматура ⌀8-А500	ГОСТ 34028-2016			т	5,36		
3	Песок мелкий	ГОСТ 8736-2014			м3	71,9		
4	Проф. мембрана Planter	ТЕХНОНИКОЛЬ			м2	1294		
5	Цементно-песчаный раствор М200				м3	22		
6	Песчано-гравийная смесь	ГОСТ 23735-2014			м3	153,9		учтено в разделе ПЖ
7	Щебень гранитный II кат.	ГОСТ 7392-2014			м3	175,8		учтено в разделе ПЖ
	Фундаменты под домкраты (6 шт)							
1	Бетон В25 W4 F100	ГОСТ 26633-2015			м3	72		
2	Бетон В7,5	ГОСТ 26633-2015			м3	15,4		
3	Арматура ⌀16-А500С	ГОСТ 34028-2016			т	8,05		
4	Арматура ⌀12-А500С	ГОСТ 34028-2016			т	1,72		
5	Болт 1.1 М24х710	ГОСТ 24379.1-2012			т	0,5		
5	Праймер №01	ТЕХНОНИКОЛЬ			кг	44		0,25 кг/м2
6	Мастика №21 'Техномаст'	ТЕХНОНИКОЛЬ			кг	1048		3 кг/м2
	Смотровая канава СК-1							
1	Арматура ⌀20-А500С	ГОСТ 34028-2016			т	0,21		

Взам. инв. N

Подп. и дата

Инв.N подл.

Позиция	Наименование и техническая характеристика	Тип, марка. Обозначение документа, опросного листа	Код оборудования, изделия материала	Завод – изготовитель	Единица измерения	Коли-чество	Масса единицы, кг	Примечание
1	2	3	4	5	6	7	8	9
2	Арматура ⌀12-А500С	ГОСТ 34028-2016			т	5,35		
3	Арматура ⌀8-А500С	ГОСТ 34028-2016			т	0,18		
4	Арматура ⌀6-А240	ГОСТ 34028-2016			т	0,14		
5	Закладная деталь М1				шт	76	10,25	
6	Закладная деталь М2 (лестницы)				п.м.	4,1		
7	Закладная деталь М2 (обрамление пола)				п.м.	4,1		
8	Закладная деталь М3				шт	1	8,85	
9	Бетон В25 W4 F100	ГОСТ 26633-2015			м3	92,5		
10	Бетон В20	ГОСТ 26633-2015			м3	5		
11	Бетон В7,5	ГОСТ 26633-2015			м3	9,2		
12	Гидрошпонка ХВН-120-2хd6				п.м.	58		
13	Праймер №01				м2	44		0,25 кг/м2
14	Мастика №21 'Техномаст'				м2	1062		3 кг/м2
15	Цементно-песчаный растворм М200				м3	2,5		
	Кабельные лотки							
1	Бетон В20	ГОСТ 26633-2015			м3	0,4		
2	Лоток Л-2-7				шт	15	130	
3	Лоток Л-3-7				шт	217	260	
4	Т1 (Труба ПЭ 32 SDR 17 -63х4,7 l=5900)	ГОСТ 18599-2001			шт	6		
4	Т2 (Труба ПЭ 32 SDR 17 -63х4,7 l=7400)	ГОСТ 18599-2001			шт	2		
5	Т3 (Труба ПЭ 32 SDR 17 -63х4,7 l=2500)	ГОСТ 18599-2001			шт	2		
6	Т4 (Труба ПЭ 32 SDR 17 -63х4,7 l=1500)	ГОСТ 18599-2001			шт	2		
7	Т5 (Труба ПЭ 32 SDR 17 -63х4,7 l=3000)	ГОСТ 18599-2001			шт	1		
8	Т6 (Труба ПЭ 32 SDR 17 -63х4,7 l=3700)	ГОСТ 18599-2001			шт	1		
9	Т7 (Труба ПЭ 32 SDR 17 -63х4,7 l=1800)	ГОСТ 18599-2001			шт	36		
10	Песок мелкий	ГОСТ 8736-2014			м3	13,5		

Взам. инв. N

Подп. и дата

Инв.N подл.

Позиция	Наименование и техническая характеристика	Тип, марка. Обозначение документа, опросного листа	Код оборудования, изделия материала	Завод – изготовитель	Единица измерения	Коли-чество	Масса единицы, кг	Примечание
1	2	3	4	5	6	7	8	9
	Ремонт примыкания кровли к проходкам труб							
1	Техноэласт ЭПП	ГОСТ 30547-97			м2	21		
2	Цементный раствор М100	ГОСТ 28013-98			кг	0,85		
3	Обжимной хомут	ГОСТ 28191-89			шт	14		
4	Юбка из металла				шт	7		
5	Герметик				шт	2		
	Ремонт примыкания кровли к фонарю							
1	Техноэласт ЭПП	ГОСТ 30547-97			м2	40		
2	Прижимная рейка	ГОСТ 25154-82			п.м.	20		
	Ремонт кровли							
1	Техноэласт ЭПП	ГОСТ 30547-97			м2	8		
	Отделка сборочного цеха							
1	Грунтовка ГФ-021	ГОСТ 25129-2020			т	4,45		
2	Шпаклевка цементная	ГОСТ 33699-2015			т	13,35		
3	Акриловая краска	ГОСТ 28196-89			т	3,78		
	Щиты над лотками							
1	Щ-1				шт	480	32,4	
2	Щ-2				шт	13	15,8	
3	ПТ 75.60	Серия 3.006.1-8 Выпуск 3-1			шт	21	85,0	
	Обрамление ворот в осях А/3-Б/1 по оси 33							
1	Труба 120х4	ГОСТ 30245-2003			п.м.	53,7	14,25	
2	Труба 80х4	ГОСТ 30245-2003			п.м.	34,5	9,22	
3	Уголок 75х5	ГОСТ 8509-93			п.м.	22,8	5,8	
4	Лист стальной t=12 мм	ГОСТ 19903-2015			м2	0,3	94,2	
5	Лист стальной t=6 мм	ГОСТ 19903-2015			м2	6,2	47,1	
6	Лист стальной t=4 мм	ГОСТ 19903-2015			м2	0,1	31,4	
7	Арматура ⌀8-А500С	ГОСТ 34028-2016			шт	180	0,09	

Взам. инв. N

Подп. и дата

Инв.N подл.

Позиция	Наименование и техническая характеристика	Тип, марка. Обозначение документа, опросного листа	Код оборудования, изделия материала	Завод – изготовитель	Единица измерения	Коли-чество	Масса единицы, кг	Примечание
1	2	3	4	5	6	7	8	9
8	Кирпич КР-р-по 250х120х88/1,4НФ/150/2,0/50	ГОСТ 530-2012			шт	2840		
9	Сетка кладочная 50х50х3 Вр1	ГОСТ 23279-2012			м2	14	1,36	
10	Клеевой анкер М12х150				шт	70		
	Обрамление ворот в осях В-3 и В-2 по осям 1 и 33							
1	Труба 120х4	ГОСТ 30245-2003			п.м.	159	14,25	
2	Труба 80х4	ГОСТ 30245-2003			п.м.	83,1	9,22	
3	Уголок 75х5	ГОСТ 8509-93			п.м.	6,0	5,8	
4	Лист стальной t=12 мм	ГОСТ 19903-2015			м2	1,0	94,2	
5	Лист стальной t=4 мм	ГОСТ 19903-2015			м2	0,3	31,4	
6	Клеевой анкер М12х150				шт	130		
	Обрамление дверного проема по оси 33							
1	Уголок 63х4 L=2163	ГОСТ 8509-93			шт	4	8,44	
2	Уголок 63х4 L=1326	ГОСТ 8509-93			шт	2	5,17	
3	Прокат листовой горячекатанный 500х80х4	ГОСТ 19903-2015			шт	13	1,26	
4	Фасадный анкер SXRL М10х120	Fischer			шт	20		или аналог
	Отделка смотровой канавы СК-1							
1	Керамический гранит LF-01 неполированный				м2	109		
2	Клей плиточный				кг	1050		слой принят 8 мм
	Ремонт примыкания кровли к проходкам труб							
1	Техноэласт ЭПП	ГОСТ 30547-97			м2	36		
2	Цементный раствор М100	ГОСТ 28013-98			кг	0,2		
3	Прижимная рейка				п.м.	30		
4	Герметик				шт	3		
5	Труба 80х4	ГОСТ 30245-2003			п.м.	48,6	9,22	
6	Лист стальной t=8 мм	ГОСТ 19903-2015			м2	0,526	62,8	

Взам. инв. N

Подп. и дата

Инв.N подл.

Позиция	Наименование и техническая характеристика	Тип, марка. Обозначение документа, опросного листа	Код оборудования, изделия материала	Завод – изготовитель	Единица измерения	Коли-чество	Масса единицы, кг	Примечание
1	2	3	4	5	6	7	8	9
	Швы в полах							
1	Герметик полиуретановый Ecogoot PU 20				л	72		
2	Герметик противопожарный акриловый Nullifire FS700				л	376		
3	ЭППС -10				м3	0,4		
4	Минеральная вата 150кг/м3				м3	2		
5	Жгут Вилатерм 12				п.м.	1402		
6	Жгут Вилатерм 8				п.м.	180		
	Ремонт полов сборочного цеха							
7	Бетон В25				м3	0,43		
8	Арматура А500С				кг	45		
9	Ремонтная смесь М600				м3	0,46		
10	Жгут Вилатерм 8				п.м.	90		
11	Герметик полиуретановый Ecogoot PU 20				л	14		
	Устройство перемычек							
1	Бетон В25 W4 F100	ГОСТ 26633-2015			м3	6,1		
2	Арматура ⌀16-А500	ГОСТ 34028-2016			т	0,33		
3	Арматура ⌀6-А240	ГОСТ 34028-2016			т	0,066		
4	Кирпич КР-р-по 250х120х88/1,4НФ/150/2,0/50	ГОСТ 530-2012			шт	8720		
5	Цементно-песчаный раствор М100	ГОСТ Р 58766-2019			т	11,6		
	Облицовка фасадов А-В							
1	Профиль Г60х40х1,2	Металлпрофиль			п.м.	90		
2	Кронштейн 80х170	Металлпрофиль			шт.	60		
3	Фасадный анкер М10х150				шт.	60		
4	НС35-1000-0,6 RAL7035 l=6510	ГОСТ 24045-2016			шт.	10		
5	НС35-1000-0,6 RAL7035 l=1360	ГОСТ 24045-2016			шт.	20		
6	Фасонный элемент ФИ2х220	Металлпрофиль			п.м.	33		
7	Фасонный элемент ФИ6х224	Металлпрофиль			п.м.	86		

Взам. инв. N

Подп. и дата

Инв.N подл.

Разрешение	Обозначение	130-23-АС2
02-24	Наименование объекта строительства	«Цех №8, расположенный по адресу: Московская область, г.о. Мытищи, ул. Колонцова, 4. Капитальный ремонт»

Изм.	Лист	Содержание изменения	Код	Примечание
2	Зам.	130-23-АС2 л. 2-12 Изменение расположения внутрицеховых путей, ворот, кабельных лотков	3	
2	Зам.	130-23-АС2 л. 2-12 Изменение отметки чистого пола в цехе	3	
2	Зам.	130-23-АС2 л. 4 Изменение типа покрытия пола	3	
2	Зам.	130-23-АС2 л. 2, л. 5 Изменение конструкции фундамента под домкратные площадки	3	

Согласовано	Н.контр	Лемехов И.	15.01.24

Изм. внёс	Трусов		15.01.24	ООО НПП «ОВИСТ»	Лист	Листов
Составил	Лемехов И.		15.01.24		1	1
ГИП	Зайчиков		15.01.24			
Утвердил	Лемехов		15.01.24			