ООО «КиКГЕОСТРОЙ»

РФ, 109004, Москва, ул. Земляной вал 65

Тел.: (495) 915-24-71

Заказчик - АО «МЕТРОВАГОНМАШ»

«ЦЕХ № 8, РАСПОЛОЖЕННЫЙ ПО АДРЕСУ: МОСКОВСКАЯ ОБЛАСТЬ, Г.О. МЫТИЩИ, УЛ. КОЛОНЦОВА, 4. КАПИТАЛЬНЫЙ РЕМОНТ»

РАБОЧАЯ ДОКУМЕНТАЦИЯ

АБК. Архитектурно-строительные решения

130-23-АС3

Изм.	№ док.	Подп.	Дата
1	07-24		15.01.24

Руководитель проекта **В.Е. Липатов**

2023

Взам. инв. №

Подп. и дата

Инв. № подл.

Ведомость чертежей

Лист	Наименование	Примечание
1	Общие данные	Изм.1 (Зам.)
2	Схема демонтажа	Изм.1 (Зам.)
3	Планы на отм. +0,130 и +3,800	Изм.1 (Зам.)
4	План кровли. Разрез 1-1, 2-2 Схема расположения фахверка в осях 24-33 и в осях В-Б/3	Изм.1 (Зам.)
5	Фасад в осях 24-33. Фасад А-В	Изм.1 (Зам.)
6	Фасад в осях В-Б/3. Узлы 1-4. Ведомость отделки помещений. Ведомость заполнения проемов.	Изм.1 (Зам.)
7	Планы полов на отм. +0,130 и +3,800	Изм.1 (Зам.)
8	Схема расположения лестничной клетки в осях Б/3-В и 32-33	Изм.1 (Зам.)
9	Схема расположения лестницы в осях Б/3-В и 32-33.	Изм.1 (Зам.)
10	План перекрытия на отм. +3,800 в осях Б/3-В и 24-33.	Изм.1 (Зам.)
11	Схема расположения лестницы в осях Б/3-В и 23-24	Изм.1 (Зам.)
12	Узел усиления колонн.	Изм.1 (Зам.)
13	Подстилающий слой пола	Изм.1 (Зам.)
14	Схемы расположений отверстий в стенах, перекрытиях здания АБК. Схема расположения отверстий в покрытии цеха №8	
15	Схема расположения отверстий здания АБК	
16	Узел прохода воздуховодов на кровлю в осях В/32-33	

Ведомость ссылочных и прилагаемых документов

Обозначение	Наименование	Примечание
ГОСТ 30970-2014	Блоки дверные из поливинилхлоридных профилей	
ГОСТ 21519-2003	Блоки оконные из алюминиевых сплавов	
Серия 1.031.9-2.07.1-3	Перегородки поэлементной сборки из гипсо-картонных листов на металлическом и деревянном каркасе для жилых, общественных и производственных зданий. Комплектная система КНАУФ.	
Серия 1.069.1-1	Железобетонные опорные подушки. Выпуск 1.	
Серия 1.038.1-1 Выпуск 1	Перемычки железобетонные для зданий с кирпичными стенами	
130-23-АС3.СО	Спецификация оборудования, изделий и материалов	Изм.1 (Зам.)
130-23-АС3.ВР	Ведомость объемов работ	Изм.1 (Зам.)

Ведомость спецификаций.

Лист	Наименование	Примечание
2	Спецификация демонтируемых элементов	
6	Спецификация элементов заполнения проёмов	
6	Спецификация стеновых панелей	
6	Спецификация доборных (фасонных) элементов	
8	Спецификация элементов лестничной клетки в осях Б/3-В и 32-33	
8	Спецификация элементов плит лестничных площадок	
8	Спецификация элементов монолитного пояса	
8	Спецификация элементов перемычек	
8	Спецификация стеновых панелей	
8	Спецификация фасонных элементов стенового ограждения	
9	Спецификация элементов лестницы в осях Б/3-В и 32-33	
10	Спецификация элементов перекрытия	
11	Спецификация элементов лестницы в осях Б/3-В и 23-24	
12	Спецификация элементов усиления колонн каркаса	
13	Спецификация элементов подстилающего слоя пола	

Общие данные

1. Чертежи марки АС3 разработаны на основании задания заказчика и результатов обследования ООО "КиКГЕОСТРОЙ" от 2023 г. (№854-ОБСЛ/Р-2023/3).

2. За относительную отметку 0.000 принят уровень существующего пола цеха.

3. АБК является встройкой в производственный цех.

Степень огнестойкости здания -II;

Класс конструктивной пожарной опасности - С0;

4. Наружные стены административно-бытового корпуса выполнить из панелей металлических трехслойных стеновых, Сэндвич панель толщиной 80мм, с утеплителем из минеральной ваты плотностью не менее 90 кг/м3 и облицовка из рулонной оцинкованной стали с защитным декоративным покрытием, с пределом огнестойкости не менее EI 45.

Внутренние - перегородки гипсокартонные типа С112 комплексной системы КНАУФ (серия 1.031.9-2.00 вып.1) толщиной 100 мм с облицовкой 2мя листами ГКЛ (толщиной 12,5мм) со звукоизолирующим слоем из минераловатных плит Лайт Баттс толщиной 50 мм.

5. Продукция, применяемая в строительстве, должна иметь сертификат пожарной безопасности Российской Федерации.

6. Разработанная рабочая документация соответствует:

- заданию на проектирование;
- требованиям Федерального закона №384-ФЗ от 30.12.2009г. «Технический регламент о безопасности зданий и сооружений»;
- требованиям Федерального закона №123-ФЗ от 22.07.2008г. «Технический регламент о требованиях пожарной безопасности».

7. Рабочая документация разработана в соответствии с действующими нормами и правилами:

- СП 20.13330.2016 "Нагрузки и воздействия. Актуализированная редакция СНиП 2.07.01-85"
- СП 16.13330.2017 "Стальные конструкции. Актуализированная редакция СНиП II-23-81"
- СП 43.13330.2012 "Сооружения промышленных предприятий. Актуализированная редакция СНиП 2.09.03-85"
- СП 28.13330.2017 "Защита строительных конструкций от коррозии. Актуализированная редакция СНиП 2.03.11-85"

8. Условия площадки строительства и эксплуатации следующие:

- нормативное ветровое давление ветра - 0,23 кН/м^2
- нормативный вес снегового покрова - 1,5 кН/м^2
- расчетная температура наружного воздуха - минус 27 С

9. Производство работ вести строго в соответствии с

- СП 70.13330.2012 "Несущие и ограждающие конструкции. Актуализированная редакция СНиП 3.03.01-87",
- СП 28.13330.2017 "Защита строительных конструкций от коррозии. актуализированная редакция СНиП 2.03.11-85",
- СП 48.13330.2019 "Организация строительства. Актуализированная редакция СНиП 12-01-2004",
- СНиП 12-03-2001 "Безопасность труда в строительстве. Часть 1. Общие требования",

СНиП 12-04-2002 "Безопасность труда в строительстве. Часть 2. Строительное производство".

10. В проекте применены следующие стали:

- С245 по ГОСТ 27772-2021;Монтаж стальных конструкций производить с соблюдением требований СП 70.13330.2012 "Несущие и ограждающие конструкции" и в соответствии с разработанным специализированной организацией проектом производства работ (ППР).

11. Изготовление стальных конструкций выполнять в соответствии с ГОСТ 23118-2019 "Конструкции стальные строительные. Общие технические условия" и СП 53-101-98 "Изготовление и контроль качества строительных конструкций".

12. Для обеспечения работоспособности стальных конструкций, надежности и долговечности при эксплуатации, их изготовление должно выполняться на специализированном заводе, имеющем необходимое оборудование и опыт изготовления подобных конструкций.

13. Защита стальных строительных конструкций от коррозии должна производиться в соответствии с указаниями ГОСТ 9.402-2004 "Подготовка металлических поверхностей к окрашиванию", СП 28.13330.2017 "Защита строительных конструкций от коррозии" и СП 72.13330.2016 "Защита строительных конструкций и сооружений от коррозии".

14. Технологический процесс защиты металлоконструкций от коррозии включает в себя следующие операции:

- подготовка поверхности перед окрашиванием;
- нанесение и сушка лакокрасочных покрытий;
- контроль качества выполняемых работ.

15. Ведомость основных комплектов рабочих чертежей по титулу "Цех №8, расположенный по адресу: Московская область, г.о. Мытищи, ул. Колонцова, 4. Капитальный ремонт" см. 130-23-ВПК.

Перечень актов на скрытые работы:

- Установка опалубки для бетонирования монолитных перекрытий;
- Армирование железобетонных перекрытий;
- Бетонирование монолитных железобетонных перекрытий;
- Армирование кладки стен;
- Антикоррозийная защита сварных соединений;
- Устройство оснований под полы;
- Устройство гидроизоляции;
- Монтаж металлоконструкций;
- Антикоррозийная защита металлоконструкций;
- Акт освидетельствования строительных конструкций на обеспечение требуемого предела огнестойкости и требуемого класса пожарной опасности;
- Акт освидетельствования заполнения проемов в противопожарных преградах.

Взам. инв.N | Подп. и дата | Инв.N подл.

						130-23-АС3		
1	-	Зам.	07-24		15.01.24	"Цех №8, расположенный по адресу: Московская область, г.о. Мытищи, ул. Колонцова, 4. Капитальный ремонт"		
Изм.	Кол.уч.	Лист	№док.	Подп.	Дата			
Разраб.		Трусов			28.03.24	АБК. Архитектурно-строительные решения	Стадия	Лист	Листов
Пров.		Ильичева			28.03.24		Р	1	13
Н. контр.		Лемехов			28.03.24	Общие данные	ООО НПП «ОВИСТ»		
ГИП		Зайчиков			28.03.24				

Копировал | Формат А2

План 1 этажа

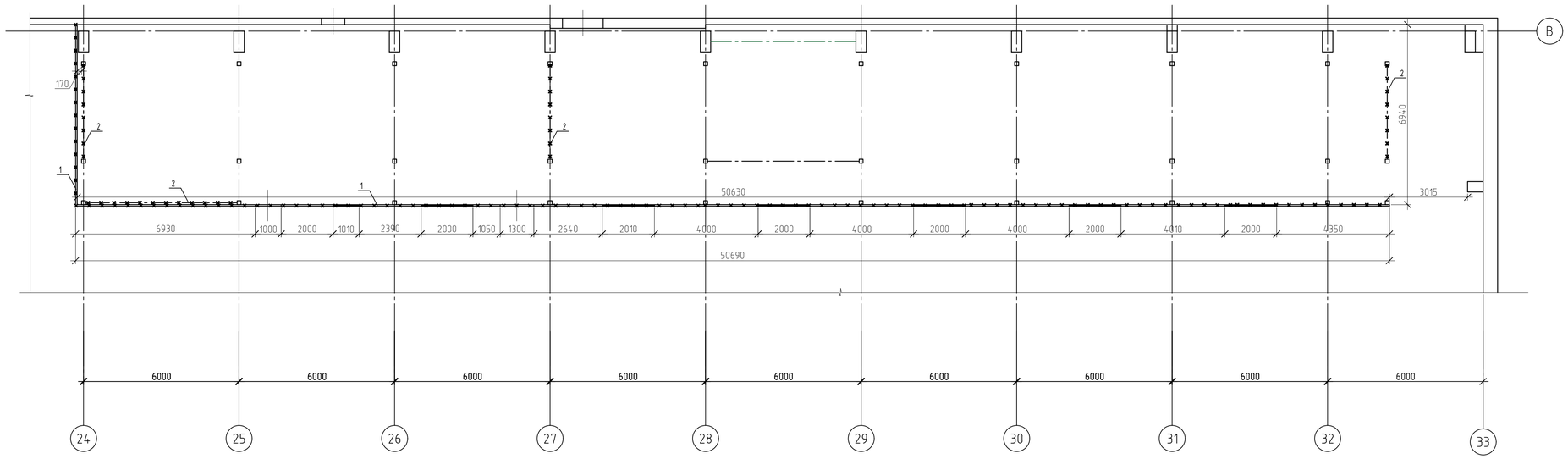

План 2 этажа

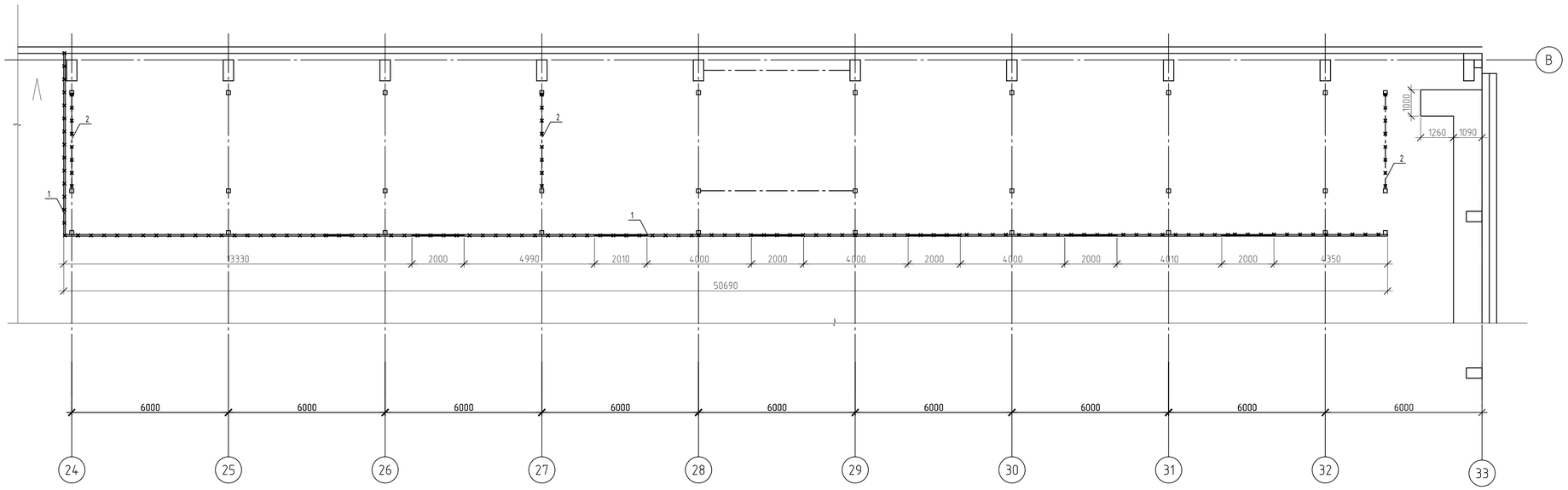

Спецификация демонтируемых элементов

Марка, поз.	Обозначение	Наименование	Кол.	Масса ед., т.	Примечание
		Ограждающие конструкции			
1		Демонтировать сущ. СП t=60мм	389,4 м.кв.		
2		Частичный демонтаж крестовых связей в АБК на двух этажах из уголков 90х6		0,44	

Условные обозначения

Демонтируемые элементы

						130-23-АС3		
1	-	Зам.	07-24		15.01.24	"Цех №8, расположенный по адресу: Московская область, г.о. Мытищи, ул. Колонцова, 4. Капитальный ремонт"		
Изм.	Кол.уч.	Лист	№док.	Подп.	Дата			
Разраб.		Трусов			28.03.24	АБК. Архитектурно-строительные решения	Стадия	Лист	Листов
Пров.		Ильичева			28.03.24		Р	2	
Н. контр.		Лемехов			28.03.24	Схема демонтажа	ООО НПП «ОВИСТ»		

Взам. инв.N | Подп. и дата | Инв.N подл.

Копировал | Формат А1

План на отм. +0,130

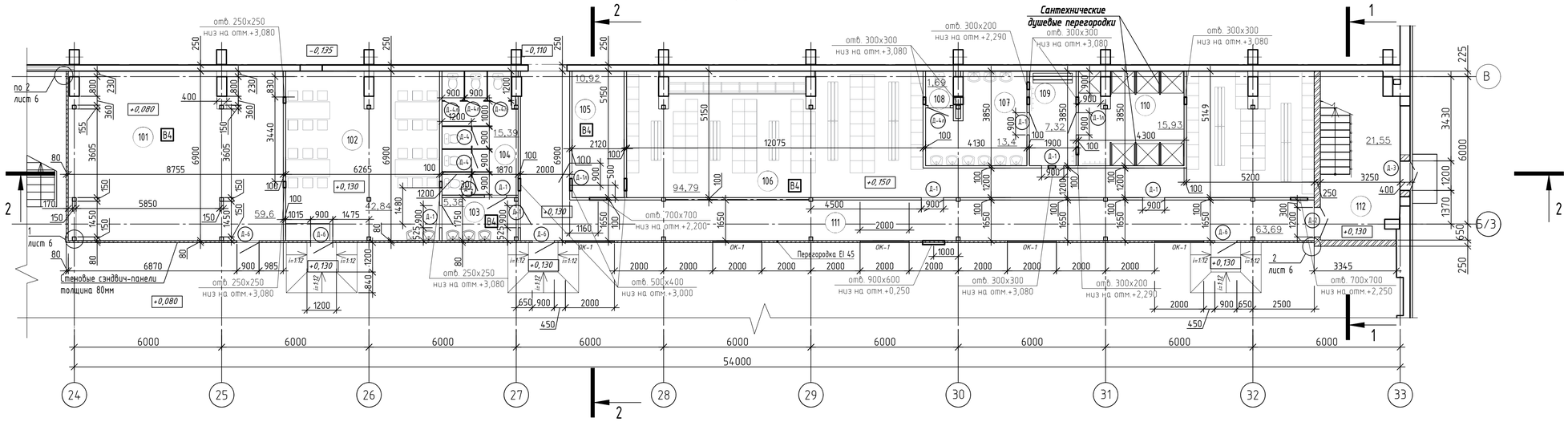

План на отм. +3,800

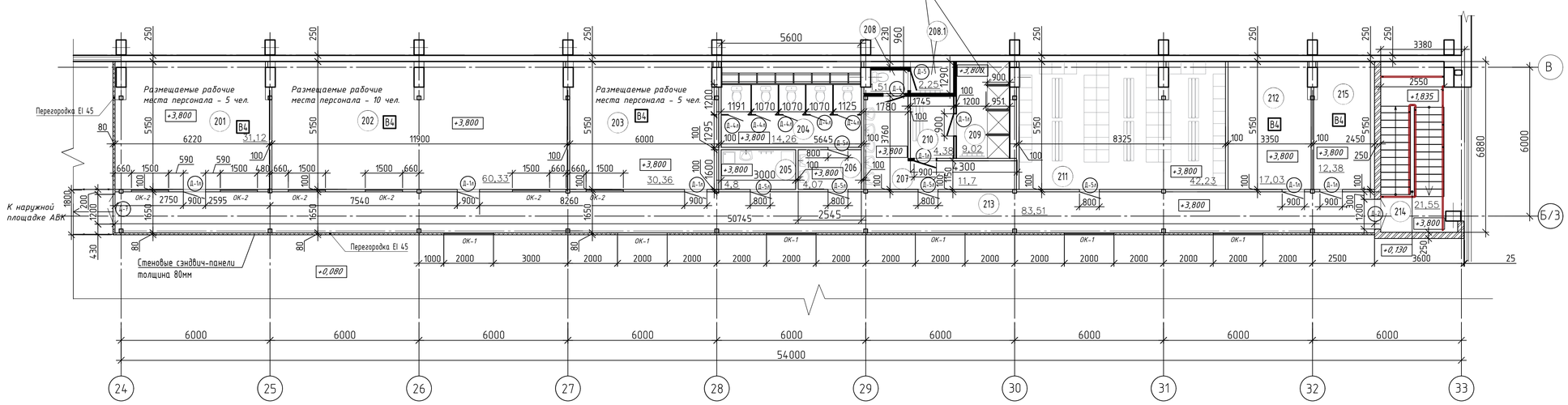

Экспликация помещений

Номер помещения	Наименование	Площадь м2	Кат пом
	1 этаж		
101	Склад	59,6	В-4
102	Комната приема пищи	42,84	-
103	Тамбур	5,38	В-4
104	Санузел	15,39	-
105	Вспомогательное помещение	10,92	В-4
106	Гардероб мужской (100 человек)	94,79	В-4
107	Умывальная	13,4	-
108	Санузел	1,69	-
109	Преддушевая	7,32	-
110	Душевая	15,93	-
111	Коридор	63,69	-
112	Лестничная клетка	21,55	-
	2 этаж		
201	Офисное помещение	31,12	В-4
202	Офисное помещение	60,33	В-4
203	Офисное помещение	30,36	В-4
204	Санузел	14,26	-
205	КУИ	4,8	
206	Тамбур	4,07	-
207	Умывальная	11,7	-
208	Санузел	1,51	-
208.1	Вспомогательное помещение	2,25	
209	Душевая	9,02	-
210	Преддушевая	4,38	-
211	Гардероб женский (50 человек)	42,23	-
212	Венткамера	17,03	В-4
213	Коридор	83,51	-
214	Лестничная клетка	21,55	-
215	Венткамера	12,38	В-4

Условные обозначения

Конструкция из панелей металлических трехслойных стеновых, Сэндвич панель толщиной 80мм, с утеплителем из минеральной ваты плотностью не менее 90 кг/м3 и облицовка из рулонной оцинкованной стали с защитным декоративным покрытием, с пределом огнестойкости не менее EI 45.

перегородки гипсокартонные типа С112 комплексной системы КНАУФ (серия 1.031.9-2.00 вып.1) толщиной 100 мм с облицовкой 2мя листами ГКЛ (толщиной 12,5мм) со звукоизолирующим слоем из минераловатных плит Лайт Баттс толщиной 50 мм

перегородки из газобетонного блока 100х625х250 мм (площадь 19 м2)

Примечания:

1. Общие указания см. лист 1.
2. Экспликацию полов, спецификацию заполнения проемов, ведомость отделки помещений см. л.6,7.
3. Разрез см. лист 4.
4. В помещениях 208 и 209 под воздуховоды сделать местное понижение подвесного потолка.
5. При устройстве перегородок в помещениях санузлов и душевых использовать влагостойкие гипсокартонные листы марки ГКЛВ. Площадь перегородок с листами ГКЛ - 227,67 м2; Площадь перегородок с листами ГКЛВ - 308,34м2.

						130-23-АС3			
1	-	Зам.	07-24		15.01.24	"Цех №8, расположенный по адресу: Московская область, г.о. Мытищи, ул. Колонцова, 4. Капитальный ремонт"			
Изм.	Кол.уч.	Лист	№док.	Подп.	Дата				
Разраб.		Трусов			28.03.24	АБК. Архитектурно-строительные решения	Стадия	Лист	Листов
Пров.		Ильичева			28.03.24		Р	3	
Н. контр.		Лемехов			28.03.24	Планы на отм. +0.130 и +3,800	ООО НПП «ОВИСТ»		

Взам. инв.N | Подп. и дата | Инв.N подл.

Копировал | Формат А1

План кровли

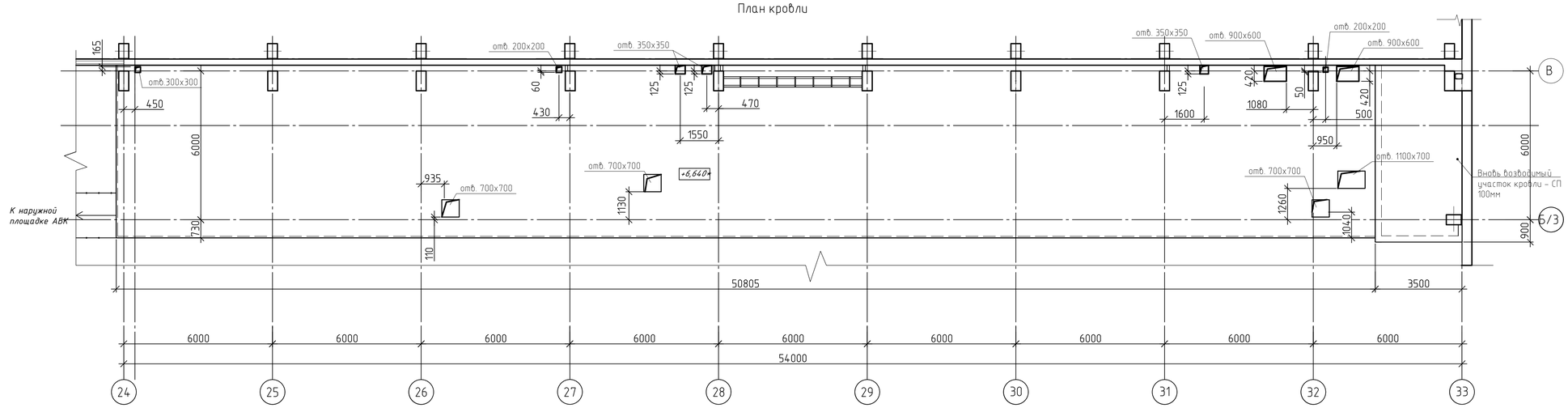

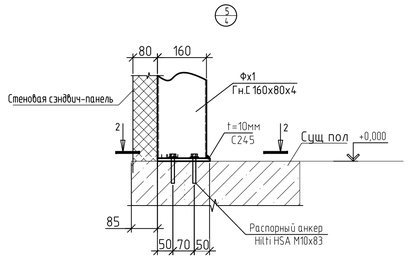

2-2

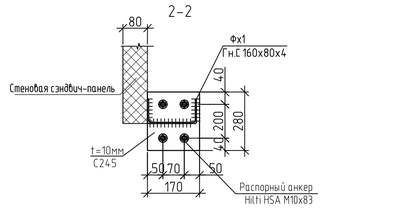

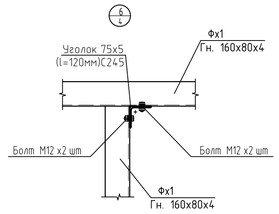

Схема расположения фахверка в осях 24-33

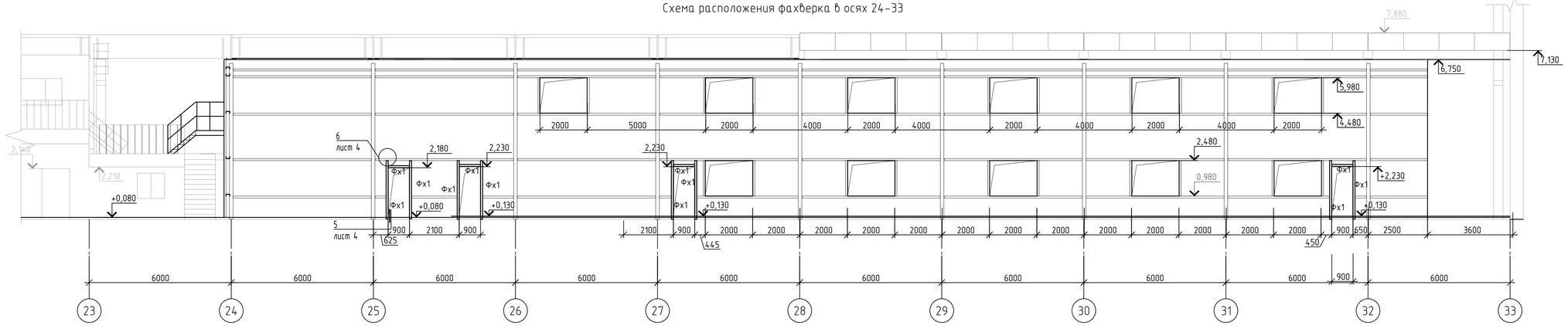

1-1

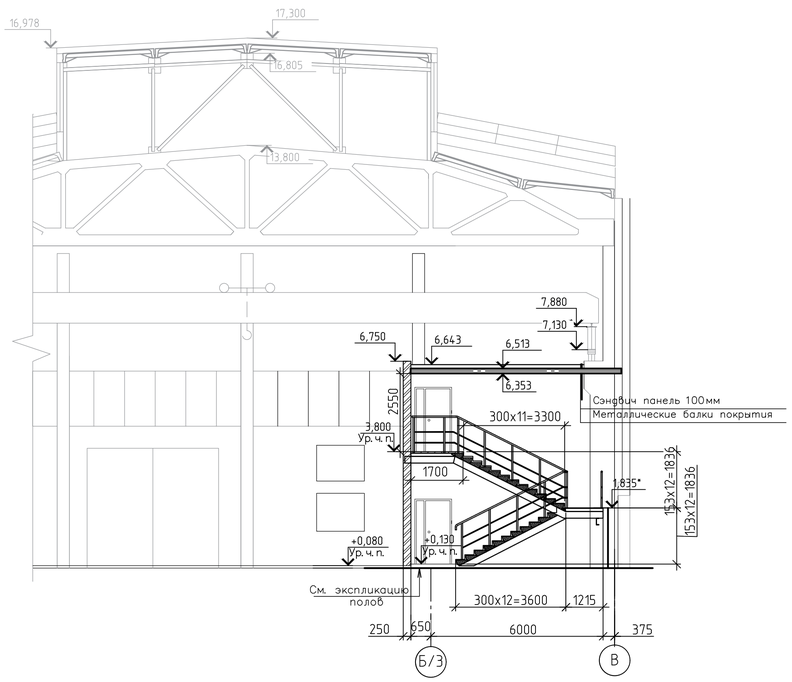

2-2

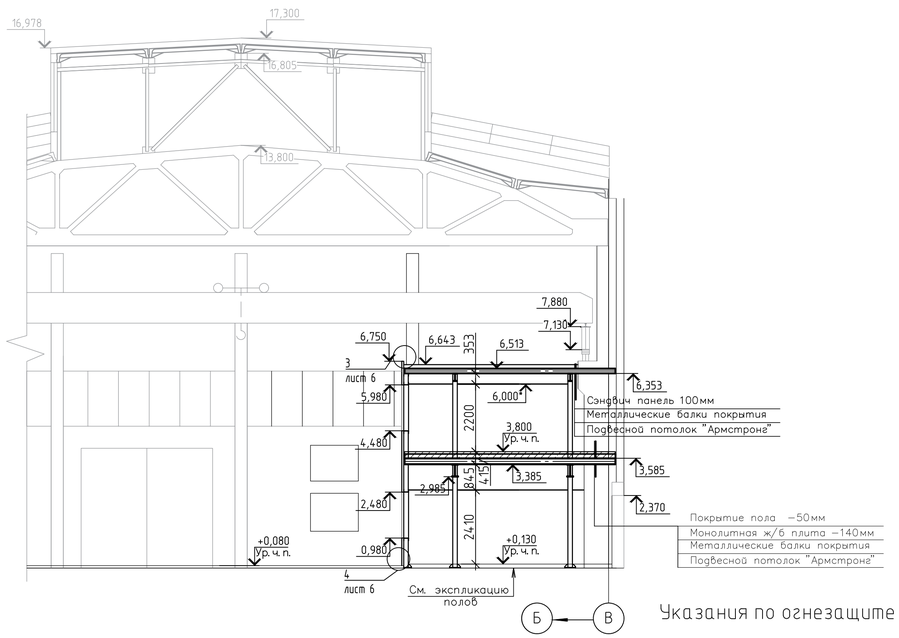

Схема расположения фахверка в осях В-Б/3

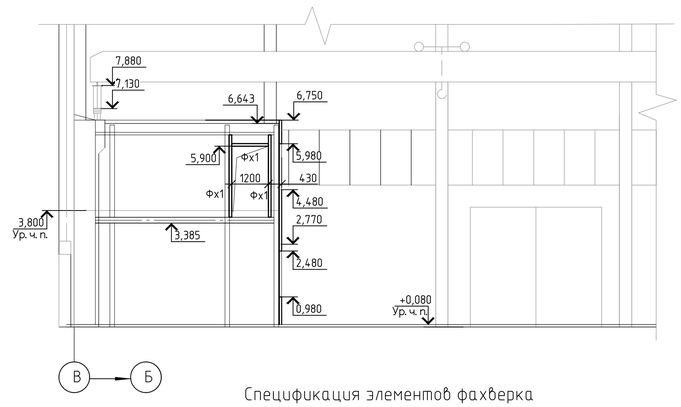

Спецификация элементов фахверка

Марка, поз.	Обозначение	Наименование	Кол.	Масса ед., т.	Примечание
Фх1	ГОСТ 8278-83	Гн. швеллер 160х80х4 С245 м.п.	30,2	9,58	289,32 кг

Указания по огнезащите конструкций:

1. Конструкции лестницы в осях 32-33/В-Б/3 подлежат огнезащите огнезащитными составами до REI60.

						130-23-АС3			
1	-	Зам.	07-24		15.01.24	"Цех №8, расположенный по адресу: Московская область, г.о. Мытищи, ул. Колонцова, 4. Капитальный ремонт"			
Изм.	Кол.уч.	Лист	№док.	Подп.	Дата				
Разраб.		Трусов			28.03.24	АБК. Архитектурно-строительные решения	Стадия	Лист	Листов
Пров.		Ильичева			28.03.24		Р	4	
Н. контр.		Лемехов			28.03.24	План кровли. Разрез 1-1, 2-2. Схема расположения фахверка в осях 24-33 и в осях В-Б/3	ООО НПП «ОВИСТ»		

Взам. инв.N | Подп. и дата | Инв.N подл.

Копировал | Формат А1

Фасад в осях 24-33

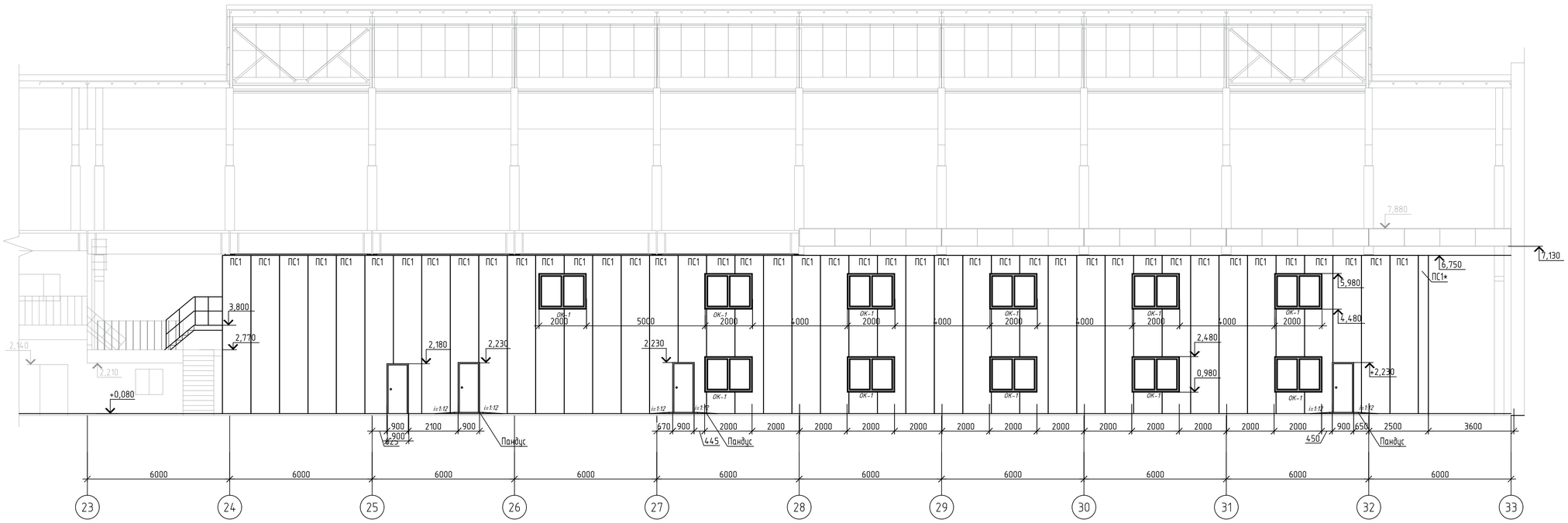

Фасад А-В

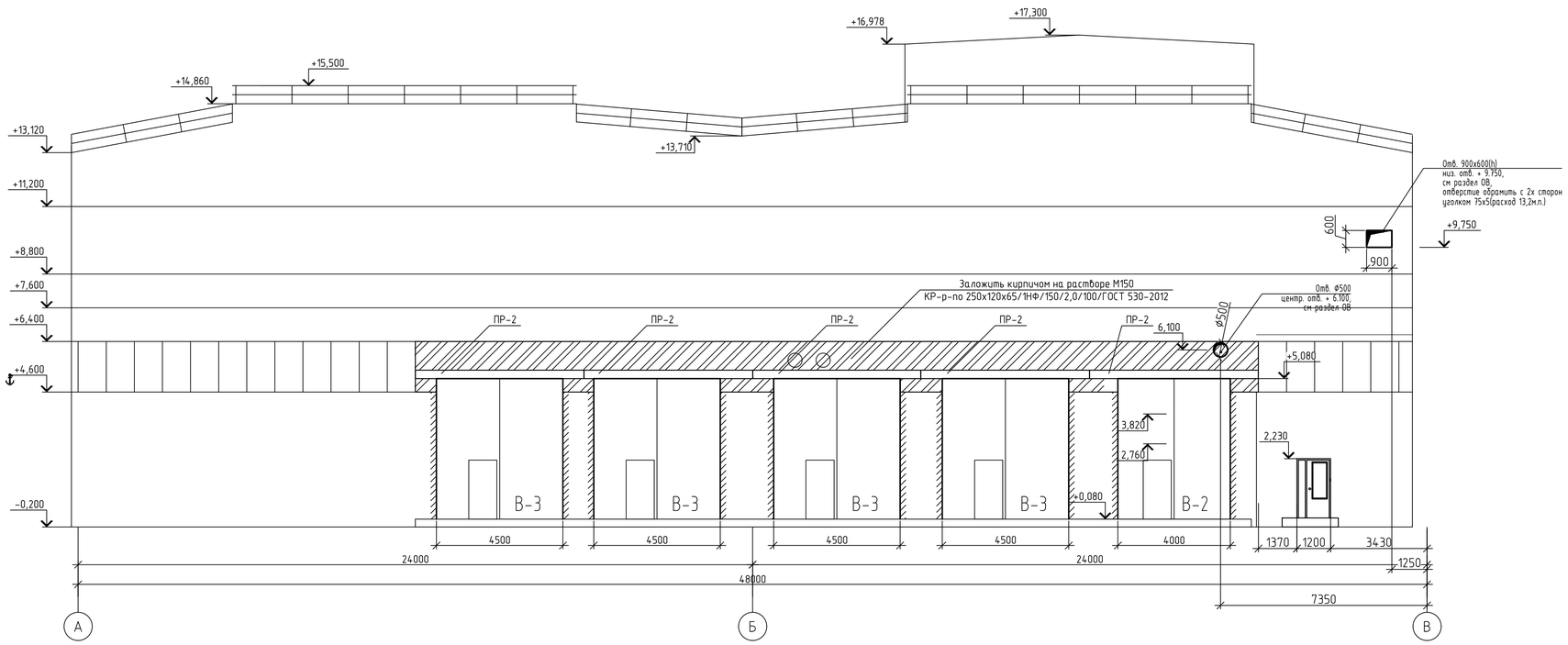

1	-	Зам.	07-24		15.01.24	130-23-АС3
Изм.	Кол.уч.	Лист	№док.	Подп.	Дата	"Цех №8, расположенный по адресу: Московская область, г.о. Мытищи, ул. Колонцова, 4. Капитальный ремонт"
Разраб.		Трусов			28.03.24	АБК. Архитектурно-строительные решения
Пров.		Ильчева			28.03.24	Стадия: Р; Лист: 5; Листов:
Н. контр.		Лемехов			28.03.24	Фасад в осях 24-33. Фасад А-В.
						ООО НПП «ОВИСТ»

Взам. инв.№ | Подп. и дата | Инв.№ подл.

Копировал | Формат А1

Ведомость отделки помещений

Наименование или номер помещения	Вид отделки элементов интерьеров						Примечание
	Потолок	Площадь	Стены или перегородки	Площадь	Низ стен (панель)	Площадь	
111,112,213,214	подвесной потолок "Кнауф-Акустика"	168,75	затирка, штукатурка, окраска водоэмульсионной краской	43,83 124,17 416,24			
			Колонны обшить гипсокартоном 12,5мм в 2 слоя	13,5			
103, 104,107,108,109, 110,204,205,206,207, 208,208.1,209,210	реечные алюминиевые панели пристенный уголок	111,84 166м.п.	затирка, Колонны и стены (в пом. 104 по оси В) обшить гипсокартоном ГКЛВ 12,5мм в 2 слоя керамическая глазурованная плитка	41,78 61,2 419,55			
201,202,203	подвесной потолок "Армстронг"	121,81	затирка,	50,4			
			обои под покраску,	208,19			
			окраска акриловой краской	208,19			
			Колонны обшить гипсокартоном 12,5мм в 2 слоя	38,06			
101,105,212,215	окраска силикатной краской (для 101 и 105)	69,4	затирка, штукатурка, окраска силикатной краской	36,33 14,3 211,32			
			Колонны обшить гипсокартоном 12,5мм в 2 слоя ГКЛВ	32,96			
106,211	подвесной потолок "Армстронг"	137,02	затирка, штукатурка, окраска водоэмульсионной краской	31,04 16,5 300,79			
			Колонны обшить гипсокартоном 12,5мм в 2 слоя	51,7			
102	подвесной потолок "Армстронг"	42,56	Колонны и стены (по оси В) обшить гипсокартоном 12,5мм в 2 слоя	34,0	В зонах установки умывальника участки стен площадью 2х1,5м облицевать керамической плиткой	3,0	
			затирка,	19,1			
			обои под покраску,	88,95			
			окраска акриловой краской				

Спецификация элементов заполнения проёмов

Марка, поз.	Обозначение	Наименование	Кол. на этажах 1 эт.	2 эт.	Всего	Масса, ед., кг.	Прим.
		Окна внутренние противопожарные					
ОК-1	ГОСТ 21519-2022 по ТУ производителя	Оконный блок из алюминиевых комбинированных профилей, противопожарный EI30, с двухкамерным стеклопакетом (4М1-10-4М1-14-4М1), без открывания, шумоизоляционный, антивандальные плёнки с двух сторон, 1960 х 1450 (h)	5	6	11		
ОК-2	ГОСТ 21519-2022 по ТУ производителя	Оконный блок из алюминиевых комбинированных профилей, с двухкамерным стеклопакетом (4М1-10-4М1-14-4М1), без открывания, шумоизоляционный, антивандальные плёнки с двух сторон, 1460 х 1050 (h)		6	6		
		Двери					
Д-1	ГОСТ 30970-2014	ДПВ Г Бпр Оп Пр 2100х900 ГОСТ 30970-2014	7	-	7		
Д-1л	ГОСТ 30970-2014	ДПВ Г Бпр Оп Л 2100х900 ГОСТ 30970-2014	2	7	9		
Д-2	ГОСТ 30970-2014	ДПВ О Бпр Дп 2100х1200 с доводчиком ГОСТ 30970-2014	1	1	2		
Д-3	ГОСТ 30970-2014	ДПН О Дп Дв3 2100х1200 с доводчиком ГОСТ 30970-2014	1	-	1		
Д-4	ГОСТ 30970-2014	ДПВ Г Бпр Оп Пр 2100х700 ГОСТ 30970-2014	3	1	4		
Д-4л	ГОСТ 30970-2014	ДПВ Г Бпр Оп Л 2100х700 ГОСТ 30970-2014	4	5	9		
Д-5	ГОСТ 30970-2014	ДПВ Г Бпр Оп Пр 2100х800 ГОСТ 30970-2014	-	1	1		
Д-5л	ГОСТ 30970-2014	ДПВ Г Бпр Оп Л 2100х800 ГОСТ 30970-2014	-	5	5		
Д-6	индивидуального изготовления	Дверь противопожарная EI 30, правая внутренняя, однопольная, распашная, металлическая, с остеклением 400х800 (h), низ остекления на высоте 1000 мм от уровня пола 900х2100(h)	4	-	4		
Д-7	индивидуального изготовления	Дверь противопожарная EI 30, внутренняя, двупольная, с доводчиком металлическая, с остеклением 400х800 (h), низ остекления на высоте 1000 мм от уровня пола 1200х2100(h)	-	1	1		

Спецификация стеновых панелей

Марка, поз.	Обозначение	Наименование (длина х высота х толщина, мм)	Кол.	Масса, ед., кг.	Примечание
		Панель стеновая			
ПС 1	Сэндвич панель толщиной 80мм, с утеплителем из минеральной ваты плотностью не менее 90 кг/м3 и облицовка из рулонной оцинкованной стали с защитным декоративным покрытием, с пределом огнестойкости не менее EI 45.	Панель стеновая 6670* х 1190 х 80	49		цвет по согласованию с заказчиком

Фасад в осях В-Б/3

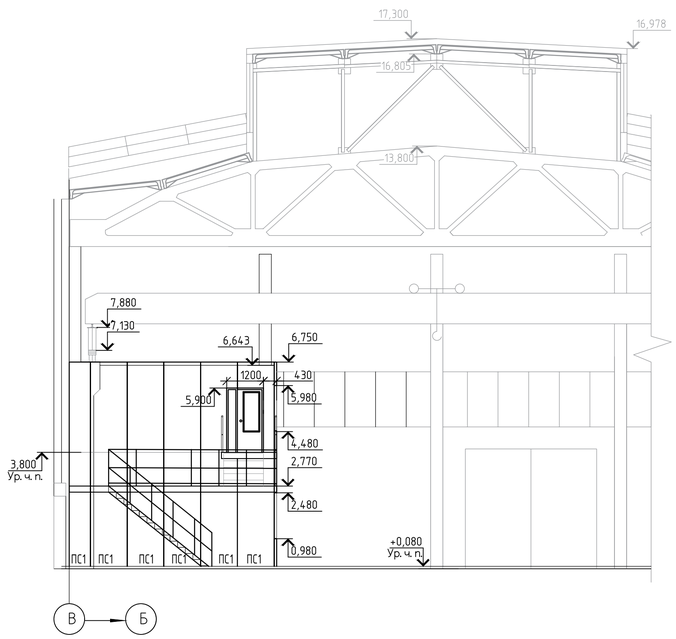

Узел 1. Крепление оконного блока к панели

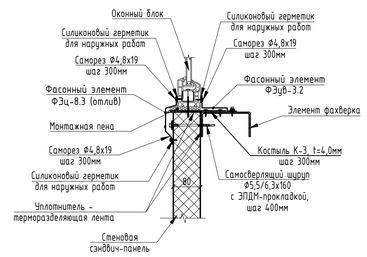

Узел 2. Крепление оконного блока к панели

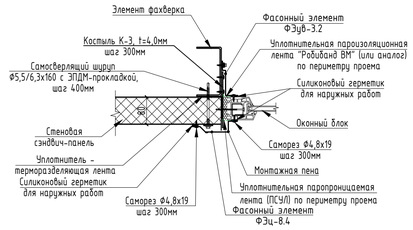

Узел 3. Крепление дверного блока к панели

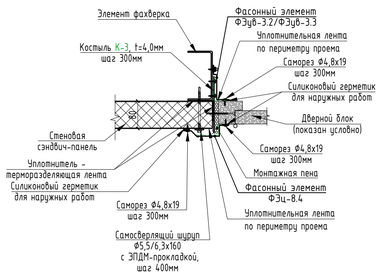

ОК-1

Оконный блок 1450-1960 (4М1-10-4М1-14-4М1)

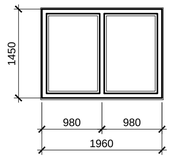

ОК-2

Оконный блок 1050-1460 (4М1-10-4М1-14-4М1)

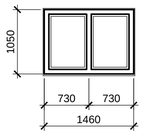

Ведомость проемов дверей.

Марка, поз.	Размер HxB
1,6	2070 х 910
2,3	2070 х 1210
4	2070 х 710
5	2070 х 810

Технические требования к устройству окон:

1. Заделку монтажных швов примыканий оконных блоков к стене выполнять в соответствии с ГОСТ Р 52749-207 "Швы монтажные оконные с паропроницаемыми саморасширяющимися лентами."
2. Материалы, применяемые при устройстве монтажных швов, должны соответствовать требованиям стандартов, быть совместимыми между собой, а также материалами стенового проема и стеновой коробки и иметь санитарно-эпидемиологическое заключение органов санэпиднадзора РФ.
3. Наружный слой шва должен быть водонепроницаемым, стойким к атмосферному воздействию, устойчив к воздействию эксплуатационных температур Материалы наружного слоя шва не должны препятствовать удалению парообразной влаги из среднего слоя шва.
4. Средний слой шва должен обеспечивать требуемое термическое сопротивление и звукоизоляцию монтажного шва. Заполнение монтажного зазора должно быть сплошным по сечению, без пустот и разрывов.
5. Внутренний слой монтажного шва должен обеспечивать надежную пароизоляцию.
6. Фасонные элементы заказываются у производителей окон и дверей.

Спецификация доборных (фасонных) элементов

Обозначение	Эскиз элемента	Длинна, м	Развертка, мм	Масса, кг	Прим.
Дэ-1	25 42 200 200 42 25	7,45	534	31,4	толщина t=0,5мм
Дэ-2	10 200 140 10	15	360	10,5	толщина t=0,5мм
Дэ-3	80 40 40 10 10	64	180	49,74	толщина t=0,5мм
Дэ-4	10 60 10 60	64	140	35,17	толщина t=0,5мм
Дэ-5	50 40 90 40	128	220	35,17	толщина t=0,5мм

1. Общие указания см. лист 1.
2. Наружные дверные блоки выполнять с сопротивлением теплопередаче R тр. м2°С/Вт - 1,8.
3. Наружные и противопожарные дверные блоки выполнить с уплотнением притворов из пористой резины (ГОСТ 7338-90) и установить замки самозакрывания ЗД-4 (ГОСТ 5090-2016*).
4. Требуемый предел огестойкости противопожарных ворот и дверей и окон должен быть подтвержден сертификатом соответствия.
6. Перед изготовлением оконных и дверных блоков выполнить замеры проемов по месту и уточнить фактические размеры блоков.
7. На усмотрение заказчика возможна замена ворот и дверей на аналогичные другой фирмы-изготовителя с техническими характеристиками, соответствующими указанным в данном проекте изделий.
8. Перемычки укладывать на свежеуложенный раствор, обеспечив одинаковую глубину опирания с каждой стороны проема.
9. Оконные блоки изготавливать на основании требований и рекомендаций ГОСТ 21519-2022, противопожарные EI30.
10. Установку оконных блоков выполнять в соответствии с требованиями ГОСТ Р 52749-2007.
11. Стеновые сэндвич панели крепить к сущ. ригелям фахверка.

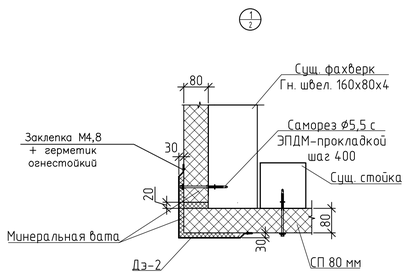

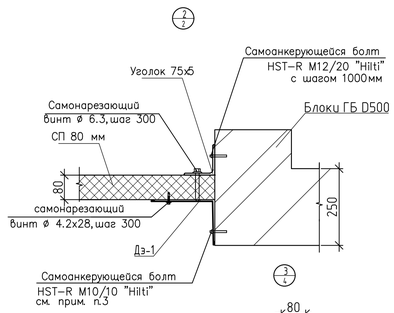

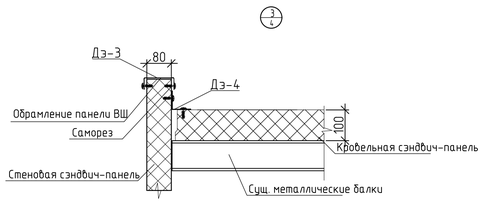

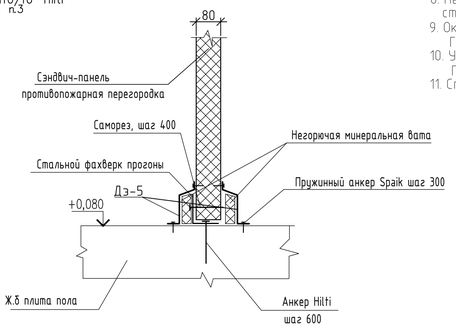

1	-	Зам.	07-24		15.01.24	130-23-АС3
Изм.	Кол.уч.	Лист	№док.	Подп.	Дата	"Цех №8, расположенный по адресу: Московская область, г.о. Мытищи, ул. Колонцова, 4. Капитальный ремонт"
Разраб.		Трусов			28.03.24	АБК. Архитектурно-строительные решения
Пров.		Ильичева			28.03.24	Стадия: Р; Лист: 6; Листов:
Н. контр.		Лемехов			28.03.24	Фасад в осях В-Б/3. Узлы 1-4. Ведомость отделки помещений. Ведомость заполнения проемов.
						ООО НПП «ОВИСТ»

Взам. инв.N | Подп. и дата | Инв.N подл.

Копировал | Формат А1

План полов на отм. +0,130

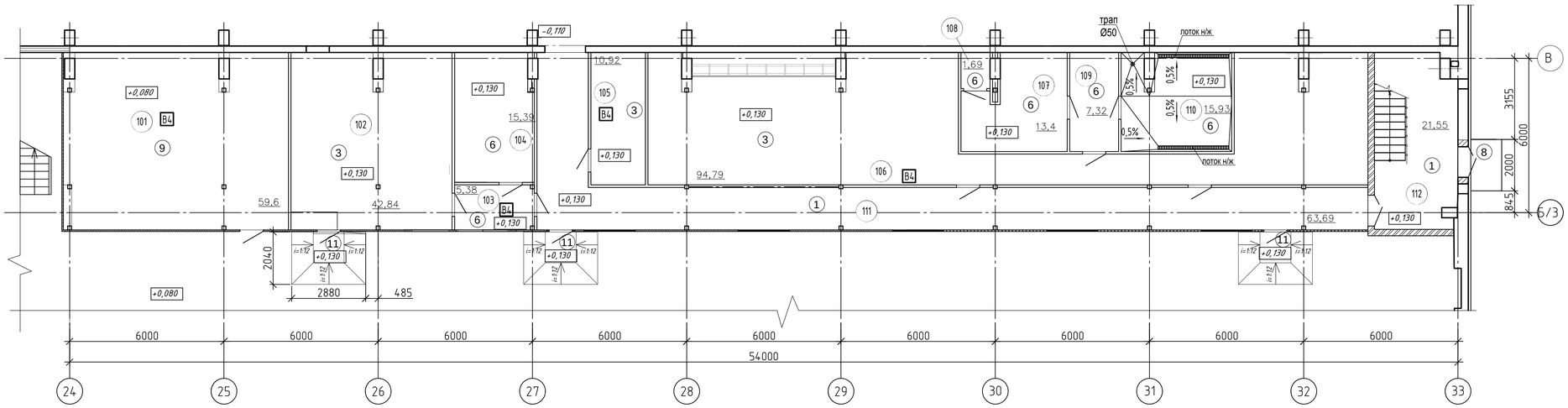

План полов на отм. +3,800

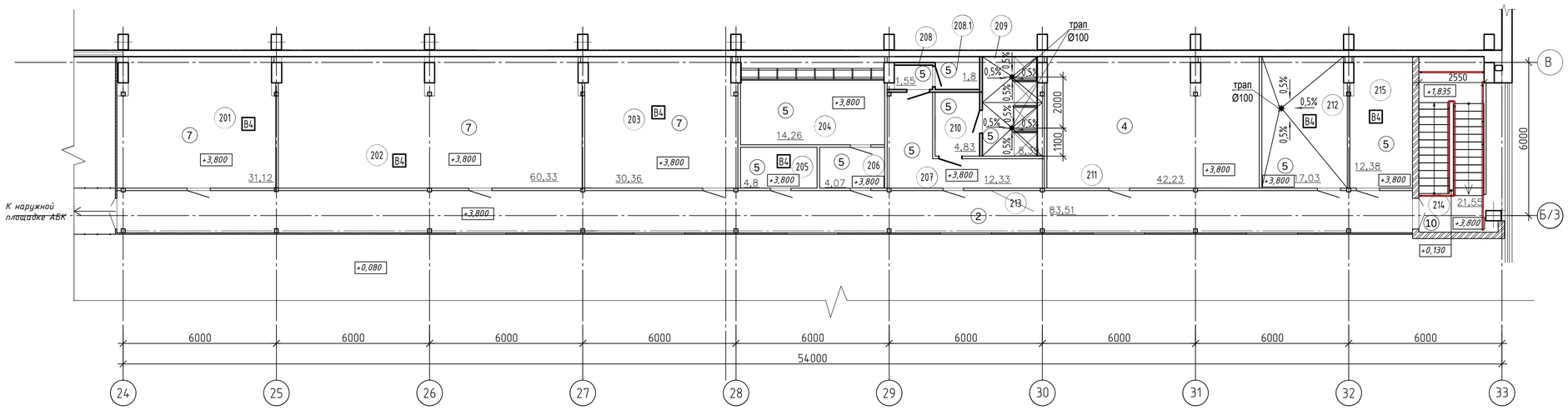

Экспликация полов

Наименование или номер помещения	Тип пола	Схема пола или тип пола по серии	Состав пола	Площадь пола м²
111,112	1		Покрытие-керамогранитные плитки на плиточном клее – 20 мм Наливной цементный пол – 30мм Плита жб Грунт основания	85,24
213	2		Покрытие-керамогранитные плитки на плиточном клее – 20 мм Наливной цементный пол – 55мм Плита перекрытия – 140мм по профлисту	83,51
102, 105, 106	3		Напольная керамическая плитка на плиточном клее – 20 мм Наливной цементный пол – 30мм Плита жб Грунт основания	148,55
211	4		Напольная керамическая плитка на плиточном клее – 20 мм Наливной цементный пол – 55мм Плита перекрытия – 140мм по профлисту	42,23
204,205,206 207,208,209 210,212, 215	5		Напольная керамическая плитка на плиточном клее – 15 мм Наливной цементный пол, армированный сеткой Ф4В500 с размером ячейки 100х100мм – 55мм Гидроизол 1 слой – 5 мм Плита перекрытия – 140мм по профлисту	82,23
103, 104,107 108, 109,110	6		Напольная керамическая плитка на плиточном клее – 15 мм Наливной цементный пол, армированный сеткой Ф4В500 с размером ячейки 100х100мм – 30мм Гидроизол 1 слой – 5 мм Плита жб Грунт основания	59,11
201, 202, 203	7		Коммерческий линолеум(32-34кл.) – 8 мм Наливной цементный пол – 67мм Плита перекрытия – 140мм по профлисту	121,81
Площадки входов	8		Покрытие-керамогранитные плитки с шероховатой поверхностью на плиточном клее – 30мм Площадка из бетона класса В25 -200мм Щебеночная подготовка- 200мм Утрамбованный песок обратной засыпки с коэф-том уплотнентия 0,96- 200мм	2,0
101	9		Бетон класса В25, армированный сеткой из Ф6АIII с размером ячейки 150х150мм –80мм(верх пола +0,080) Плита жб Грунт основания	59,6
Промежуточные площадки лестничных клеток, марши 214	10		Покрытие-керамогранитные плитки на плиточном клее – 20мм Монолитная ж./б. площадка лестничной клетки	19
Пандус	11	i=1:12 i=1:12	Бетон класса В25 по уклону, армированный сеткой из Ф6АIII с размером ячейки 150х150мм –50мм Плита жб Грунт основания	11,75

1. Полы разработаны на основании требований и рекомендаций СП 29.13330-2011 "Полы" и СП 71.13330.2017 "Изоляционные и отделочные покрытия".
2. Полы во влажных помещениях выполнить с уклоном к трапам.
3. В местах примыкания пола к стенам, перегородкам и другим конструкциям, выступающим над уровнем пола, гидроизоляцию непрерывно продолжить на стены на высоту не менее 300мм от уровня чистого пола
4. Чистые полы выполнять после прокладки всех коммуникаций.
5. Внутренние кирпичные перегородки и стены оштукатурить цементно-песчаным раствором толщиной 20мм кроме поверхностей, предназначенных для облицовки плиткой.
6. Штукатурка и отделка помещений принята улучшенная.
7. Плинтуса выполнять:
- для керамического покрытия – из плитки плинтусной прямой и для отделки углов по ГОСТ 13996-2019 – 561,52 м.п;
- для покрытия из линолеума и ламината – плинтус ПВХ (ГОСТ 19111-2001)- 79,55 м.п.
8. Уклоны к трапам выполнять за счет наливного пола.

1	-	Зам.	07-24		15.01.24	130-23-АС3
Изм.	Кол.уч.	Лист	№док.	Подп.	Дата	"Цех №8, расположенный по адресу: Московская область, г.о. Мытищи, ул. Колонцова, 4. Капитальный ремонт"
Разраб.		Грусов			28.03.24	АБК. Архитектурно-строительные решения
Пров.		Ильчева			28.03.24	Стадия: Р; Лист: 7; Листов:
Н. контр.		Лемехов			28.03.24	Планы полов на отм. +0.130 и +3,775
						ООО НПП «ОВИСТ»

Взам. инв.N | Подп. и дата | Инв.N подл.

Копировал | Формат А1

Схема лестничной клетки на отм. +0,080 в осях Б/3-В и 32-33

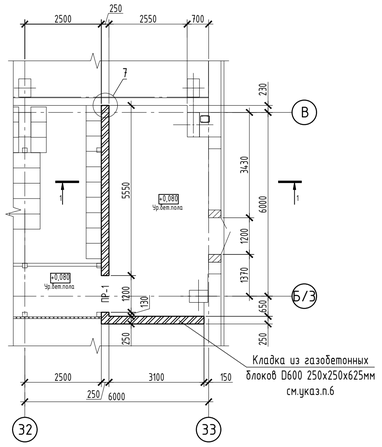

Схема лестничной клетки на отм. +3,750 в осях Б/3-В и 32-33

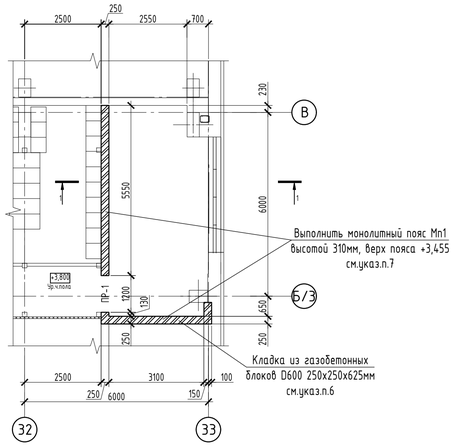

Схема расположения плит лестничных площадок в осях Б/3-В и 32-33

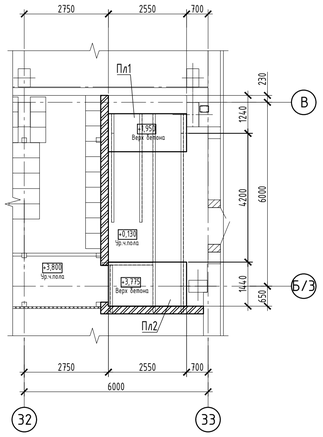

Схема расположения прогонов покрытия лестничной клетки в осях Б/3-В и 32-33

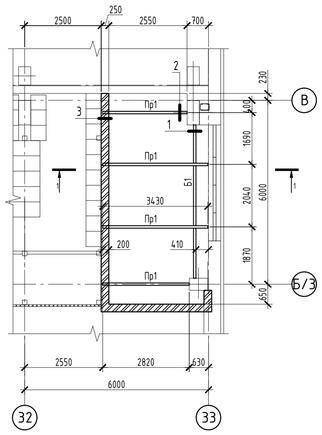

Схема расположения сэндвич-панелей покрытия лестничной клетки в осях Б/3-В и 32-33

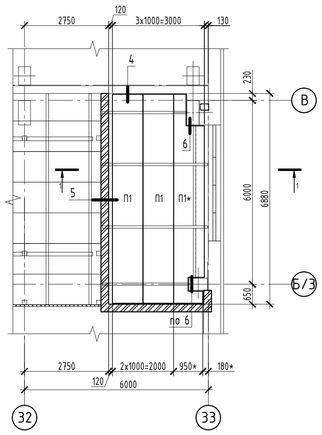

1-1

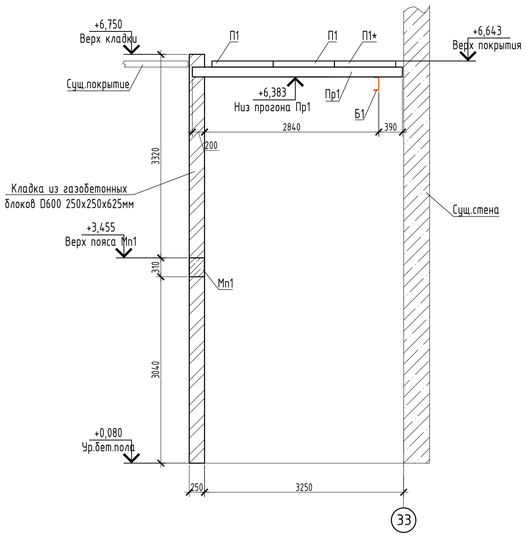

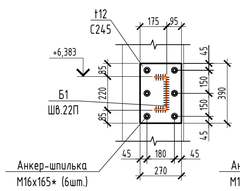

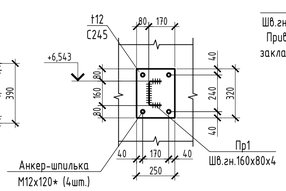

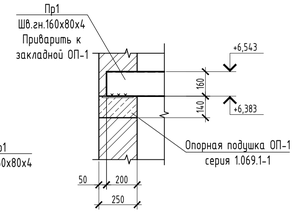

Плита Пл1

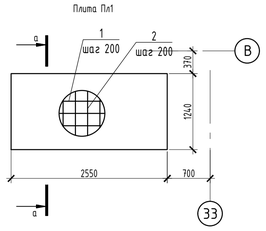

Плита Пл2

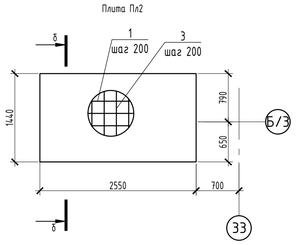

а-а

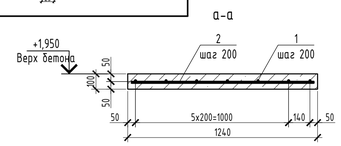

б-б

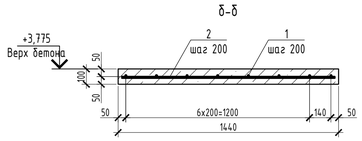

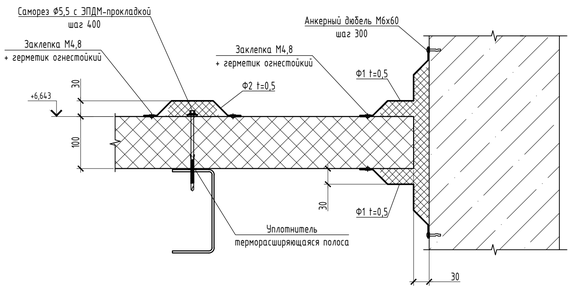

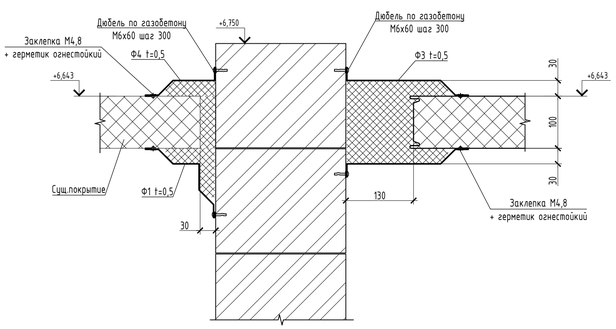

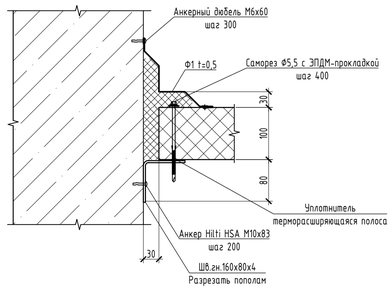

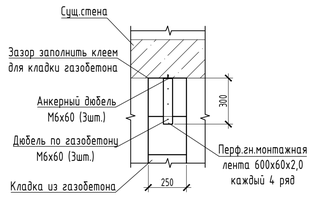

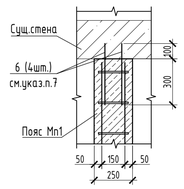

Спецификация элементов монолитного пояса

Марка, поз.	Обозначение	Наименование	Кол., шт.	Масса, ед., кг.	Примечание
		Монолитный пояс Мп1			
		Армирование			
4	ГОСТ 34028-2016	Ф10 А500с l=1п.м.	42	0,62	26,04
Сг1	ГОСТ 34028-2016	Ф10 А240 l=960мм	54	0,59	31,86
Сг2	ГОСТ 34028-2016	Ф10 А240 l=1040мм	4	0,64	2,56
6	ГОСТ 34028-2016	Ф10 А500с l=400мм	8	0,25	2,00
		Материалы			
	ГОСТ 26633-2015	Бетон В20 F100 W4	0,81		м3

Ведомость деталей

Поз.	Эскиз
Сг1	250; 310; 230; 170
Сг2	520; 520

Ведомость перемычек

Поз.	Эскиз
ПР-1 (2шт.)	+2,250; +5,850; 5; 250

Сечение монолитного пояса Мп1 (армирование)

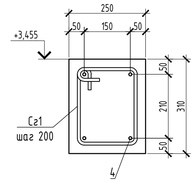

Ведомость фасонных изделий

Поз.	Эскиз
Ф1	
Ф2	
Ф3	
Ф4	

Армирование угла монолитного пояса Мп1

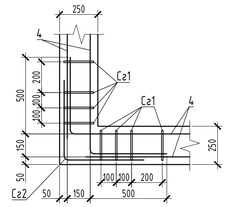

Спецификация элементов лестничной клетки в осях Б/3-В и 32-33

Марка, поз.	Обозначение	Наименование	Кол., шт.	Масса, ед., кг.	Примечание
		Стальные конструкции покрытия			
Б1		Балка Б1		124,84	
	ГОСТ 8240-97	Шв. 22П п.м.	5,0	21,00	105,0
	ГОСТ 19903-2015	Лист стальной t=12мм		19,84	
Пр1		Прогон Пр1		134,82	
	ГОСТ 8278-83	Шв.гн. 160x80x4 п.м.	12,5	9,58	119,75
	ГОСТ 19903-2015	Лист стальной t=12мм		15,07	
		Материалы			
	ГОСТ 31360-2007	Газобетонные блоки D600 250x250x625мм	16,5		$м^3$
		Клей для газоблоков	495		кг
	ГОСТ 14918-84	Перфорированная монтажная лента 60x2,0 10м	1		шт
		Армирование			
	ГОСТ 23279-2012	Сетка кладочная 50x50x3 Вр1 $м^2$	20,0	1,36	27,2
		Железобетонные изделия			
ОП-1	Серия 1.069.1-1	Опорная подушка ОП-1	9	33,0	297,0
		Анкера			
	HILTI	Анкер Hilti HSA M10x83	8		
	HILTI	Клеевой анкер Hilti HIT-HY 200-A			
		Шпилька М16x165	12		
		Шпилька М12x120	8		

Спецификация элементов плит лестничных площадок

Марка, поз.	Обозначение	Наименование	Кол., шт.	Масса, ед., кг.	Примечание
		Плита П1			
		Армирование			
1	ГОСТ 34028-2016	Ф10 А500с l=2500мм	7	1,54	10,78
2	ГОСТ 34028-2016	Ф10 А500с l=1190мм	14	0,74	10,36
		Материалы			
	ГОСТ 26633-2015	Бетон В20 F100 W4	0,32		м3
		Плита П2			
		Армирование			
1	ГОСТ 34028-2016	Ф10 А500с l=2500мм	8	1,54	12,32
3	ГОСТ 34028-2016	Ф10 А500с l=1390мм	14	0,86	12,04
		Материалы			
	ГОСТ 26633-2015	Бетон В20 F100 W4	0,37		м3

Спецификация элементов перемычек

Марка, поз.	Обозначение	Наименование	Кол., шт.	Масса, ед., кг.	Примечание
		Перемычки железобетонные			
5	Серия 1.038.1-1 Выпуск 1	3ПБ16-37-п	4	102,0	

Спецификация стеновых панелей

Поз.	Обозначение	Наименование	Кол.	Масса, ед., кг	Примечание
		Стеновые панели толщиной 100 мм			
П1	Металл Профиль	МП ТСП-К 100-1000 К-Г-МВ (ПЗ-0,6/ПЗ-0,6) L=6820	3		

Спецификация фасонных элементов стенового ограждения

Поз.	Обозначение	Наименование	Кол.	Масса, ед., кг	Примечание
		Доборные элементы			
Ф1	см. ведомость деталей	Ф1 b=250 t=0,5 L=3000	9		
Ф2	см. ведомость деталей	Ф2 b=236 t=0,5 L=3000	5		
Ф3	см. ведомость деталей	Ф3 b=290 t=0,5 L=3000	9		
Ф4	см. ведомость деталей	Ф4 b=190 t=0,5 L=3000	3		

1. Размеры, отмеченные знаком "*", уточнить по месту.
2. Панель П1* обрезать по месту.
3. Соединение арматурных стержней выполнить вязальной проволокой.
4. Состав покрытия металлоконструкций:
   - грунт ГФ-021 по ТУ-2312-009-79211527-2006 в 1 слой (толщина слоя 0,05мм);
   - огнезащитная краска по металлу "Крауз" по ТУ 2316-001-99023806-07 (толщина слоя 0,85мм).
5. Перемычки ПР1 в дверных проемах устанавливать на опорные подушки ОП-1 по серии 1.069.1-1 (2шт. на проем).
6. Кладку из газобетонных блоков армировать кладочной сеткой 50x50x3 Вр1. Армирование начинать с первого ряда кладки, далее армировать каждый чертвертый ряд.
7. Стык армопояса Мп1 с существующей стеной выполнить по узлу 8. Арматурные стержни поз.6 забить в заранее просверленные отверстия Ф10 в существующей стене и связать с продольной арматурой монолитного пояса Мп1.

1	-	Зам.	07-24		15.01.24	130-23-АС3
Изм.	Кол.уч.	Лист	№док.	Подп.	Дата	"Цех №8, расположенный по адресу: Московская область, г.о. Мытищи, ул. Колонцова, 4. Капитальный ремонт"
Разраб.		Трусов			23.01.24	АБК. Архитектурно-строительные решения
Пров.		Ильичева			23.01.24	Стадия: Р; Лист: 8; Листов:
Н. контр.		Лемехов			23.01.24	Схема расположения лестничной клетки в осях Б/3-В и 32-33
						ООО НПП «ОВИСТ»

Взам. инв. №

Подп. и дата

Инв. № подл.

Формат А1

Схема расположения несущих конструкций лестницы в осях Б/3-В и 32-33

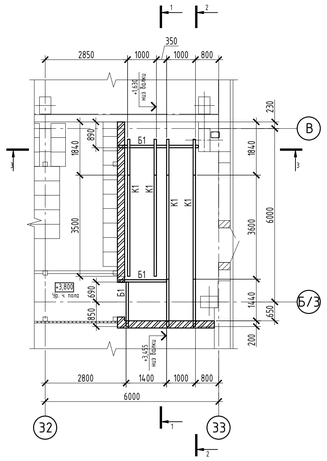

Схема расположения лестницы в осях Б/3-В и 32-33

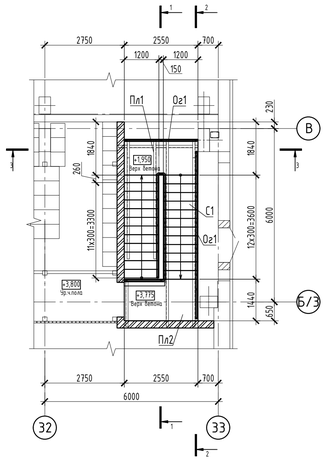

1-1

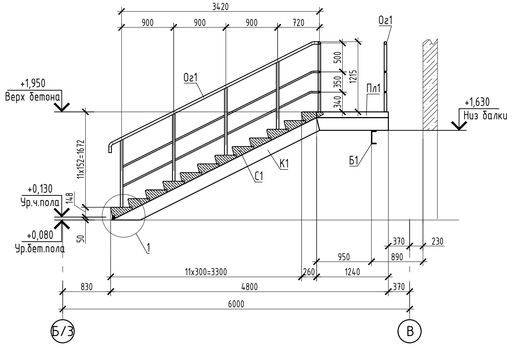

2-2

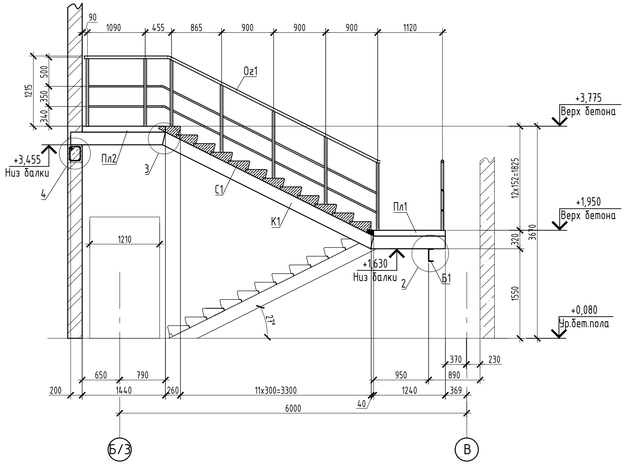

Спецификация элементов лестницы в осях Б/3-В и 32-33

Марка, поз.	Обозначение	Наименование	Кол., шт.	Масса, ед., кг.	Примечание
		Стальные конструкции лестницы			
Б1		Балка Б1		135,92	
	ГОСТ 8240-97	Шв. 22П п.м.	6,0	21,00	126,0
	ГОСТ 19903-2015	Лист стальной t=12мм		9,92	
К1		Косоур К1		552,34	
	ГОСТ 8240-97	Шв. 22П п.м.	24,32	21,00	510,70
	ГОСТ 19903-2015	Лист стальной t=12мм		41,64	
Ог1		Ограждение Ог1		190,2	
	ГОСТ 10704-91	Ф45х3 п.м.	45,3	3,11	140,9
	ГОСТ 10704-91	Ф25х2,5 п.м.	36,2	1,39	50,32
		Железобетонные конструкции лестницы			
С1	ГОСТ 8717-2016	Ступень ЛС12	24	128,0	3072,0
Пл1	см.лист 8	Плита Пл1	1		
Пл2	см.лист 8	Плита Пл2	1		
		Анкера			
	HILTI	Анкер Hilti HSA M10x83	8		
	HILTI	Клеевой анкер Hilti HIT-HY 200-A			
		Шпилька М16х165	14		

1

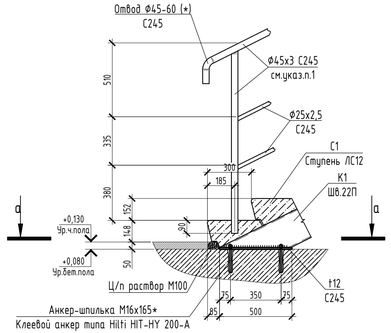

2

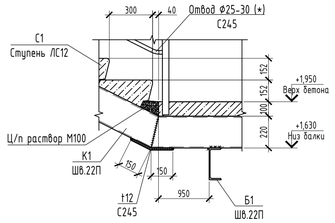

3

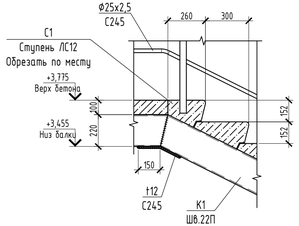

4

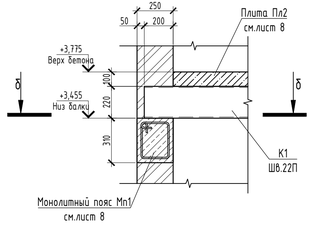

б-б

3-3

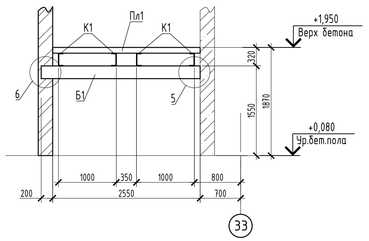

5

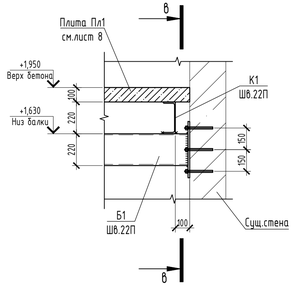

в-в

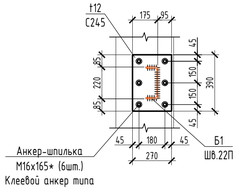

6

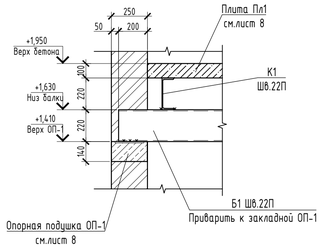

а-а

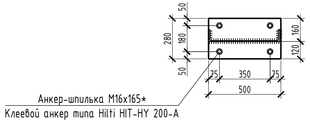

1. Стойки ограждения устанавливать в пробренные отверстия Ф50мм. После установки стоек отверстия заполнить химическим анкером.
2. Размеры, отмеченные знаком "*", уточнить по месту.
3. Состав покрытия металлоконструкций:
   - грунт ГФ-021 по ТУ-2312-009-79211527-2006 в 1 слой (толщина слоя 0,05мм);
   - огнезащитная краска по металлу "Крауз" по ТУ 2316-001-99023806-07 (толщина слоя 0,85мм).

						130-23-АСЗ
1	-	Зам.	07-24		15.01.24	"Цех №8, расположенный по адресу: Московская область, г.о. Мытищи, ул. Колонцова, 4. Капитальный ремонт"
Изм.	Кол.уч.	Лист	№док.	Подп.	Дата	
Разраб.		Трусов			23.01.24	АБК. Архитектурно-строительные решения — Стадия: Р; Лист: 9; Листов:
Пров.		Ильичева			23.01.24	
Н. контр.		Лемехов			23.01.24	Схема расположения лестницы в осях Б/3-В и 32-33 — ООО НПП «ОВИСТ»

Взам. инв. №

Подп. и дата

Инв. № подл.

Формат А3х3

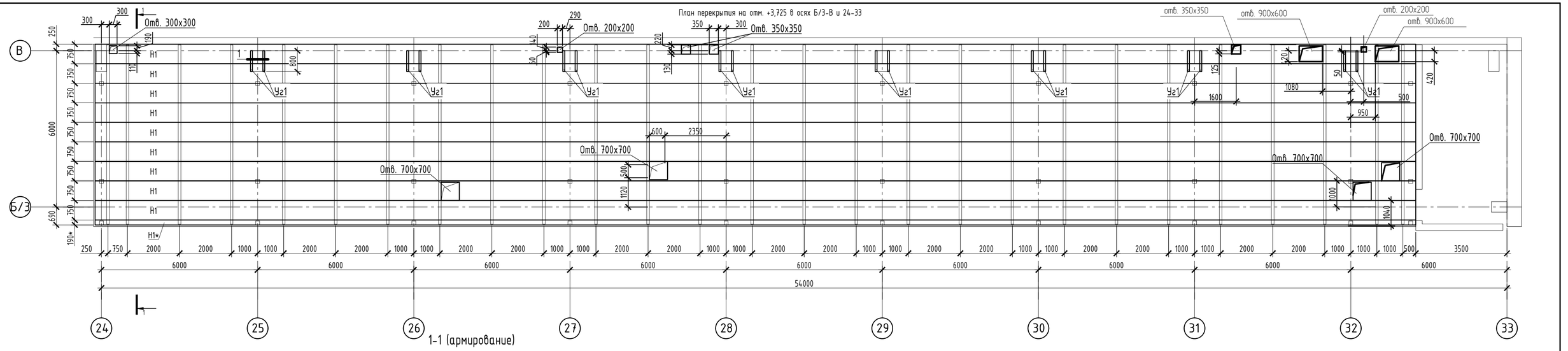

1-1 (армирование)

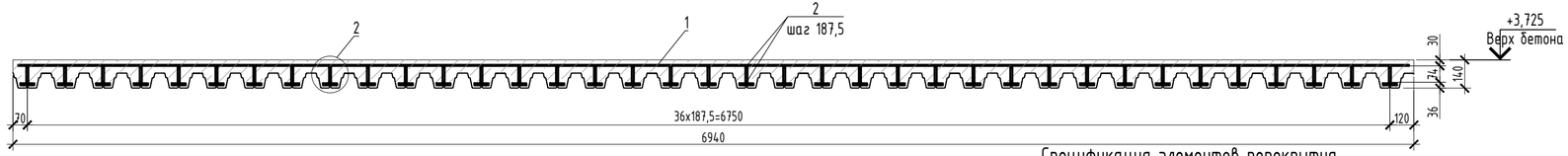

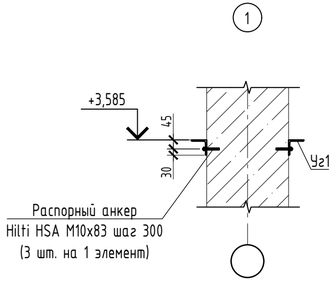

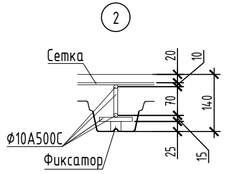

Спецификация элементов перекрытия

Марка, поз.	Обозначение	Наименование	Кол., шт.	Масса, ед., кг.	Примечание
		Перекрытие на отм. +3,725			
		Армирование			
1	ГОСТ 23279-2012	Сетка $\frac{5В500С-100}{5В500С-100}$ $1м^2$	370	3,26	1206,2
2	ГОСТ 34028-2016	Ф10 А500с l=1п.м.	4510	0,62	2796,2
		Стальные изделия			
Уг1	ГОСТ 8509-93	Уг.75х6 l=800мм	16	5,51	88,16
		Профнастил			
Н1	ГОСТ 24045-2016	Н75-750-0.8 l=1п.м.	510	8,4	4284,0
		Материалы			
	ГОСТ 26633-2015	Бетон В20 F100 W4	41,2		м3
		Анкера			
	HILTI	Анкер Hilti HSA M10x83	48		

1. Размеры, отмеченные знаком "*", уточнить по месту.
2. Соединение арматурных стержней выполнить вязальной проволокой.
3. Стыки профнастила выполнять на балках перекрытия. Профнастил крепить к балкам саморезами с прессшайбой 4,2х32мм в каждую волну.

Изм.	Кол.уч.	Лист	№док.	Подп.	Дата
1	-	Зам.	07-24		15.01.24

130-23-АС3

"Цех №8, расположенный по адресу: Московская область, г.о. Мытищи, ул. Колонцова, 4. Капитальный ремонт"

Разраб.	Трусов		23.01.24
Пров.	Ильичева		23.01.24
Н. контр.	Лемехов		23.01.24

АБК. Архитектурно-строительные решения

Стадия	Лист	Листов
Р	10	

План перекрытия на отм. +3,725 в осях Б/3-В и 24-33

ООО НПП «ОВИСТ»

Взам. инв. №

Подп. и дата

Инв. № подл.

Формат А4х3

Схема расположения лестницы в осях Б/З-В и 23-24

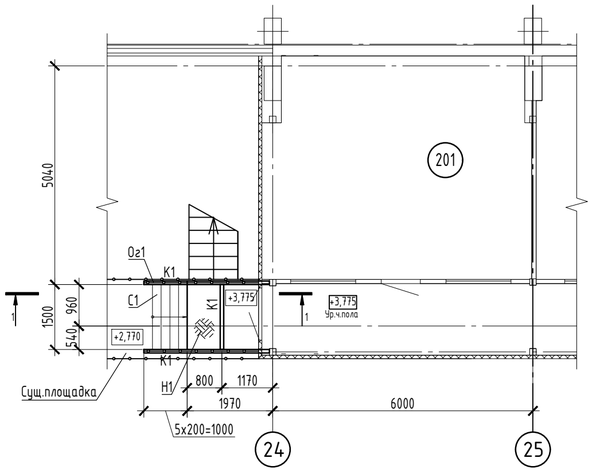

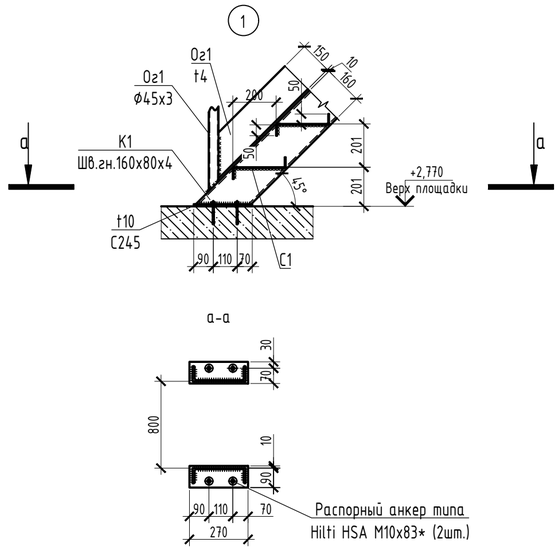

1-1

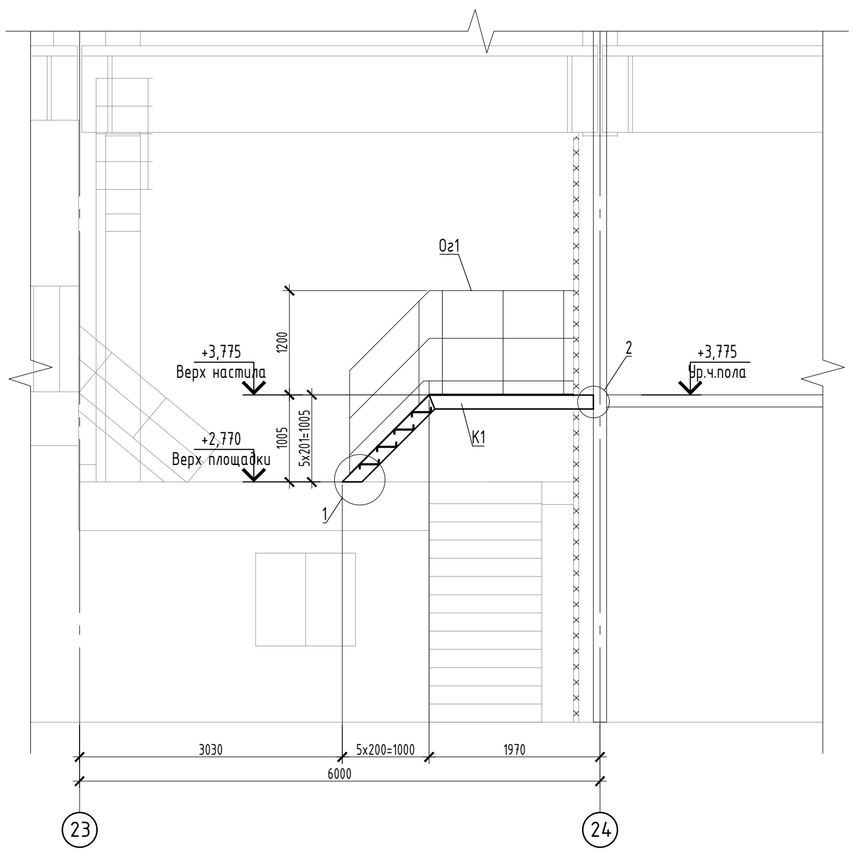

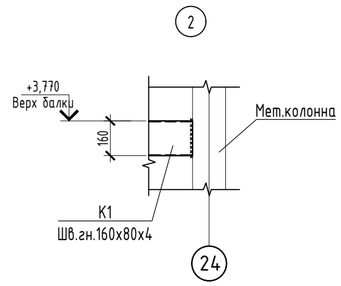

Спецификация элементов лестницы в осях Б/З-В и 23-24

Марка, поз.	Обозначение	Наименование	Кол., шт.	Масса, ед., кг.	Примечание
		Стальные конструкции лестницы			
К1		Косоур К1		81,84	
	ГОСТ 8278-83	Шв.гн.160х80х4 п.м.	8,1	9,58	77,60
	ГОСТ 19903-2015	Лист стальной t=10мм		4,24	
Ог1		Ограждение Ог1		92,58	
	ГОСТ 10704-91	Ф45х3 п.м.	18,0	3,11	55,98
	ГОСТ 10704-91	Ф25х2,5 п.м.	6,0	1,39	8,34
	ГОСТ 19903-2015	Лист стальной t=4мм		28,26	
С1		Ступень С1		57,96	
	ГОСТ 8568-77	Ступень из листа чечевица В-К-ПУ-4,0	1,8	32,2	$м^2$
Н1		Настил Н1		106,26	
	ГОСТ 8568-77	Лист чечевица В-К-ПУ-4,0	3,3	32,2	$м^2$
		Анкера			
	HILTI	Анкер Hilti HSA M10x83	4		

1. Размеры, отмеченные знаком "*", уточнить по месту.

1	-	Зам.	07-24		15.01.24	130-23-АС3
Изм.	Кол.уч.	Лист	№док.	Подп.	Дата	"Цех №8, расположенный по адресу: Московская область, г.о. Мытищи, ул. Колонцова, 4. Капитальный ремонт"
Разраб.		Трусов			23.01.24	АБК. Архитектурно-строительные решения
Пров.		Ильичева			23.01.24	Стадия: Р; Лист: 11; Листов:
Н. контр.		Лемехов			23.01.24	Схема расположения лестницы в осях Б/З-В и 23-24
						ООО НПП «ОВИСТ»

Взам. инв. №

Подп. и дата

Инв. № подл.

Формат А2

Узел усиления колонн (18шт.)

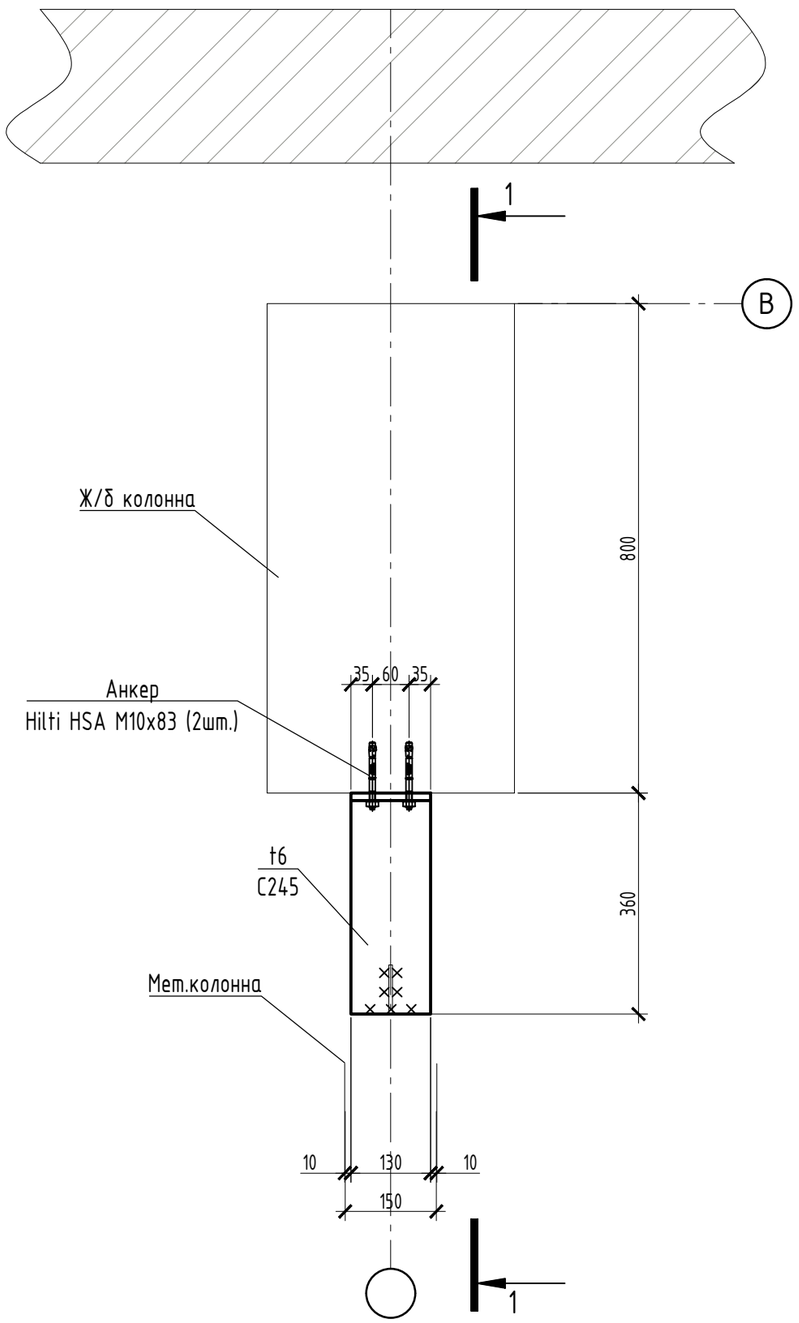

1-1

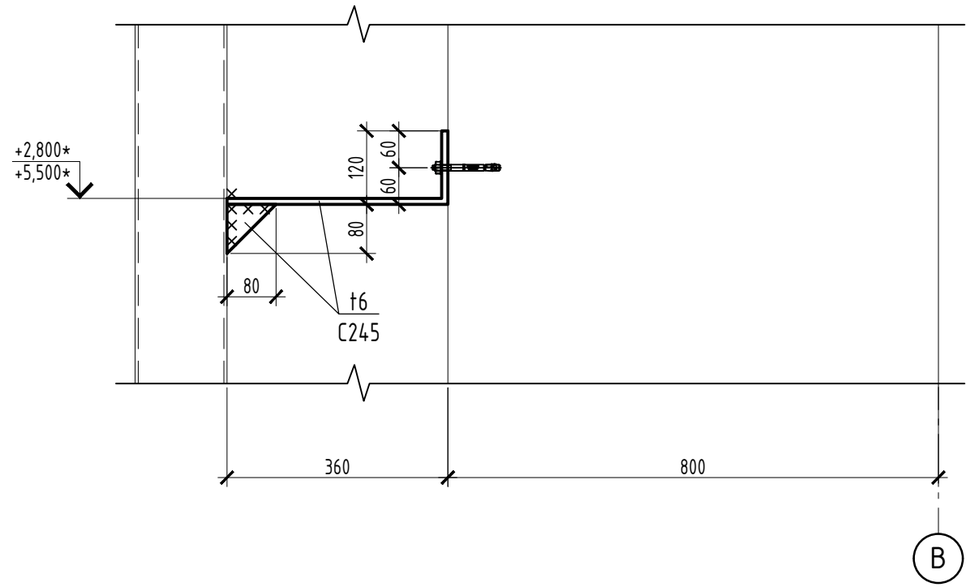

Спецификация элементов усиления колонн каркаса

Марка, поз.	Обозначение	Наименование	Кол., шт.	Масса, ед., кг.	Примечание
		Стальные конструкции усиления			
	ГОСТ 19903-2015	Лист стальной гн. t=6мм		52,90	
	ГОСТ 19903-2015	Лист t=6мм		5,42	
		Анкера			
	HILTI	Анкер Hilti HSA M10x83	36		

Взам. инв. №	Подп. и дата	Инв. № подл.

Изм.	Кол.уч.	Лист	№док.	Подп.	Дата
1	-	Зам.	07-24		15.01.24
Разраб.		Трусов			23.01.24
Пров.		Ильичева			23.01.24
Н. контр.		Лемехов			23.01.24

130-23-АС3

"Цех №8, расположенный по адресу:
Московская область, г.о. Мытищи, ул. Колонцова, 4. Капитальный ремонт"

АБК.
Архитектурно-строительные решения

Стадия	Лист	Листов
Р	12	

Узел усиления колонн

ООО НПП «ОВИСТ»

Формат А3

Подстилающий слой пола. Опалубка

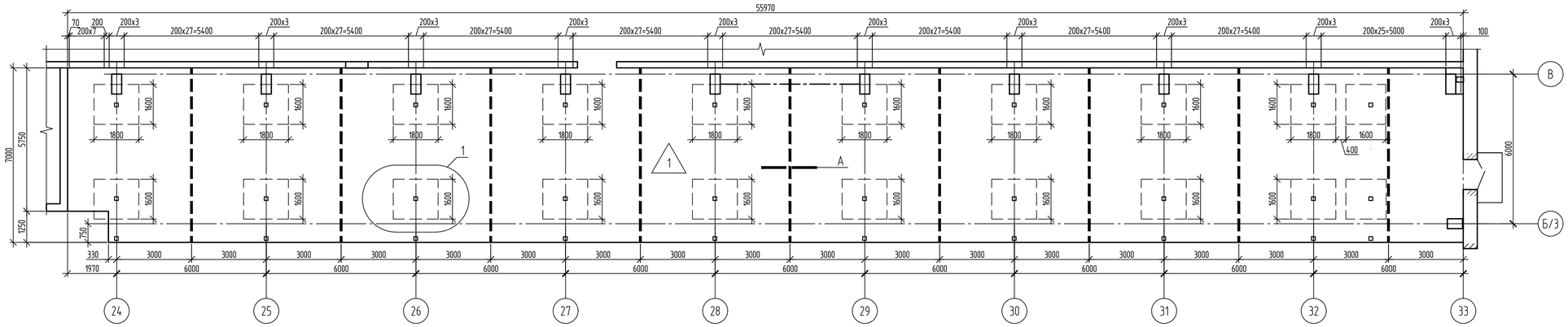

Подстилающий слой пола. Армирование

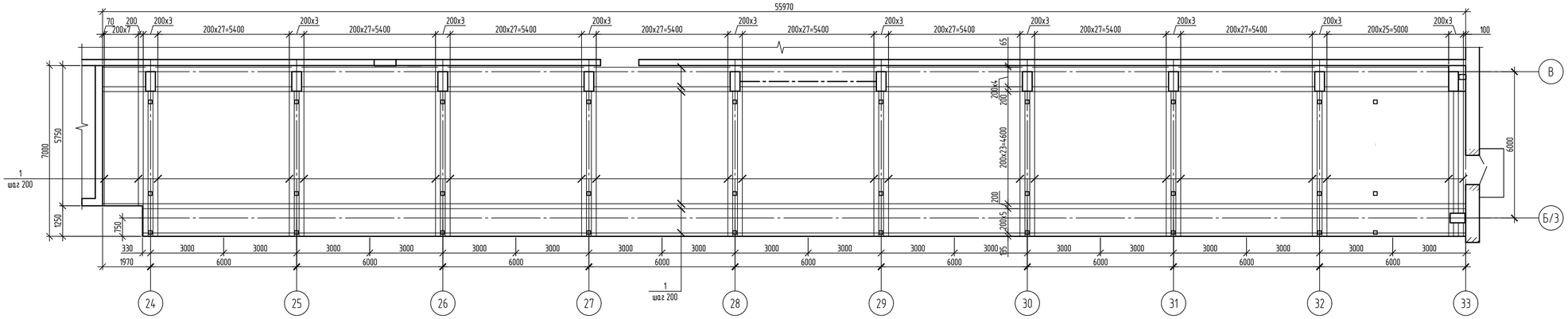

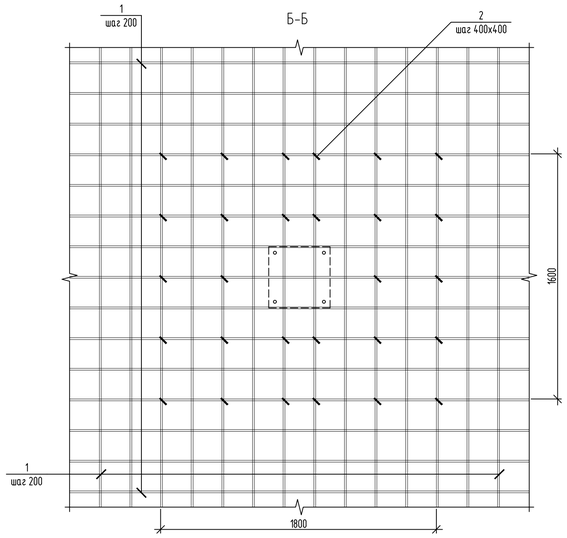

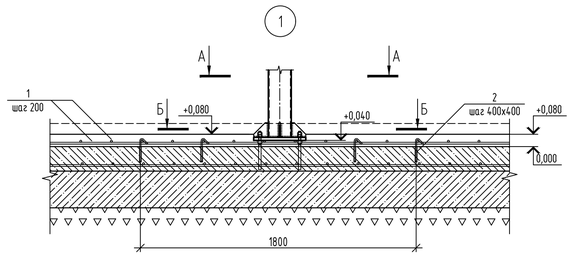

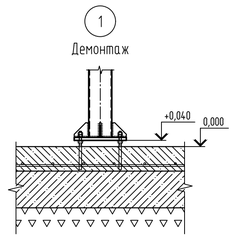

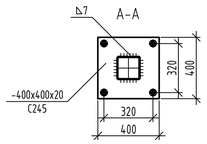

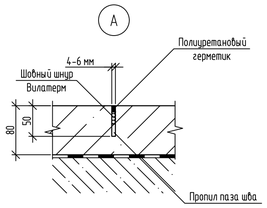

Ведомость деталей

Поз.	Эскиз
2	50, 150

Спецификация элементов подстилающего слоя пола

Поз.	Обозначение	Наименование	Кол.	Масса ед., кг	Приме-чание
		Детали			
1		d12 А500С ГОСТ 34028-2016 L=4102	п.м.	0,887	
2	данный лист	d8 А500С ГОСТ 34028-2016 L=200	590	0,079	
		Материалы			
	ГОСТ 26633-2015	Бетон В25, W4, F50	31		$м^3$

Ведомость расхода стали, кг

Марка элемента	Изделия арматурные					
	Арматура класса					Всего
	А240		А500С			
	ГОСТ 34028-2016		ГОСТ 34028-2016			
		Итого	⌀8	⌀12	Итого	
Подстилающий слой			46,5	3640,1	3686,7	3686,7

1. За относительную отметку 0,000 принята отметка существующего пола, соответствующая абсолютной отметке 151,61.
2. Для замены опорных частей колонн перекрытие необходимо переопереть на временные конструкции поочередно.
3. Поверхность существующего пола зачистить стальными щетками с помощью электроинструмента, выполнить насечку, очистить от мусора и пыли промыть водой, высушить и прогрунтовать для адгезии нового слоя.
4. Шпильки М16х350-8.8 устанавливать в отверстия глубиной 155 мм на химическом анкере.
5. Детали поз. 2 устанавливать в отверстия глубиной 90 мм на химическом анкере.

						130-23-АСЗ	
1	-	Зам.	07-24		15.01.24	Цех №8, расположенный по адресу: Московская обл., г.о. Мытищи, ул. Колонцова, 4. Капитальный ремонт	
Изм.	Кол.уч.	Лист	№ док.	Подп.	Дата		
Разраб.		Трусов			23.01.24	Архитектурно-строительные решения	Стадия: Р; Лист: 13; Листов:
Пров.		Ильичева			23.01.24		
Н. контр.		Лемехов			23.01.24	Подстилающий слой пола	ООО НПП «ОВИСТ»

Согласовано

Взам. инв. №

Подп. и дата

Инв. № подл.

Копировал

А1

План на отм. +0,000
Схема расположения отверстий в стенах здания АБК

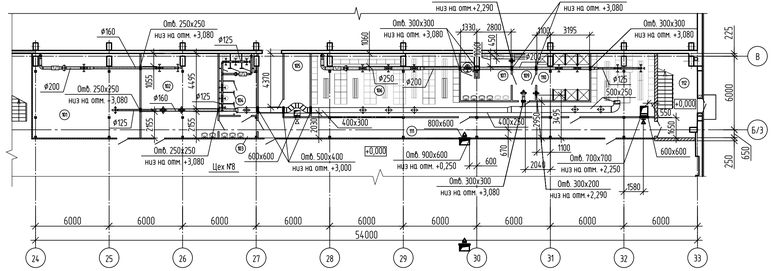

План на отм. +3,750
Схема расположения отверстий в стенах и в перекрытиях здания АБК

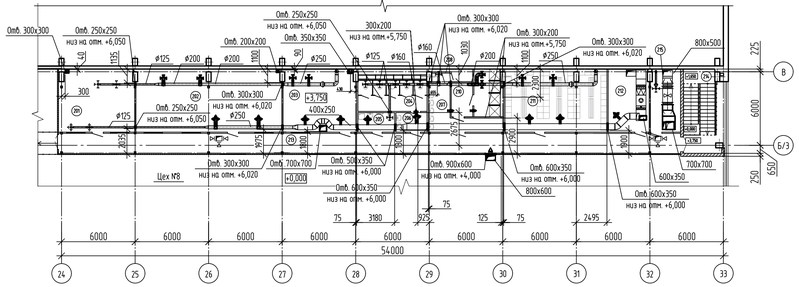

Фрагмент плана покрытия цеха №8
Схема расположения отверстий в покрытии цеха №8

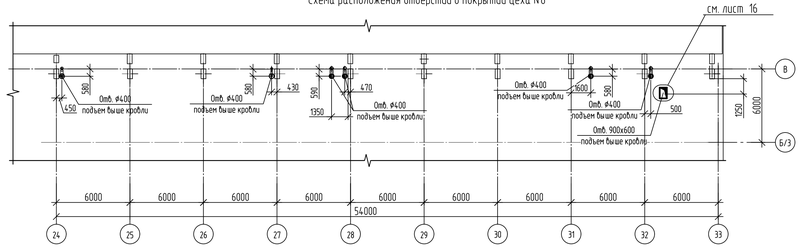

Схема расположения металлоконструкций для установки металлического стакана в ребристых плитах покрытия на кровле

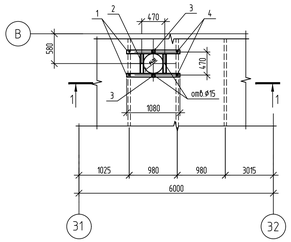

1-1

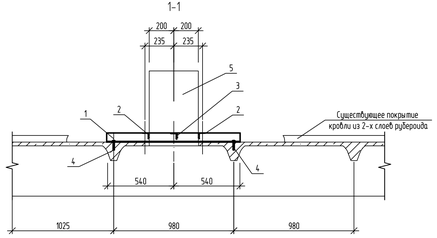

Спецификация к схеме расположения металлоконструкции для установки стакана С1 на плитах покрытия кровли

Поз.	Обозначение	Наименование	Кол.	Масса, ед., кг	Примечание
		Детали			
Поз.1	ГОСТ 8509-93	L75х6, l=1080 мм	10	7,5	
Поз.2	ГОСТ 8509-93	L63х5, l=400 мм	10	1,9	
Поз.3	ГОСТ 8509-93	L63х5, l=100 мм	10	0,5	
Поз.4	HILTI	Распорный анкер HST-M8/10	20		
Поз.5	Серия 1.494-24, вып. 2	Стакан металлический С1	5	42,0	
		Материалы			
	ГОСТ 29013-98	Цементно-песчаный раствор М100 F150	0,15		м3
	ГОСТ 10923-93	Рубероид	90		м2
	ТЕХНОНИКОЛЬ	Пена монтажная 240 PROFESSIONAL огнестойкая	3		баллон 950 мм

Порядок производства строительных работ по устройству отв.Ø400 мм в существующей ж/б ребристой плите покрытия

1. Произвести демонтаж кровли из 2-х слоев рубероида.
2. Просверлить отверстие Ø400 мм в сборной железобетонной плите покрытия.
3. Очистить поверхность плиты от мусора и грязи.
4. Установить металлоконструкции для крепления стакана и стакан С1 согласно прилагаемому узлу.
5. Восстановить покрытие рулонной кровли и ее примыкания к металлическому стакану по узлу 3 серии 2.460-14, л.1, лист 3 . Общий расход металлоконструкций на детали пропуска по узлу 3 серии 2.460-14, вып. 1 составляет 46,0 кг.
6. Затем произвести установку воздуховода согласно узлу прохода, замаркированному на листе 8 (ЛЭП, ЧЛ11-01) по серии 5.904-45.
7. Пространство между воздуховодом и стаканом заделать монтажной огнестойкой пеной типа ТЕХНОНИКОЛЬ 240 PROFFESSIONAL.
8. Вокруг стакана выполнить бортик для создания цоколя размером 150х150 мм из цементно-песчаного раствора М100 F150.

Изм.	Кол. уч.	Лист	№ док.	Подп.	Дата
Разраб.		Трусов			29.03.24
Пров.		Ильичёва			29.03.24
Н. контр.		Лемехов			29.03.24

130-23-АС3

Цех №8, расположенный по адресу:
Московская область, г.о. Мытищи, ул. Колонцова, 4. Капитальный ремонт

АБК.
Архитектурно-строительные решения

Стадия	Лист	Листов
Р	14	

Схемы расположений отверстий в стенах, перекрытиях здания АБК. Схема расположения отверстий в покрытии цеха №8

ООО НПП «ОВИС.Т»

Инв. № подл. | Подп. и дата | Взам. инв. №

Копировал

А4х5

План покрытия АБК
Схема расположения отверстий здания АБК

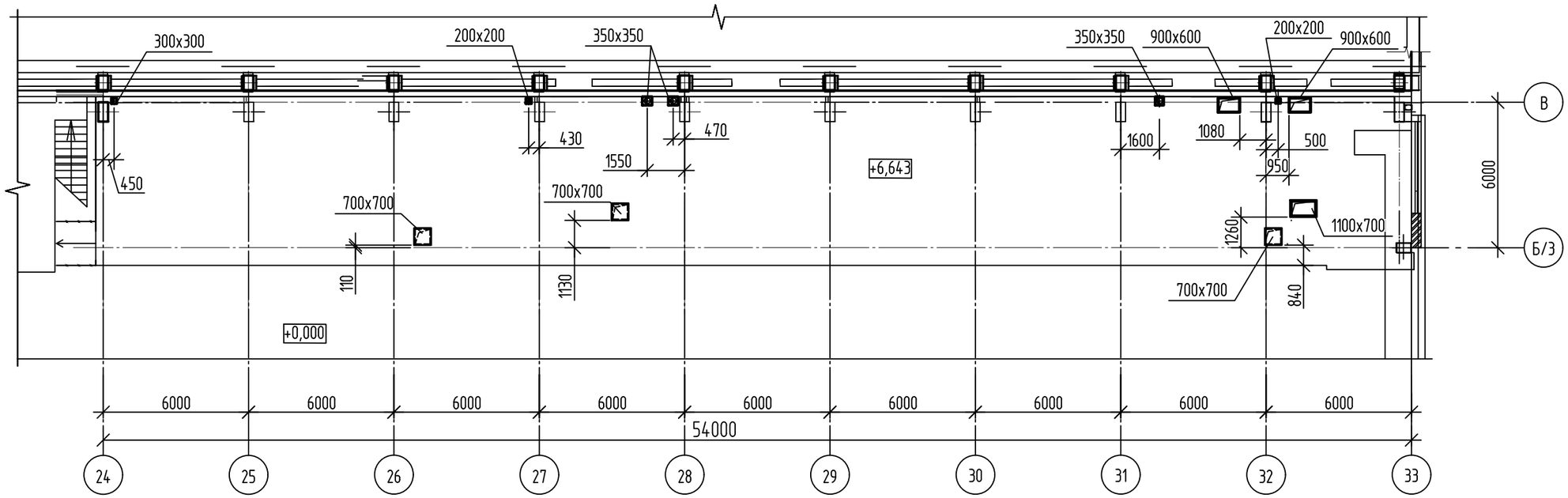

Проходка воздуховодов сквозь кровлю АБК

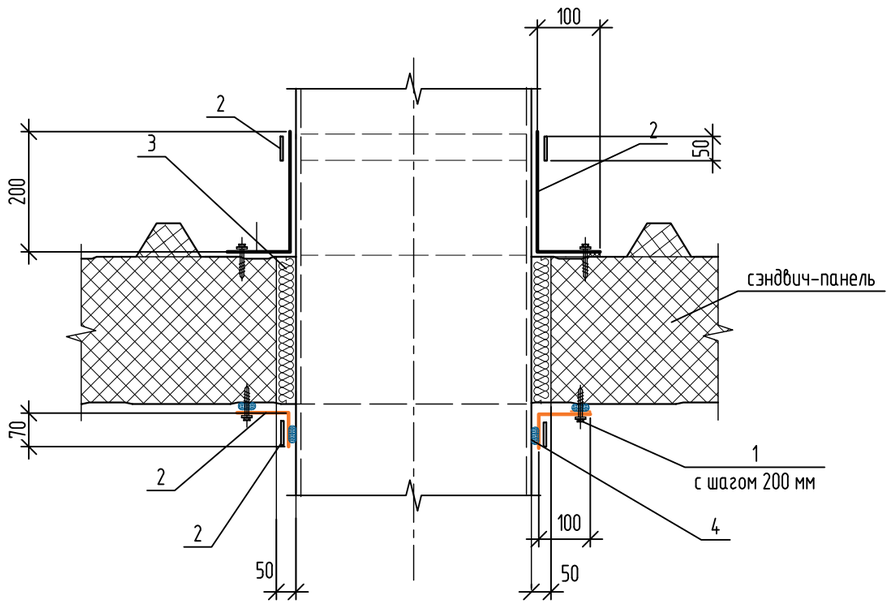

Спецификация элементов

Поз.	Обозначение	Наименование	Кол.	Масса, ед., кг	Приме-чание
		Проходка сквозь кровлю АБК			См. примеч.п.1
1	ГОСТ Р 59571-2021	Самосверлящейся шуруп с EPDM шайбой 4,2x14	шт	110	
2	ГОСТ 14918-80	Оцинкованная кровельная сталь толщ. 0,5 мм	м2	11,0	
3	ТЕХНОНИКОЛЬ	пена монтажная 240 PROFFSSIONAL огнестойкая	шт	6	1 баллон 950 мл
4		Герметик	м2	3,0	

Расход материалов дан на все узлы проходок на кровле сквозь покрытие из сэндвич-панелей.

Изм.	Кол. уч.	Лист	№ док.	Подп.	Дата	130-23-АС3			
						Цех №8, расположенный по адресу: Московская область, г.о. Мытищи, ул. Колонцова, 4. Капитальный ремонт			
Разраб.		Трусов			29.03.24	АБК. Архитектурно-строительные решения	Стадия	Лист	Листов
Пров.		Ильичева			29.03.24		Р	15	
Н. контр.		Лемехов			29.03.24	Схема расположения отверстий здания АБК	ООО НПП «ОВИСТ»		

Взам. инв. №

Подп. и дата

Инв. № подл

Копировал

А3

Дополнительное армирование ж/б плиты на кровле при устройстве отверстий

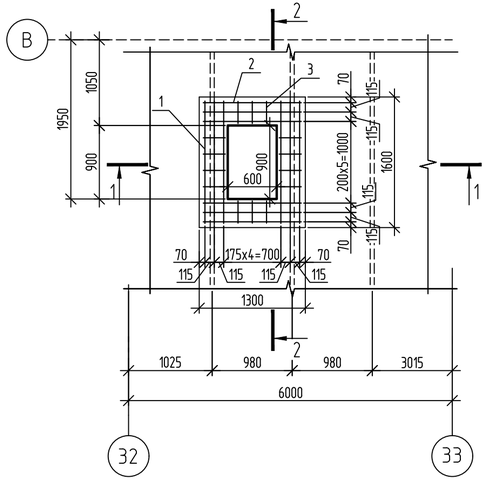

1-1

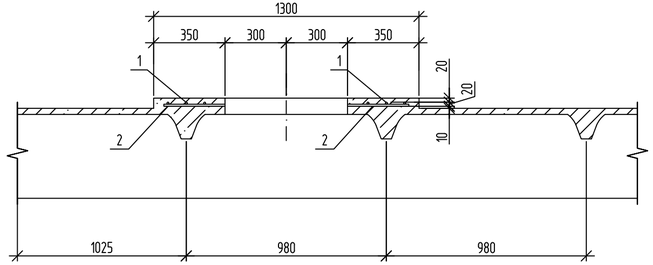

2-2

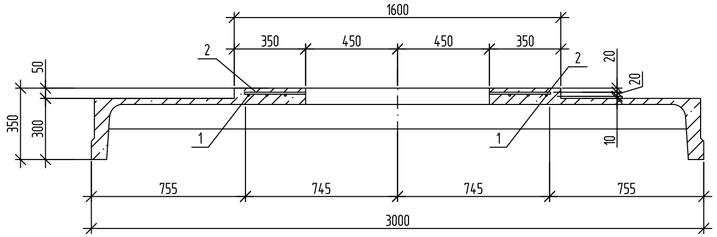

Узел прохода воздуховодов на кровлю в осях В/32-33

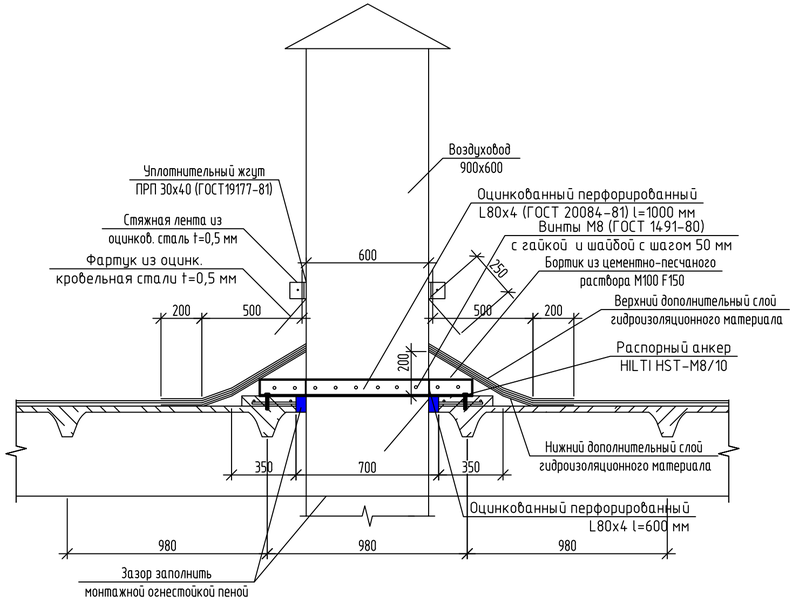

Спецификация на узел прохода воздуховода сечением 900x600 в кровле

Поз.	Обозначение	Наименование	Кол.	Масса, ед., кг	Примечание
		Детали			
	ГОСТ 20084-81	Оцинкованный перфорированный L80x4 l=1000 мм	2	4,8	
	ГОСТ 20084-81	Оцинкованный перфорированный L80x4 l=600 мм	2	2,9	
	ГОСТ 1491-80	Винт М8 с гайкой и шайбой	32		
	HILTI	Распорный анкер HST-M8/10	4		
	ГОСТ 14918-80	Оцинкованная кровельная сталь толщ. 0,5 мм	1,3	2,0	м2
		Материалы			
	ГОСТ 29013-98	Цементно-песчаный раствор М100 F150	0,15		м3
	ГОСТ 19177-81	Уплотнительный жгут ПРП 30x40	3,0		п.м
	ГОСТ 10923-93	Рубероид	33		м2
	ТЕХНОНИКОЛЬ	Пена монтажная 240 PROFESSIONAL огнестойкая	1		баллон 950 мм

Спецификация элементов к схеме дополнительного армирования плиты

Поз.	Обозначение	Наименование	Кол.	Масса, ед., кг	Примечание
1	ГОСТ 5781-82	Арматура А400 ⌀10, l=1500	6	0,93	
2	ГОСТ 5781-82	Арматура А400 ⌀10, l=1200	6	0,74	
4	ГОСТ 5781-82	Арматура А400 ⌀10, l=270	14	0,17	
	ГОСТ 26633-2015	Бетон В25 F150	0,1		м3

Порядок производства строительных работ усиления ж.б. плиты
1. Произвести демонтаж кровли из 2-х слоев рубероида.
2. Выполнить отверстие согласно размерам.
3. Очистить поверхность плиты от мусора и грязи.
4. Выполнить насечки на поверхности ж.б. плиты.
5. Выполнить усиление ж.б. плиты согласно чертежу.

Ведомость расхода стали, кг

Марка элемента	Изделия арматурные		Всего
	Арматура класса		
	А-III		
	ГОСТ 5781-82*		
	⌀10	Итого	
Дополнительное армирование плиты	12,4	12,4	12,4

Изм.	Кол. уч.	Лист	№ док.	Подп.	Дата	130-23-АС3		
						Цех №8, расположенный по адресу: Московская область, г.о. Мытищи, ул. Колонцова, 4. Капитальный ремонт		
Разраб.		Трусов			29.03.24	АБК. Архитектурно-строительные решения	Стадия	Лист	Листов
Пров.		Ильичева			29.03.24		Р	16	
Н. контр.		Лемехов			29.03.24	Узел прохода воздуховодов на кровлю в осях В/32-33	ООО НПП «ОВИСТ»		

Взам. инв. №
Подп. и дата
Инв. № подл.

Копировал
А4х3

Позиция	Наименование и техническая характеристика	Тип, марка. Обозначение документа, опросного листа	Код оборудования, изделия материала	Завод – изготовитель	Единица измерения	Коли-чество	Масса единицы, кг	Примечание
1	2	3	4	5	6	7	8	9
	Устройство фахверка							
1	Швеллер гнутый 160х80х4	ГОСТ 8278-83			п.м.	30,2	9,58	
2	Уголок 75х5	ГОСТ 8509-93			п.м.	3,6	5,8	
3	Листовая сталь t10 С245	ГОСТ 19903-2015			м2	0,38	78,5	
	Устройство сэндвич-панелей							
4	Сэндвич-панель толщиной 80мм, с утеплителем из минеральной ваты				м2	389,4		
	плотностью не менее 90 кг/м3 и облицовка из рулонной оцинкованной							
	стали, пределом огнестойкости не менее EI 45.							
	Устройство перегородок							
5	Перегородки гипсокартонные типа С112 комплексной системы КНАУФ	Серия 1.031.9-2.00 вып.1			м2	536,0		
	толщиной 100 мм с облицовкой 2мя листами ГКЛ (толщиной 12,5мм) со							
	звукоизолирующим слоем из минераловатных плит Лайт Баттс							
	толщиной 50 мм							
	Отделка потолков помещений							
6	Подвесной потолок системы "Армстронг"	ГОСТ 58324-2018			м2	301,4		
7	Подвесной потолок системы "Кнауф-акустика"	ГОСТ 58324-2018			м2	168,8		
8	Реечный алюминиевый потолок				м2	111,8		
	Полы							
9	Бетон класса В25 толщиной до 100мм	ГОСТ 26633-2015			м3	7,83		
10	Арматура d6 А500С	ГОСТ 34028-2016			п.м.	1110,20	0,222	
11	Керамогранитная плитка	ГОСТ 57141-2016			м2	187,8		
12	Напольная керамическая плитка	ГОСТ 13996-2019			м2	332,1		

Взам. инв. N

Подп. и дата

Инв.N подл.

						130-23-АС3.СО
1	-	Зам.	07-24		15.01.24	Цех №8, расположенный по адресу: Московская область, г.о. Мытищи, ул. Колонцова, 4. Капитальный ремонт.
Изм.	Кол.уч.	Лист	№ Док.	Подп.	Дата	
Разраб.		Трусов			28.03.24	АБК. Архитектурно-строительные решения
Пров.		Ильичева			28.03.24	
Н. контр.		Лемехов			28.03.24	Спецификация оборудования, изделий и материалов
ГИП		Зайчиков			28.03.24	

Стадия	Лист	Листов
Р	1	6

ООО НПП «ОВИСТ»

Позиция	Наименование и техническая характеристика	Тип, марка. Обозначение документа, опросного листа	Код оборудования, изделия материала	Завод – изготовитель	Единица измерения	Коли-чество	Масса единицы, кг	Примечание
1	2	3	4	5	6	7	8	9
13	Коммерческий линолеум (33-34 кл.)	ГОСТ 7251-2016			м2	121,8		
14	Гидроизоляция Гидроизол	ГОСТ 7415-86*			м2	141,3		
15	Наливной пол толщиной до 30мм	ГОСТ 31358-2007			м2	233,79		
	Наливной пол толщиной до 55мм	ГОСТ 31358-2007			м2	247,55		
16	Керамогранитная плитка с шероховатой поверхностью	ГОСТ 57141-2016			м2	2,0		
17	Наливной пол толщиной до 30мм армированный сеткой d4 В500 100х100	ГОСТ 31358-2007			м2	59,1		
	Наливной пол толщиной до 55мм армированный сеткой d4 В500 100х100	ГОСТ 31358-2007			м2	82,2		
	<u>Отделка стен помещений</u>							
19	Гипсокартон ГКЛ толщиной 12,5 мм в 2 слоя	ГОСТ 6266-97			м2	137,3		
20	Гипсокартон ГКЛВ толщиной 12,5 мм в 2 слоя	ГОСТ 6266-97			м2	94,2		
22	Керамическая глазированная плитка	ГОСТ 13996-2019			м2	420,6		
23	Обои под покраску	ГОСТ 6810-2002			м2	297,2		
	<u>Установка противопожарных окон</u>							
26	Оконные блоки из алюминиевых комбинированных профилей,	ГОСТ 21519-2022			шт	11		
	противопожарный EI30, с двухкамерным стеклопакетом							
	(4М1-10-4М1-14-4М1), без открывания, шумоизоляционный,							
	антивандальные плёнки с двух сторон, 1960х1450 (h)							
	<u>Установка внутренних окон</u>							
27	Оконные блоки из алюминиевых комбинированных профилей, с	ГОСТ 21519-2022			шт	6		
	двухкамерным стеклопакетом (4М1-10-4М1-14-4М1), без открывания,							
	шумоизоляционный, антивандальные плёнки с двух сторон, 1460х1050 (h)							
	<u>Установка противопожарных дверей</u>							
28	Дверь противопожарная EI 30, правая внутренняя, однопольная,				шт	4		
	распашная, металлическая, с остеклением 400х800 (h),							
	низ остекления на высоте 1000 мм от уровня пола 900х2100(h)							

Взам. инв. N

Подп. и дата

Инв.N подл.

Позиция	Наименование и техническая характеристика	Тип, марка. Обозначение документа, опросного листа	Код оборудования, изделия материала	Завод – изготовитель	Единица измерения	Коли-чество	Масса единицы, кг	Примечание
1	2	3	4	5	6	7	8	9
29	Дверь противопожарная EI 30, внутренняя, двупольная, с доводчиком				шт	1		
	металлическая, с остеклением 400х800 (h), низ остекления на высоте							
	1000 мм от уровня пола 1200х2100(h)							
30	ДПВ Г Бпр Оп Пр 2100х900	ГОСТ 30970-2014			шт	7		
31	ДПВ Г Бпр Оп Л 2100х900	ГОСТ 30970-2014			шт	9		
32	ДПВ О Бпр Дп 2100х1200 с доводчиком	ГОСТ 30970-2014			шт	2		
33	ДПВ О Дп Двз 2100х1200 с доводчиком	ГОСТ 30970-2014			шт	1		
34	ДПВ Г Бпр Оп Пр 2100х700	ГОСТ 30970-2014			шт	4		
35	ДПВ Г Бпр Оп Л 2100х700	ГОСТ 30970-2014			шт	9		
36	ДПВ Г Бпр Оп Лр 2100х800	ГОСТ 30970-2014			шт	5		
	<u>Лестничная клетка</u>							
37	Газобетонные блоки 250х250х625мм	ГОСТ 31360-2007			м3	16,5		
38	Клей для газоблоков				кг	495,0		
39	Опорные подушки ОП-1	Серия 1.069.1-1			шт	9	33,0	
40	Перемычки 3ПБ 16-37 П	Серия 1.038.1-1			шт	4	102,0	
41	Бетон класса В20 F50 W4	ГОСТ 26633-2015			м3	0,8		
42	Арматура d10 А500С	ГОСТ 34028-2016			п.м.	46,0	0,62	
43	Арматура d10 А240	ГОСТ 34028-2016			п.м.	56,0	0,62	
44	Перфорированная монтаная лента 60х2,0	ГОСТ 14918-84			п.м.	10,0		
45	Сетка кладочная 50х50х3 Вр1	ГОСТ 23279-2012			м2	20,0		
46	Дюбель 6х60				шт	42		
47	Дюбель по газобетону				шт	42		

Взам. инв. N

Подп. и дата

Инв.N подл.

Позиция	Наименование и техническая характеристика	Тип, марка. Обозначение документа, опросного листа	Код оборудования, изделия материала	Завод – изготовитель	Единица измерения	Коли-чество	Масса единицы, кг	Примечание
1	2	3	4	5	6	7	8	9
	Перекрытие лестничной клетки							
48	Швеллер стальной горячекатаный 22П С245	ГОСТ 8240-97			п.м.	5,0	21,0	
49	Швеллер гнутый 160х80х4	ГОСТ 8278-83			п.м.	12,5	9,58	
50	Листовая сталь t12 С245	ГОСТ 19903-2015			м2	0,37	94,2	
51	Химический анкер, шпилька М16х165				шт	12		
52	Химический анкер, шпилька М12х120				шт	8		
53	Распорный анкер типа Hilti HSA M10x83				шт	8		
54	Кровельные сэндвич-панели МП ТСП-К-100-1000-К-Г-МВ	"Металл Профиль"			м2	21,0		
55	Фасонные элементы из оцинкованной стали с полимерным покрытием t=0,5 мм				м2	21,7	3,92	
56	Минеральная вата	ГОСТ 4640-2011			м3	0,52		
57	Огнестойкий герметик	ГОСТ 57400-2017			п.м.	144,0		
58	Уплотнительная терморазделяющая полоса				п.м.	13,0		
59	Саморез 5.5х135мм с EPDM-прокладкой				шт	40		
60	Заклепка 3,2х8				шт	315		
61	Дюбель 6х60				шт	95		
62	Дюбель по газобетону				шт	140		
	Устройство лестничных маршей							
63	Швеллер стальной горячекатаный 22П С245	ГОСТ 8240-97			п.м.	30,1	21,0	
64	Труба стальная электросварная прямошовная d45х3	ГОСТ 10704-91			п.м.	41,8	3,11	
65	Труба стальная электросварная прямошовная d25х2.5	ГОСТ 10704-91			п.м.	32,4	1,39	
66	Листовая сталь t12 С245	ГОСТ 19903-2015			м2	0,55	94,2	
67	Распорный анкер типа Hilti HSA M10x83				шт	8		
68	Ступень ЛС12	ГОСТ 8717-2016			шт	24		
69	Бетон класса В20 F100 W4	ГОСТ 26633-2015			м3	0,7		
70	Арматура d10 А500С	ГОСТ 34028-2016			п.м.	70,9	0,62	

Взам. инв. N

Подп. и дата

Инв.N подл.

Позиция	Наименование и техническая характеристика	Тип, марка. Обозначение документа, опросного листа	Код оборудования, изделия материала	Завод – изготовитель	Единица измерения	Коли-чество	Масса единицы, кг	Примечание
1	2	3	4	5	6	7	8	9
	Устройство перекрытия							
71	Бетон класса В20 F50 W4	ГОСТ 26633-2015			м3	41,2		
72	Арматура d10 А500С	ГОСТ 34028-2016			п.м.	4510,0	0,62	
73	Арматурная сетка 5В500С 100х100	ГОСТ 23279-2012			м2	370,0		
74	Профнастил Н75-750-0.8	ГОСТ 24045-2016			п.м.	510,0	8,4	
75	Уголок 75х5	ГОСТ 8509-93			п.м.	12,8	6,9	
76	Распорный анкер типа Hilti HSA M10x83				шт	48		
	Усиление металлических колонн							
77	Листовая сталь t6 С245	ГОСТ 19903-2015			м2	1,24	58,3	
78	Распорный анкер типа Hilti HSA M10x83				шт	36		
	Устройство металлической лестницы							
79	Швеллер стальной горячекатаный 22П С245	ГОСТ 8240-97			п.м.	3,7	21,0	
80	Листовая сталь t10 С245	ГОСТ 19903-2015			м2	0,06	78,5	
81	Листовая сталь t4 С245	ГОСТ 19903-2015			м2	0,09	31,4	
82	Труба стальная электросварная прямошовная d45х3	ГОСТ 10704-91			п.м.	18,0	3,11	
83	Труба стальная электросварная прямошовная d25х2.5	ГОСТ 10704-91			п.м.	5,8	1,39	
84	Лист стальной с чечевичным рифлением 4мм	ГОСТ 8568-77			м2	3,3	32,2	
	Пол АБК							
85	Бетон класса В25 толщиной до 50мм	ГОСТ 26633-2015			м3	31,0		
86	Арматура d12 А500С	ГОСТ 34028-2016			п.м.	4100,0	0,89	
87	Арматура d8 А500С	ГОСТ 34028-2016			п.м.	93,4	0,503	
88	Шовный шнур Вилатерм 10 мм				п.м.	63,0		
89	Полиуретановый герметик (принят шов 10х10 мм) в тубах 600 мм				шт.	11,0		
	Устройство доборов к сэндвич-панелям							
90	Устройство метал. Доборов Дэ-1 (Р=534мм), толщиной 0,5 мм				п.м.	7,45	31,4	
91	Устройство метал. Доборов Дэ-2 (Р=360мм), толщиной 0,5 мм				п.м.	15	10,5	
92	Устройство метал. Доборов Дэ-3 (Р=180мм), толщиной 0,5 мм				п.м.	64	49,74	

Взам. инв. N

Подп. и дата

Инв.N подл.

Позиция	Наименование и техническая характеристика	Тип, марка. Обозначение документа, опросного листа	Код оборудования, изделия материала	Завод – изготовитель	Единица измерения	Коли-чество	Масса единицы, кг	Примечание
1	2	3	4	5	6	7	8	9
93	Устройство метал. Доборов Дэ-4 (Р=140мм), толщиной 0,5 мм				п.м.	64	35,17	
94	Устройство метал. Доборов Дэ-5 (Р=220мм), толщиной 0,5 мм				п.м.	128,0	35,17	
95	Устройство метал. Доборов Дэ-6 (Р=180мм), толщиной 0,5 мм				п.м.	115,0	81,25	
96	Устройство метал. Доборов Дэ-7 (Р=210мм), толщиной 0,5 мм				п.м.	115,0	94,79	
97	Устройство метал. Доборов К-3 (185х40), толщиной 4 мм				шт	387,0	90	

Взам. инв. N

Подп. и дата

Инв.N подл.

Разрешение	Обозначение	130-23-АС3
07-24	Наименование объекта строительства	«Цех №8, расположенный по адресу: Московская область, г.о. Мытищи, ул. Колонцова, 4. Капитальный ремонт»

Изм.	Лист	Содержание изменения	Код	Примечание
1	Зам.	130-23-АС3 л. 2-12 1. Изменение отметок полов. 2. Изменение конструкции лестницы в осях 32-33.	3	
1	Зам.	130-23-АС3 л. 3 Перепланировка помещений №208-210 с выделением вспомогательного помещения №208.1	3	

Изм. внёс	Трусов		15.01.24	ООО НПП «ОВИСТ»	Лист	Листов
Составил	Лемехов И.		15.01.24		1	1
ГИП	Зайчиков		15.01.24			
Утвердил	Лемехов		15.01.24			

Согласовано

Н.контр Лемехов И. 15.01.24