ООО «КиКГЕОСТРОЙ»

РФ, 109004, Москва, ул. Земляной вал 65

Тел.: (495) 915-24-71

**Заказчик - АО «МЕТРОВАГОНМАШ»**

# «ЦЕХ № 8, РАСПОЛОЖЕННЫЙ ПО АДРЕСУ: МОСКОВСКАЯ ОБЛАСТЬ, Г.О. МЫТИЩИ, УЛ. КОЛОНЦОВА, 4. КАПИТАЛЬНЫЙ РЕМОНТ»

***РАБОЧАЯ ДОКУМЕНТАЦИЯ***

## Полы.

## Архитектурно-строительные решения

## 130-23-АС2

| Изм. | № док. | Подп. | Дата |
|---|---|---|---|
| 1 | 181-23 | | 08.08.23 |
| 2 | 02-24 | | 15.01.24 |
| | | | |

**Руководитель проекта** **В.Е. Липатов**

2023

Взам. инв. №

Подп. и дата

Инв. № подл.

**ОБЩЕСТВО С ОГРАНИЧЕННОЙ ОТВЕТСТВЕННОСТЬЮ**
**НАУЧНО-ПРОИЗВОДСТВЕННОЕ ПРЕДПРИЯТИЕ « О В И С Т »**

**АЗаказчик - АО «МЕТРОВАГОНМАШ»**

# «ЦЕХ № 8, РАСПОЛОЖЕННЫЙ ПО АДРЕСУ: МОСКОВСКАЯ ОБЛАСТЬ, Г.О. МЫТИЩИ, УЛ. КОЛОНЦОВА, 4. КАПИТАЛЬНЫЙ РЕМОНТ»

***РАБОЧАЯ ДОКУМЕНТАЦИЯ***

## Полы.

## Архитектурно-строительные решения

## 130-23-АС2

| Изм. | № док. | Подп. | Дата |
|---|---|---|---|
| 1 | 181-23 | | 08.08.23 |
| 2 | 02-24 | | 15.01.24 |
| | | | |

**Директор по проектированию** **А.А. Лемехов**

Взам. инв. №

Подп. и дата

Инв. № подл.

2023

| Разрешение | Обозначение | 130-23-АС2 |
|---|---|---|
| 02-24 | Наименование объекта строительства | «Цех №8, расположенный по адресу: Московская область, г.о. Мытищи, ул. Колонцова, 4. Капитальный ремонт» |

| Изм. | Лист | Содержание изменения | Код | Примечание |
|---|---|---|---|---|
| 2 | Зам. | 130-23-АС2 л. 2-12<br>Изменение расположения внутрицеховых путей, ворот, кабельных лотков | 9 | |
| 2 | Зам. | 130-23-АС2 л. 2-12<br>Изменение отметки чистого пола в цехе | 9 | |
| 2 | Зам. | 130-23-АС2 л. 4<br>Изменение типа покрытия пола | 9 | |
| 2 | Зам. | 130-23-АС2 л. 2, л. 5<br>Изменение конструкции фундамента под домкратные площадки | 9 | |

Согласовано

| | | |
|---|---|---|
| Н.контр | Лемехов И. | 15.01.24 |

| | | | |
|---|---|---|---|
| Изм. внёс | Трусов | | 15.01.24 |
| Составил | Лемехов И. | | 15.01.24 |
| ГИП | Зайчиков | | 15.01.24 |
| Утвердил | Лемехов | | 15.01.24 |

ООО НПП «ОВИСТ»

| Лист | Листов |
|---|---|
| 1 | 1 |

## Ведомость рабочих чертежей основного комплекта

| Лист | Наименование | Примечание |
|---|---|---|
| 1 | Общие данные | Изм.2 (Зам.) |
| 2 | План на отм 0,000 | Изм.2 (Зам.) |
| 3 | Фасады А-В, В-А | Изм.2 (Зам.) |
| 4 | План полов | Изм.2 (Зам.) |
| 5 | Фундамент ФМ-1 | Изм.2 (Зам.) |
| 6 | Схема расположения кабельных лотков и щитов над лотками | Изм.2 (Зам.) |
| 7 | Схема ремонта кровли | Изм.2 (Зам.) |
| 8 | Смотровая канава СК-1. Схема расположения и опалубка | Изм.2 (Зам.) |
| 9 | Смотровая канава СК-1. Армирование | Изм.2 (Нов.) |
| 10 | Смотровая канава СК-1. Армирование | Изм.2 (Нов.) |
| 11 | Смотровая канава СК-1. Спецификация | Изм.2 (Нов.) |
| 12 | Конструкции секционных ворот в осях А/3-Б1 по оси 33 | Изм.2 (Нов.) |
| 13 | Обрамление ворот В-3 и В-2 по осям 1 и 33 | Изм.2 (Нов.) |

## Ведомость спецификаций

| Лист | Наименование | Примечание |
|---|---|---|
| 2 | Спецификация элементов заполнения проемов дверей и ворот | Изм.2 (Зам.) |
| 2 | Спецификация монолитных ж/б конструкций | Изм.2 (Зам.) |
| 3 | Спецификация элементов перемычек | Изм.2 (Зам.) |
| 4 | Спецификация элементов подстилающего слоя пола вокруг ж/д путей | Изм.2 (Зам.) |
| 5 | Спецификация элементов фундамента ФМ-1 и ФМ-2 | Изм.2 (Зам.) |
| 6 | Спецификация щитов над лотками | Изм.2 (Зам.) |
| 6 | Спецификация элементов кабельных лотков | Изм.2 (Зам.) |
| 11 | Спецификация элементов смотровой ямы СК-1 | Изм.2 (Нов.) |
| 12 | Спецификация элементов конструкций секционных ворот в осях А/3-Б1 по оси 33 | Изм.2 (Зам.) |
| 13 | Спецификация элементов обрамления ворот В-3 и В-2 по осям 1 и 33 | Изм.2 (Зам.) |

## Ведомость ссылочных и прилагаемых документов

| Обозначение | Наименование | Примечание |
|---|---|---|
| | Ссылочные документы | |
| сер. 1.400-15, вып.1 | Унифицированные закладные изделия железобетонных | |
| | конструкций для крепления технологических | |
| | коммуникаций и устройств | |
| | | |
| | Прилагаемые документы | |
| 130-23-АС2.ВР | Ведомость объемов общестроительных работ | Изм.2 (Нов.) |
| | | |

## Общие указания

1. Рабочая документация разработана на основании задания на проектирование и технического заключения №854-ОБСЛ/Р-2023/3.
2. Разработанная рабочая документация соответствует:
   - заданию на проектирование: организация внутренних ж/д путей, замена существующих и организация новых ворот, устройство фундаментов под домкраты, устройство дополнительного подстилающего слоя пола с повышенными требованиями, ремонт кровл по результатам обследования, отделку цеха;
   - требованиям Федерального закона №384-ФЗ от 30.12.2009г. «Технический регламент о безопасности зданий и сооружений»;
   - требованиям Федерального закона №123-ФЗ от 22.07.2008г. «Технический регламент о требованиях пожарной безопасности».
3. Рабочая документация разработана в соответствии с действующими нормами и правилами:
   - СП 20.13330.2016 "Нагрузки и воздействия. Актуализированная редакция СНиП 2.01.07-85"
   - СП 22.13330.2016 "Основания зданий и сооружений. Актуализированная редакция СНиП 2.03.01-83"
   - СП 28.13330.2017 "Защита строительных конструкций от коррозии. Актуализированная редакция СНиП 2.03.11-85"
   - СП 63.13330.2018 "Бетонные и железобетонные конструкции. Основные положения. Актуализированная редакция СНиП 52-01-2003"
   - Руководство по конструированию бетонных и железобетонных конструкций из тяжелого бетона (без предварительного напряжения).
   - ГОСТ Р 21.101-2020 "Основные требования к проектной и рабочей документации".
   - ГОСТ 21.501-2018 "Правила выполнения рабочей документации архитектурных и конструктивных решений"
4. Условия площадки строительства и эксплуатации следующие:
   - нормативное ветровое давление ветра - 0,23 кН/м$^2$
   - нормативный вес снегового покрова - 1,5 кН/м$^2$
   - расчетная температура наружного воздуха - минус 27 С
   - сейсмичность района ниже 6 баллов по шкале СП 14.13330.2018.
5. За относительную отметку 0,000 принят уровень верха головки рельса трансбордера.
6. Производство работ и возведение конструкций вести строго в соответствии с
   - СП 45.13330.2017 "Земляные сооружения, основания и фундаменты. Актуализированная редакция СНиП 3.02.01-87",
   - СП 70.13330.2012 "Несущие и ограждающие конструкции. Актуализированная редакция СНиП 3.03.01-87",
   - СП 28.13330.2017 "Защита строительных конструкций от коррозии. Актуализированная редакция СНиП 2.03.11-85",
   - СП 48.13330.2019 "Организация строительства. Актуализированная редакция СНиП 12-01-2004",
   - СНиП 12-03-2001 "Безопасность труда в строительстве. Часть 1. Общие требования",
   - СНиП 12-04-2002 "Безопасность труда в строительстве. Часть 2. Строительное производство".
7. Проект разработан для производства работ при положительных температурах. При выполнении работ в зимнее время руководствоваться соответствующими нормативными документами.
8. На следующие виды работ должны быть составлены акты освидетельствования скрытых работ и ответственных конструкций:
   - разработка котлованов;
   - обратная засыпка выемок;
   - погружение свай;
   - устройство бетонной подготовки под ж/б конструкции;
   - установка опалубки для бетонирования монолитных ж/б конструкций;
   - армирование железобетонных конструкций;
   - бетонирование монолитных бетонных и железобетонных конструкций;
   - установка закладных деталей;
   - гидроизоляция ж/б конструкций;
   - монтаж металлоконструкций;
   - антикоррозийная защита металлоконструкций;
   - антикоррозийная защита сварных соединений.
9. Все заводские соединения металлоконструкций - сварные. Заводские сварные соединения следует выполнять автоматической или полуавтоматической сваркой. Монтажные сварные соединения показаны в узлах.
10. Материалы для сварки следует применять согласно табл. Г.1 СП 16.13330.2017 "Стальные конструкции".
11. Катеты и длины расчетных сварных швов принимать в зависимости от усилий, указанных на листах 8...10, и согласно п. 14.1.7 СП 16.13330.2017 "Стальные конструкции" при разработке КМД. Минимальная длина угловых швов - 50 мм.
12. Сварные швы с разделкой кромок выполнять с полным проваром, с обязательной зачисткой и последующей подваркой корня шва. Качество всех сварных швов с полным проваром должно быть проверено неразрушающими методами контроля.
    Контроль сварных соединений должен производиться по 2 категории (среднему уровню) качества в соответствии с требованиями ГОСТ 23118-2019 "Конструкции стальные строительные. Общие технические условия".
13. Контроль качества сварных швов, соединяющих фланцы с балками и с поясами ферм производить в соответствии с табл. 1 и 4 ГОСТ 23118-2019 "Конструкции стальные строительные. Общие технические условия" и табл. 8, 9 и 10 СП 53-101-98 "Изготовление и контроль качества строительных конструкций".
14. С целью предупреждения образования трещин в сварных соединениях и слоистого растрескивания проката под действием сварочных напряжений и нагрузок, обратить особое внимание на неукоснительное соблюдение технологии сборки и сварки металлоконструкций, обеспечивание требований норм, технических условий, стандартов работы службы ОТК завода на всех этапах изготовления конструкций.
15. Защита стальных строительных конструкций от коррозии должна производиться в соответствии с указаниями ГОСТ 9.402-2004 "Подготовка металлических поверхностей к окрашиванию", СП 28.13330.2017 "Защита строительных конструкций от коррозии" и СНиП 3.04.03-85 "Защита строительных конструкций и сооружений от коррозии".
16. Технологический процесс защиты металлоконструкций от коррозии включает в себя следующие операции:
    - подготовка поверхности перед цинкованием;
    - нанесение и сушка покрытия;
    - контроль качества выполняемых работ.
17. Состав покрытия металлоконструкций:
    - грунтовка ГФ-021 по ГОСТ 25129-2020 в 2 слоя (толщина 1 слоя - 20 мкм);
    - эмаль ПФ-115 по ГОСТ 6465-76 в 2 слоя (толщина 1 слоя - 20 мкм).
18. Лакокрасочное покрытие наносить на заводе-изготовителе стальных конструкций (зоны монтажных швов не грунтовать и не окрашивать). На строительной площадке после окончания монтажа зоны монтажных швов загрунтовать и окрасить, поврежденное покрытие восстановить.
19. Стальные конструкции, находящиеся в грунте, окрасить составами для холодного цинкования по типу "Алпол" и "Цинол". Общая толщина покрытия не менее 120 мкм.
20. Согласно 123-ФЗ Технический регламент о требованиях пожарной безопасности"
    - класс функциональной пожарной опасности - Ф5.1.
    - категория по взрывопожарной и пожарной опасности - В1.
    - степень огнестойкости здания - II
    - класс конструктивной пожарной опасности здания - С0.
    - класс пожарной опасности строительных конструкций - К0.
21. Согласно отчету об инженерно-геологических изысканиях, выполненных ООО "Геотрест-К", основанием для фундаментов служит грунт ИГЭ2 - песок мелкий средней плотности (скв. 16, 19, 49).
22. Данный том смотри совместно с чертежами тома 130-23-ПЖ изм.2.
23. Ведомость основных комплектов рабочих чертежей по титулу "Цех №8, расположенный по адресу: Московская область, г.о. Мытищи, ул. Колонцова, 4. Капитальный ремонт" см. 130-23-ВПК.

| Взам. инв. № | Подп. и дата | Инв. № подл. |
|---|---|---|
| | | |

| Изм. | Кол. уч | Лист | № док. | Подп. | Дата |
|---|---|---|---|---|---|
| 2 | – | Зам. | 02-24 | | 15.01.24 |
| Разраб. | | Трусов | | | 09.02.24 |
| Пров. | | Ильичева | | | 09.02.24 |
| Н. контр. | | Лемехов | | | 09.02.24 |
| ГИП | | Зайчиков | | | 09.02.24 |

130-23-АС2

Цех №8, расположенный по адресу: Московская обл., г.о. Мытищи, ул. Колонцова, 4. Капитальный ремонт

Полы. Архитектурно-строительные решения

| Стадия | Лист | Листов |
|---|---|---|
| Р | 1 | 13 |

Общие данные

ООО НПП «ОВИСТ»

Копировал

А2

# План 1 этажа

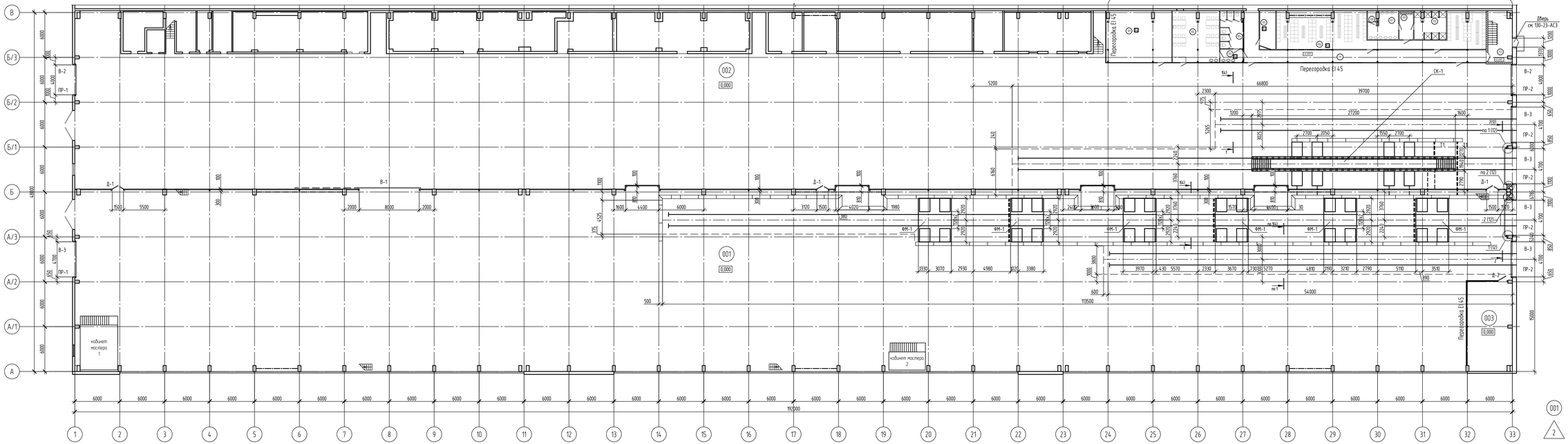


1.За относительную отметку 0,000 принята отметка существующего пола, соответствующая абсолютной отметке 151,61.
2. Границы демонтажа существующего пола принять:
- для ж/д путей по данному листу и листу 4;
- для фундаментов домкратов по данному листу и листу 5;
- для кабельных заглубленных лотков по листу 6.

## Экспликация помещений

| Номер помещения | Наименование | Площадь, м² | Кат.* помещения |
|---|---|---|---|
| 001 | Сборочный цех | 4580,0 | Г |
| 002 | Сборочный цех | 3473,1 | Д |
| 003 | Компрессорная | 71,8 | В2 |

## Спецификация элементов заполнения проемов дверей и ворот

| Марка, поз. | Обозначение | Наименование | Кол. | Масса ед. кг | Примечание |
|---|---|---|---|---|---|
| | | Двери | | | |
| Д-1 | индивидуального изготовления | Дверь противопожарная 2400х1500 EI-30 двупольная, внутренняя глухая, с доводчиком | 3 | | |
| Д-2 | индивидуального изготовления | Дверь противопожарная 2400х1200 EI-30 полая, внутренняя глухая, с доводчиком | 1 | | |

## Спецификация элементов заполнения проемов дверей и ворот

| Марка, поз. | Обозначение | Наименование | Кол. | Масса ед. кг | Примечание |
|---|---|---|---|---|---|
| | | Ворота | | | |
| В-1 | | Ворота откатные противопожарные 8000х5000h EI-30 | 1 | | |
| В-2 | | Ворота подъемные стальные 4000х5000h с калиткой | 2 | | см. прим. |
| В-3 | | Ворота подъемные стальные 4700х5000h с калиткой | 5 | | см. прим. |
| | | | | | |

* Ворота и наружные двери производственного корпуса выполнить утепленными с сопротивлением теплопередачи 1,08 м2хС /Вт

## Ведомость отделки помещений

| Наименование или номер помещения | Вид отделки элементов интерьера | | | | | | | | Площадь, м2 | Примечание |
|---|---|---|---|---|---|---|---|---|---|---|
| | Потолок (ПВ) | Площадь | Стены и перегородки | Площадь | Низ стен и перегородок | Площадь | Колонны, пилястры | Площадь | | |
| 001, 003 | Зачистка поверхности; грунтовка; шпаклевка цементная; грунтовка; акриловая краска в 2 слоя | 5580 2580 | Зачистка поверхности; грунтовка; шпаклевка цементная; грунтовка; акриловая краска в 2 слоя | 1740 | | | Зачистка поверхности; грунтовка; шпаклевка цементная; грунтовка; акриловая краска в 2 слоя | 1440 | | |

## Спецификация монолитных конструкций

| Марка, поз. | Обозначение | Наименование | Кол. | Масса ед. кг | Примечание |
|---|---|---|---|---|---|
| ФМ-1 | лист 5 | Фундамент под домкраты | 6 | | |
| СК-1 | лист 8-9 | Смотровая яма | 1 | | |
| | | | | | |

0,000 = 151,61

| Изм. | Кол.уч. | Лист | № док. | Подп. | Дата | 130-23-АС2 | | | |
|---|---|---|---|---|---|---|---|---|---|
| 2 | – | Зам. | 02-24 | | 15.01.24 | Цех №8, расположенный по адресу Московская обл., г.о. Мытищи, ул. Колонцова, 4. Капитальный ремонт | | | |
| Разраб. | | Грусов | | | 09.02.24 | Полы. Архитектурно-строительные решения | Стадия | Лист | Листов |
| Пров. | | Ильичева | | | 09.02.24 | | Р | 2 | |
| Н. контр. | | Лемехов | | | 09.02.24 | План на отм. 0,000 | ООО НПП «ОВИСТ» | | |

Формат А3х4

Взам. инв. №

Подп. и дата

Инв. № подл.

## Фасад В–А

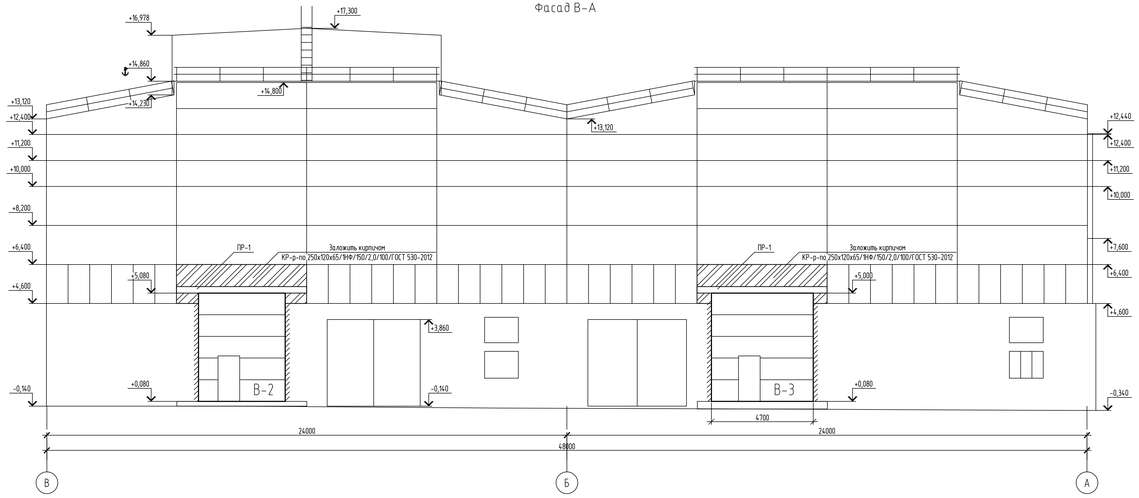


## Фасад А–В

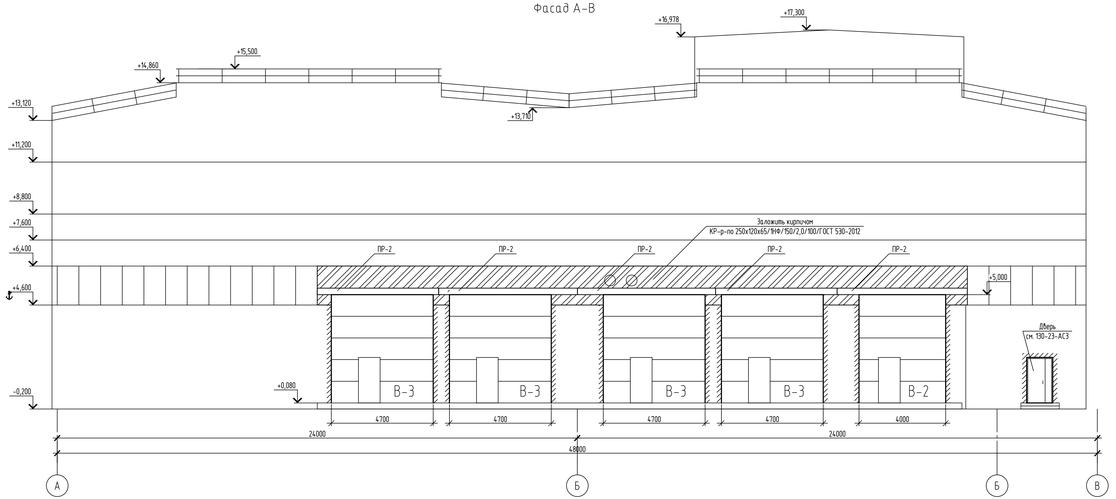


## Ведомость перемычек

| Поз. | Эскиз |
|---|---|
| ПР–1 2 шт. | 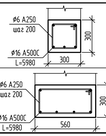 |
| ПР–2 5 шт. |  |



## Ведомость деталей

| Поз. | Эскиз |
|---|---|
| 2 | |
| 3 | |



## Спецификация элементов перемычек

| Поз. | Обозначение | Наименование | Кол. | Масса ед., кг | Примечание |
|---|---|---|---|---|---|
| | | Детали | | | |
| 1 | | d16 А500С ГОСТ 34028-2016 L=5980 | 35 | 9,434 | |
| 2 | данный лист | d6 А240 ГОСТ 34028-2016 L=1040 | 60 | 0,231 | |
| 3 | данный лист | d6 А240 ГОСТ 34028-2016 L=1560 | 150 | 0,346 | |
| | | | | | |
| | | Материалы | | | |
| | ГОСТ 26633-2015 | Бетон В25, W4, F100 | 6,1 | | $м^3$ |
| | | | | | |

## Ведомость расхода стали, кг

| Марка элемента | Изделия арматурные | | | | | Всего |
|---|---|---|---|---|---|---|
| | Арматура класса | | | | | |
| | А240 | | А500С | | | |
| | ГОСТ 34028-2016 | | ГОСТ 34028-2016 | | | |
| | ø6 | Итого | ø12 | ø16 | Итого | |
| Перемычки | 65,8 | 65,8 | | 330,2 | 330,2 | 395,9 |

1. За относительную отметку 0,000 принята отметка существующего пола, соответствующая абсолютной отметке 151,61.
2. Оконные проемы над перемычками бороздо заложить кирпичом КР–р–по 250х120х65/ПФ/150/2,0/100/ГОСТ 530–2012 на растворе М100. Объем кладки – 21,8 $м^3$. Кладку с обеих сторон оштукатурить цементно–песчаным раствором М100. Площадь отделки – 91 $м^2$.

0,000 = 151,61

| | | | | | | | | |
|---|---|---|---|---|---|---|---|---|
| | | | | | | 130–23–АС2 | | |
| 2 | – | Зам. | 02–24 | | 15.01.24 | Цех №8, расположенный по адресу Московская обл, г.о. Мытищи, ул. Колонцова, к. Капитальный ремонт | | |
| Изм. | Кол. уч. | Лист | № док. | Подп. | Дата | | | |
| Разраб. | | Трусов | | | 09.02.24 | Полы. Архитектурно–строительные решения | Стадия | Лист | Листов |
| Пров. | | Ильичева | | | 09.02.24 | | Р | 3 | |
| Н. контр. | | Лемехов | | | 09.02.24 | Фасады А–В, В–А | ООО НПП «ОВИСТ» | | |

Копировал

А3х4

Взам. инв. №

Подп. и дата

Инв. № подл.

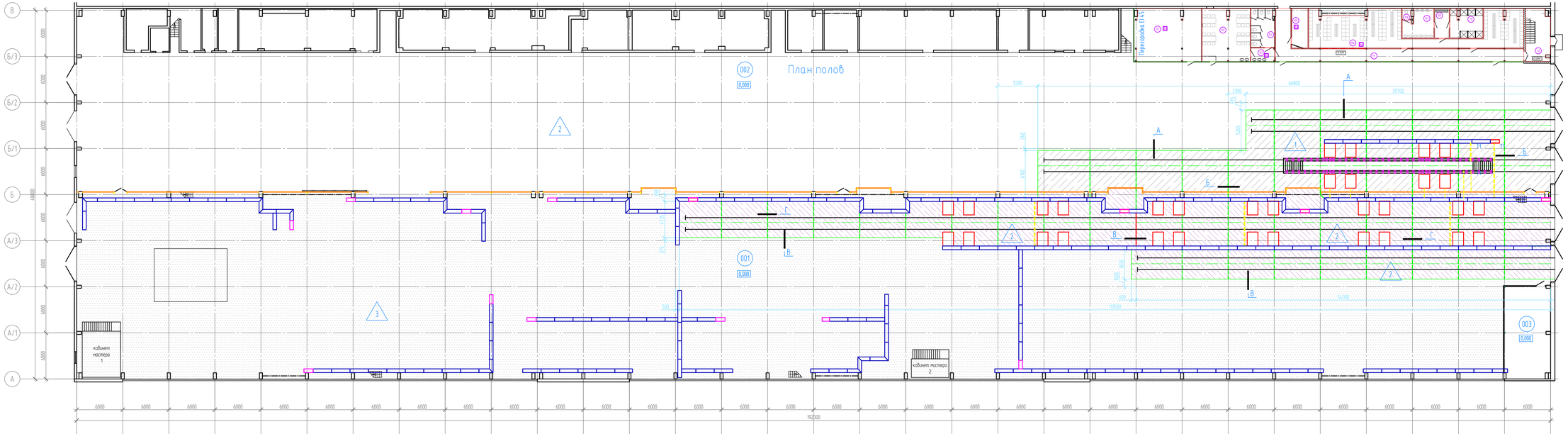


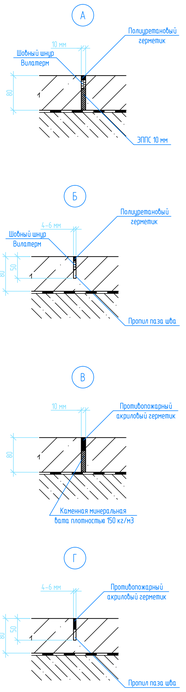


Экспликация полов

| Наименование или номер помещения | Тип пола | Схема пола или тип пола по серии | Состав пола | Площадь пола, м² |
|---|---|---|---|---|
| 001 | 2 | | Полировка с упрочнением по технологии Husqarna Super Floor<br>Бетон В25 на портландцементе с заполнителем из щебня по ГОСТ 8267-93 армированный сеткой Ø8 А500С ГОСТ 34028-16 с ячейкой 200х200 мм -200<br>Профилированная мембрана PLANTER с проклейкой швов самоклеящейся лентой PLANTERBAND<br>Песок мелкий Купл=0,95 -50<br>Балластные слои ж/д пути | 478 |
| 001 | 3 | | Полировка с упрочнением по технологии Husqarna Super Floor после удаления существующего топпинга с локальным ремонтом трещин, каверн, ямок и ремонтом швов | 3506 |

Экспликация полов

| Наименование или номер помещения | Тип пола | Схема пола или тип пола по серии | Состав пола | Площадь пола, м² |
|---|---|---|---|---|
| 002 | 1 | | Затирка поверхности с использованием порошкового упрочнителя по типу Duracor<br>Бетон В25 на портландцементе с заполнителем из щебня по ГОСТ 8267-93 армированный сеткой Ø8 А500С ГОСТ 34028-16 с ячейкой 200х200 мм -200<br>Профилированная мембрана PLANTER с проклейкой швов самоклеящейся лентой PLANTERBAND<br>Песок мелкий Купл=0,95 -50<br>Балластные слои ж/д пути | 816 |

1-1

Подстилающий слой пола вокруг ж/д путей

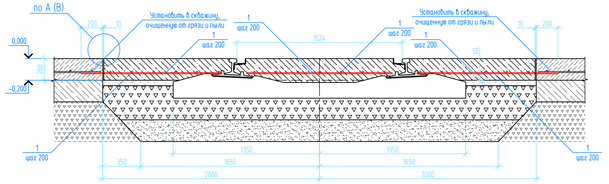


Спецификация элементов подстилающего слоя пола вокруг ж/д путей

| Поз. | Обозначение | Наименование | Кол. | Масса ед., кг | Примечание |
|---|---|---|---|---|---|
| | | Детали | | | |
| 1 | | d 8 А500С ГОСТ 34028-2016 L=13587 | п.м. | 0,394 | |
| | | Материалы | | | |
| | ГОСТ 26633-2015 | Бетон В25, W4, F50 | 258,8 | | $м^3$ |
| | ГОСТ 8736-2014 | Песок мелкий | 71,9 | | $м^3$ |
| | Технониколь | Проф. мембрана Planter | 1294 | | $м^2$ |

Ведомость расхода стали, кг

| Марка элемента | Изделия арматурные | | | | | Всего |
|---|---|---|---|---|---|---|
| | Арматура класса | | | | | |
| | А240 | | А500С | | | |
| | ГОСТ 34028-2016 | | ГОСТ 34028-2016 | | | |
| | | Итого | Ø8 | | Итого | |
| П/с пола ж/д путей | | | 5358,5 | | 5358,5 | 5358,5 |

- шов сжатия (тип Б и Г)
- шов расширения (тип А и В)

1. За относительную отметку 0,000 принята отметка существующего пола, соответствующая абсолютной отметке 151,61
2. Все швы, не обозначенные на чертеже - тип Г и тип Б. Тип шва по оси Б - по узлу В.
3. Суммарная длина швов и примыканий по узлу А - 787 п.м., по узлу В - 603 п.м., по узлу Б - 555 п.м., по узлу Г - 1011 п.м.

0,000 = 151,61

| | | | | | | | |
|---|---|---|---|---|---|---|---|
| 2 | – | Зам. | 02-24 | | 15.01.24 | 130-23-АС2 | |
| Изм. | Кол. уч. | Лист | № док. | Подп. | Дата | | |
| Разраб. | | Трусов | | | 09.02.24 | Цех №9, расположенный по адресу Московская обл., г.о. Мытищи, ул. Колонцова, к. Капитальный ремонт | |
| Пров. | | Ильичева | | | 09.02.24 | Полы. Архитектурно-строительные решения | Стадия: Р; Лист: 4; Листов: |
| Н. контр. | | Лемехов | | | 09.02.24 | План полов | ООО НПП «ОВИСТ» |

Формат А3х4

Взам. инв. №

Подп. и дата

Инв. № подл.

## Ведомость деталей

| Поз. | Эскиз |
|---|---|
| 5 | R30; 480; 600 |
| 6 | R30; 250; 600 |

## Спецификация элементов фундамента ФМ-1

| Поз. | Обозначение | Наименование | Кол. | Масса ед., кг | Приме-чание |
|---|---|---|---|---|---|
| | | Детали | | | |
| 1 | | d16 А500С ГОСТ 34028-2016 L=5800 | 65 | 9,15 | |
| 2 | | d16 А500С ГОСТ 34028-2016 L=4360 | 86 | 6,878 | |
| 3 | | d16 А500С ГОСТ 34028-2016 L=1760 | 28 | 2,776 | |
| 4 | | d16 А500С ГОСТ 34028-2016 L=1360 | 36 | 2,145 | |
| 5 | данный лист | d12 А500С ГОСТ 34028-2016 L=1680 | 151 | 1,491 | |
| 6 | данный лист | d12 А500С ГОСТ 34028-2016 L=1460 | 114 | 1,296 | |
| | | Сборочные единицы | | | |
| А1 | ГОСТ 24379.1-2012 | Болт 1.1 М24х600 | 32 | 2,71 | |
| | | Материалы | | | |
| | ГОСТ 26633-2015 | Бетон В25, W6, F50 | 12 | | $м^3$ |
| | ГОСТ 26633-2015 | Бетон В7,5 | 2,57 | | $м^3$ |
| | Технониколь | Праймер №01 | 29,1 | $м^2$ | |
| | Технониколь | Мастика №21 "Техномаст" | 29,1 | $м^2$ | в 2 слоя |
| | | | | | |

## Ведомость расхода стали, кг

| Марка элемента | Изделия арматурные | | | | | |
|---|---|---|---|---|---|---|
| | Арматура класса | | | | | Всего |
| | А240 | | А500С | | | |
| | ГОСТ 34028-2016 | | ГОСТ 34028-2016 | | | |
| | | Итого | ⌀12 | ⌀16 | Итого | |
| ФМ-1 | | | 372,8 | 1341,2 | 1714 | 1714 |

## Фундамент ФМ-1. Опалубка

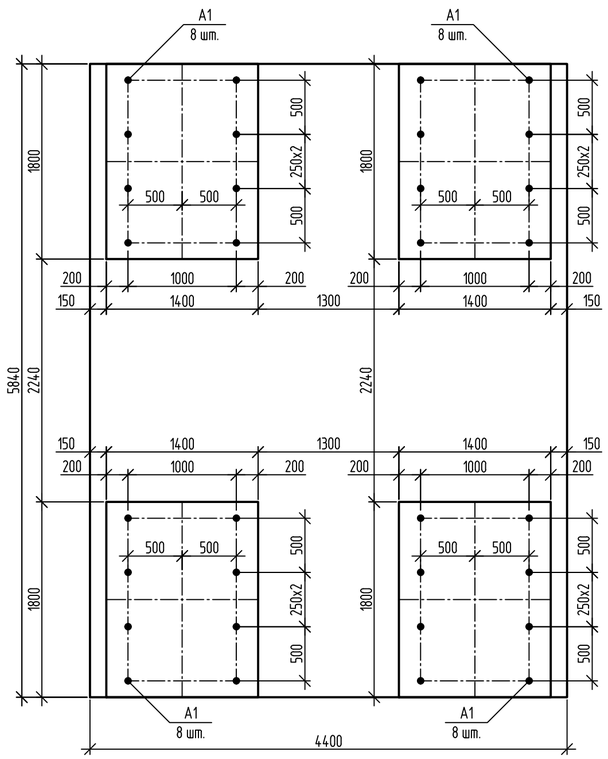


## Фундамент ФМ-1. Армирование

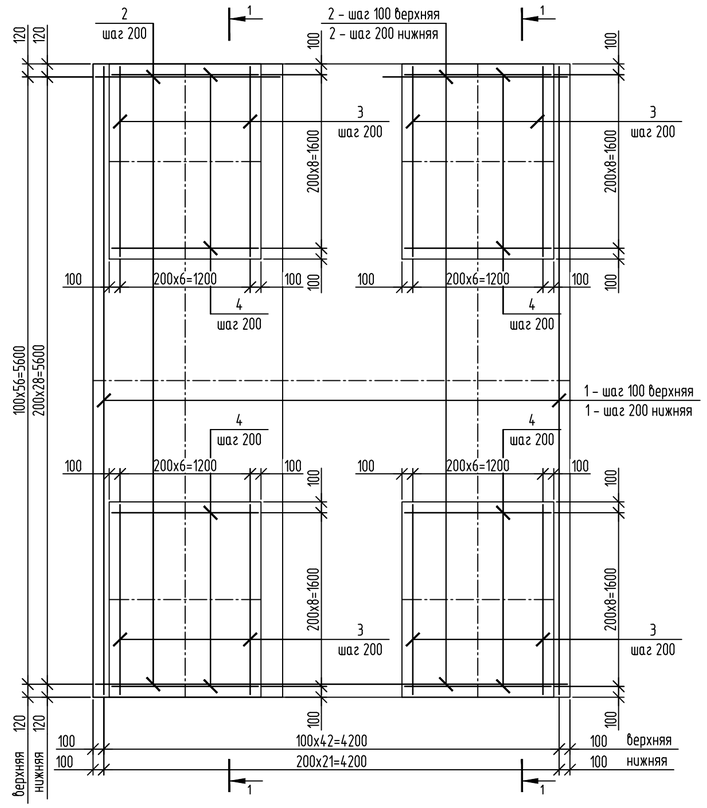


## 1-1

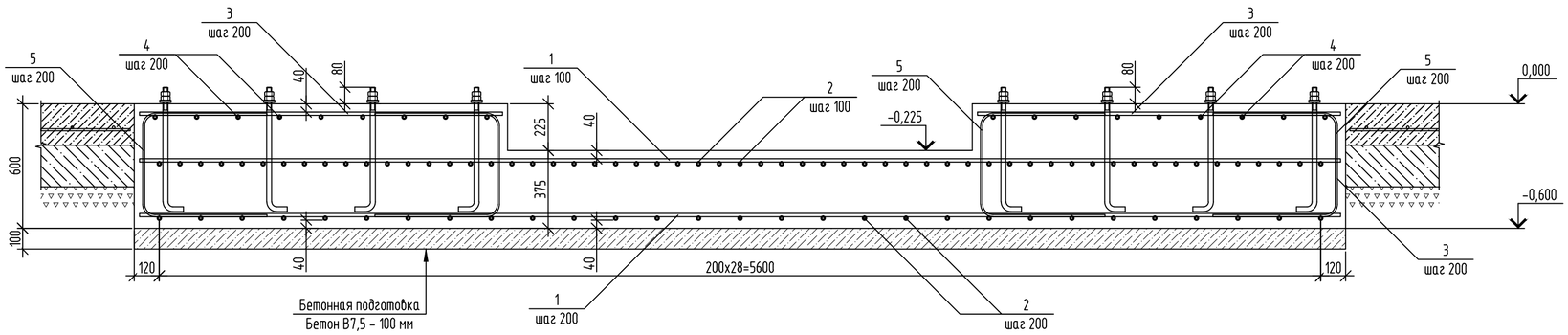


1. Защитный слой бетона для арматуры обеспечивается с помощью пластмассовых инвентарных фиксаторов.
2. Арматурные стержни соединять вязальной проволокой диаметром 1,6 мм.
3. Боковые поверхности фундаментов, находящиеся в грунте, обмазать мастикой Технониколь №21 "Техномаст" в 2 слоя по праймеру Технониколь №01.

0,000 = 151,61

| Изм. | Кол.уч. | Лист | № док. | Подп. | Дата | 130-23-АС2 | | |
|---|---|---|---|---|---|---|---|---|
| 2 | – | Зам. | 02-24 | | 15.01.24 | Цех №8, расположенный по адресу: Московская обл., г.о. Мытищи, ул. Колонцова, 4. Капитальный ремонт | | |
| Разраб. | | Трусов | | | 09.02.24 | Полы. Архитектурно-строительные решения | Стадия | Лист | Листов |
| Пров. | | Ильичева | | | 09.02.24 | | Р | 5 | |
| Н. контр. | | Лемехов | | | 09.02.24 | Фундамент ФМ-1 | ООО НПП «ОВИСТ» | | |

Взам. инв. №
Подп. и дата
Инв. № подл.

Формат А2

## Схема расположения щитов над лотками

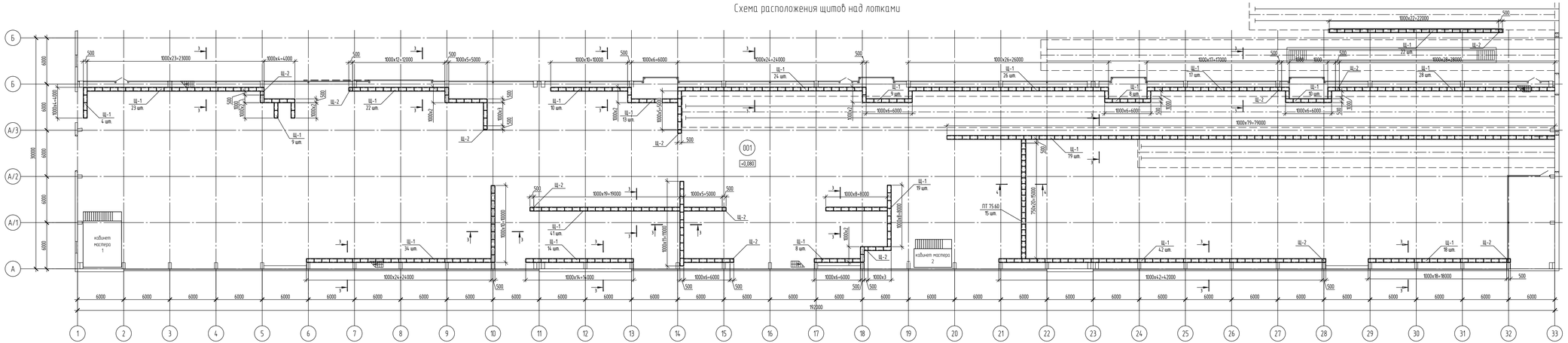


## Схема расположения лотков

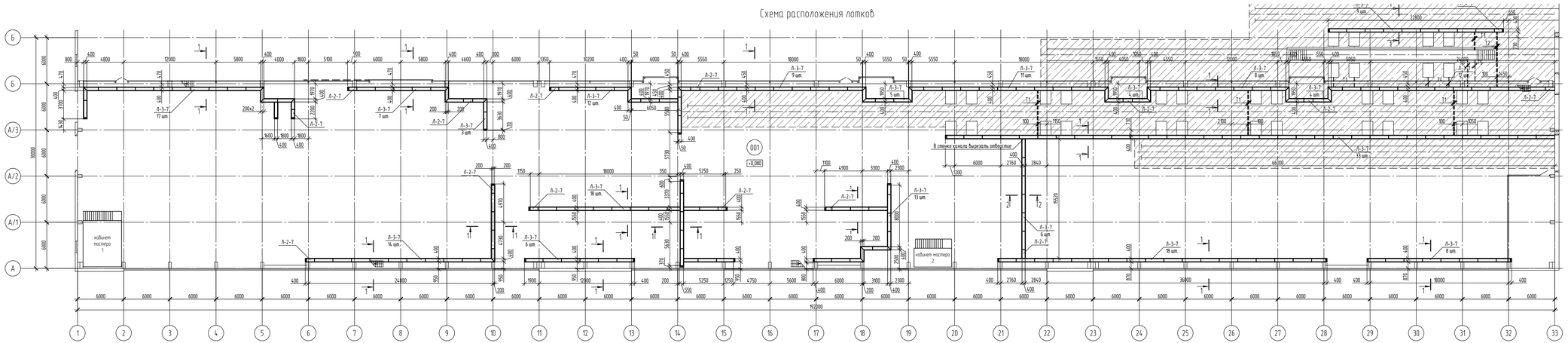


## Спецификация щитов над лотками

| Марка, поз. | Обозначение | Наименование | Кол. | Масса ед. кг | Примечание |
|---|---|---|---|---|---|
| Щ-1 | данный лист | Щит стальной | 479 | 32,4 | |
| Щ-2 | данный лист | Щит стальной | 13 | 15,8 | |
| ПТ 75.60 | Серия 3.006.1-8 Выпуск 3-1 | Плита ПТ 75.60.8-3 | 21 | 85,0 | |

## Спецификация элементов кабельных лотков

| Поз. | Обозначение | Наименование | Кол. | Масса ед., кг | Примечание |
|---|---|---|---|---|---|
| | | Сборные ж/б конструкции | | | |
| Л-3-7 | | Лоток Л-3-7 | 217 | 260 | |
| Л-2-7 | | Лоток Л-2-7 | 15 | 130 | |
| | | Детали | | | |
| Т1 | ГОСТ 18599-2001 | Труба ПЭ 32 SDR 17 – 63х4,7 L=5900 | 6 | | |
| Т2 | ГОСТ 18599-2001 | Труба ПЭ 32 SDR 17 – 63х4,7 L=7400 | 2 | | |
| Т3 | ГОСТ 18599-2001 | Труба ПЭ 32 SDR 17 – 63х4,7 L=2500 | 2 | | |
| Т4 | ГОСТ 18599-2001 | Труба ПЭ 32 SDR 17 – 63х4,7 L=1500 | 2 | | |
| Т5 | ГОСТ 18599-2001 | Труба ПЭ 32 SDR 17 – 63х4,7 L=3000 | 1 | | |
| Т6 | ГОСТ 18599-2001 | Труба ПЭ 32 SDR 17 – 63х4,7 L=3700 | 1 | | |
| Т7 | ГОСТ 18599-2001 | Труба ПЭ 32 SDR 17 – 63х4,7 L=1800 | 36 | | |
| | | Материалы | | | |
| | | Бетон В20 | 0,4 | $м^3$ | торцы канала |
| | ГОСТ 8736-2014 | Песок мелкий | 13,5 | $м^3$ | |

4-4

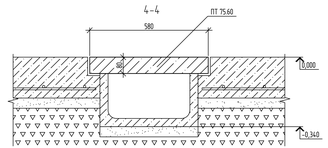


3-3

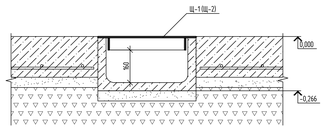


## Спецификация стали на один элемент

| Марка изделия | Поз. элем. | Наименование | Кол. | Масса ед., кг | Масса изделия, кг |
|---|---|---|---|---|---|
| Щ-1 | 1 | Лист $\frac{-998х480х4}{С255}$ ГОСТ 8568-77 ГОСТ 27772-2015 | 1 | 23,23 | 32,4 |
| | 2 | Лист $\frac{-880х60х4}{С255}$ ГОСТ 19903-2015 ГОСТ 27772-2015 | 2 | 2,49 | |
| | 3 | Лист $\frac{-370х60х4}{С255}$ ГОСТ 19903-2015 ГОСТ 27772-2015 | 4 | 1,05 | |

## Спецификация стали на один элемент

| Марка изделия | Поз. элем. | Наименование | Кол. | Масса ед., кг | Масса изделия, кг |
|---|---|---|---|---|---|
| Щ-2 | 4 | Лист $\frac{-498х480х4}{С255}$ ГОСТ 8568-77 ГОСТ 27772-2015 | 1 | 11,59 | 15,8 |
| | 5 | Лист $\frac{-380х60х4}{С255}$ ГОСТ 19903-2015 ГОСТ 27772-2015 | 2 | 1,07 | |
| | 3 | Лист $\frac{-370х60х4}{С255}$ ГОСТ 19903-2015 ГОСТ 27772-2015 | 2 | 1,05 | |

Щит Щ-1

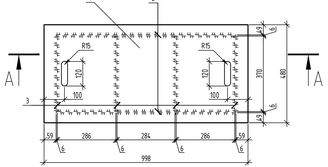


Щит Щ-2

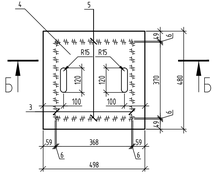


А-А

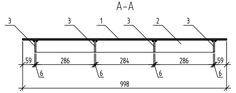


Б-Б

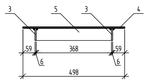


2-2

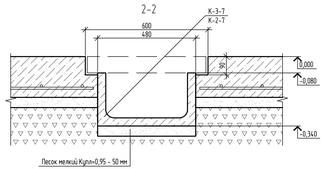


1-1

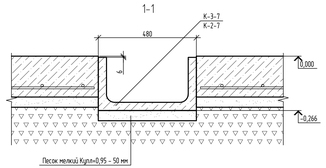


0,000 = 151,61

| | | | | | | | |
|---|---|---|---|---|---|---|---|
| | | | | | | 130-23-АС2 | |
| 2 | – | Зам. | 02-24 | | 15.03.24 | Цех М9, расположенный по адресу Московская обл., г.о. Мытищи, ул. Колонцова, 4. Капитальный ремонт | |
| Изм. | Кол.уч. | Лист | № док. | Подп. | Дата | | |
| Разраб. | | Трусов | | | 09.02.24 | Полы. Архитектурно-строительные решения | Стадия: Р; Лист: 6; Листов: |
| Пров. | | Ильичева | | | 09.02.24 | | |
| Н. контр. | | Лемехов | | | 09.02.24 | Схема расположения кабельных лотков и щитов над лотками | ООО НПП «ОВИСТ» |

Формат А2х3

Взам. инв. №

Подп. и дата

Инв. № подл.

Схема ремонта кровли

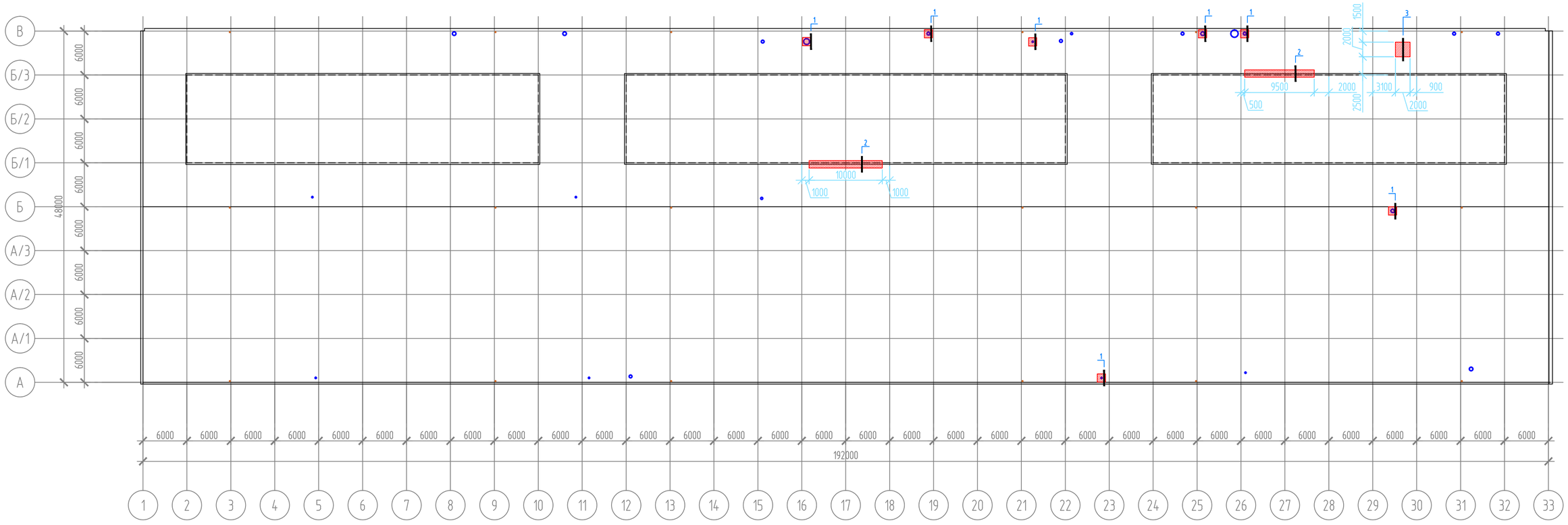


## 2

Ремонт примыкания кровли к фонарю

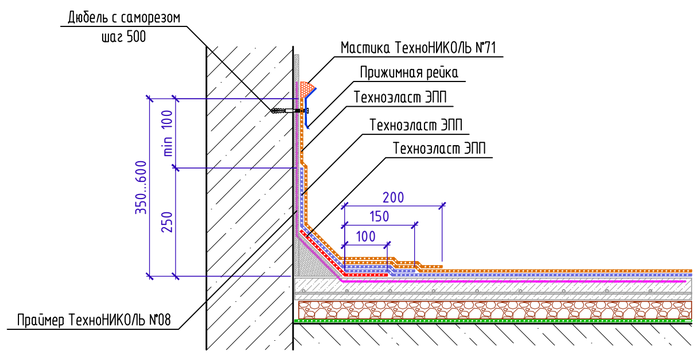


## 1

Ремонт примыкания кровли к трубе

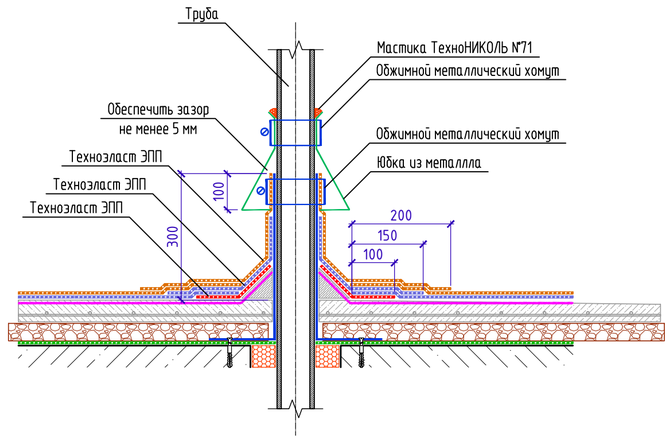


## 3

Ремонт кровли

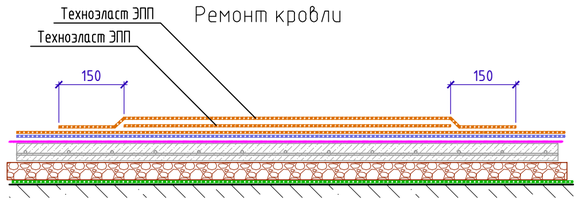


0,000 = 151,61

## Спецификация элементов ремонта кровли

| Поз. | Обозначение | Наименование | Кол. | Масса ед., кг | Приме-чание |
|---|---|---|---|---|---|
| | | Примыкание кровли к проходкам труб | | | |
| | Технониколь | Техноэласт ЭПП | м2 | 21 | |
| | | Цементный раствор М100 | м3 | 0,05 | |
| | | Обжимной хомут | шт. | 14 | |
| | | Юбка из металла | шт. | 7 | |
| | | Герметик | шт. | 2 | |
| | | Примыкание кровли к фонарю | | | |
| | Технониколь | Техноэласт ЭПП | м2 | 40 | |
| | | Обжимной хомут | п.м. | 200 | |
| | | Ремонт кровли | | | |
| | Технониколь | Техноэласт ЭПП | м2 | 8 | |
| | | | | | |
| | | | | | |

Взам. инв. №

Подп. и дата

Инв. № подл.

| Изм. | Кол.уч. | Лист | № док. | Подп. | Дата |
|---|---|---|---|---|---|
| 2 | – | Зам. | 02-24 | | 15.01.24 |
| Разраб. | | Трусов | | | 09.02.24 |
| Пров. | | Ильичева | | | 09.02.24 |
| Н. контр. | | Лемехов | | | 09.02.24 |

130-23-АС2

Цех №8, расположенный по адресу:
Московская обл., г.о. Мытищи, ул. Колонцова, 4. Капитальный ремонт

Полы. Архитектурно-строительные решения

| Стадия | Лист | Листов |
|---|---|---|
| Р | 7 | |

Схема ремонта кровли

ООО НПП «ОВИСТ»

Формат А2

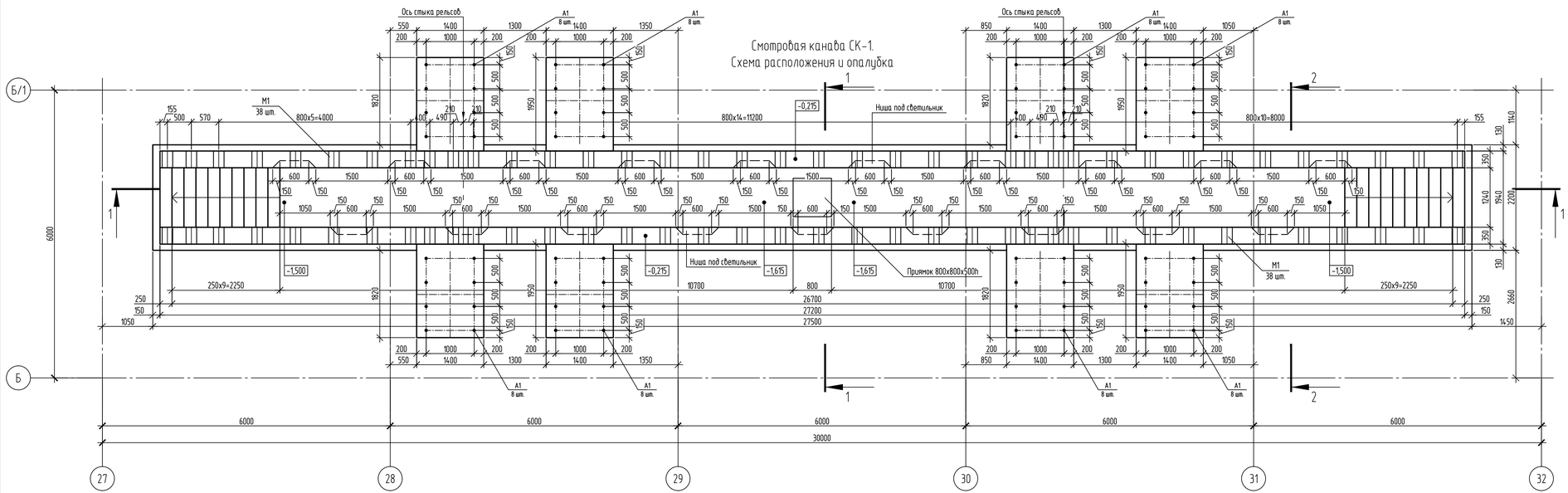


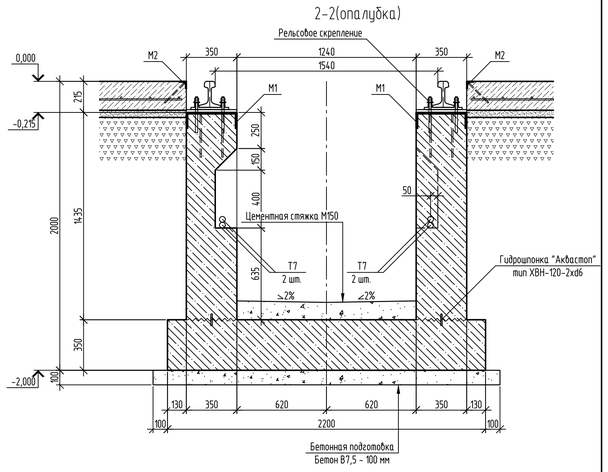


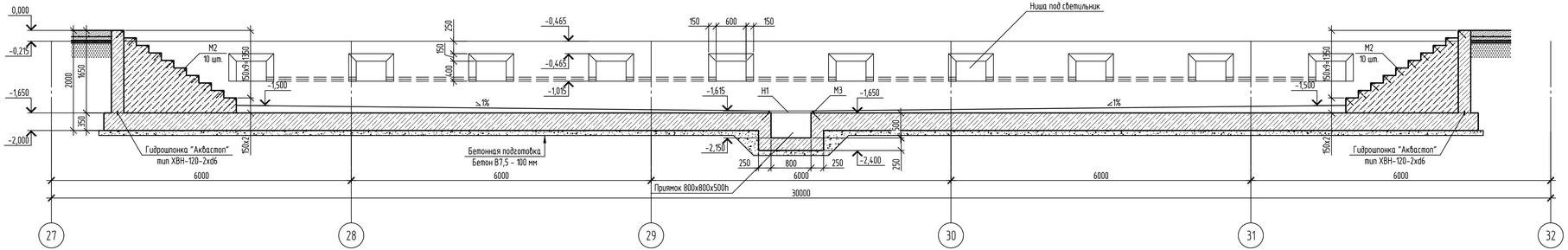


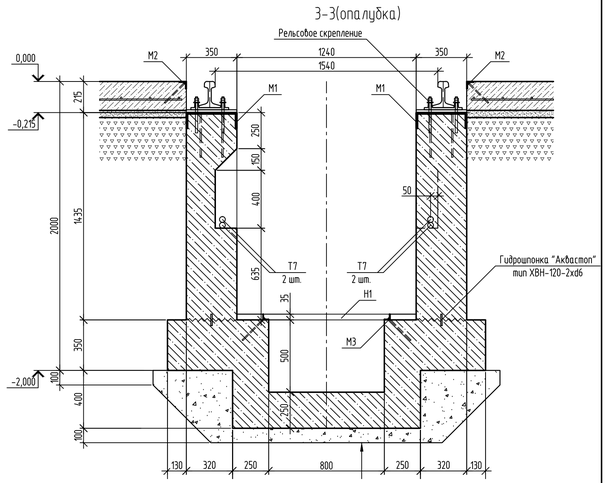


1. Защитный слой бетона для арматуры обеспечивается с помощью пластмассовых инвентарных фиксаторов.
2. Арматурные стержни соединять вязальной проволокой диаметром 1,6 мм.

0,000 = 151,61

| | | | | | | | | | |
|---|---|---|---|---|---|---|---|---|---|
| | | | | | | 130-23-АС2 | | | |
| 2 | – | Зам. | 02-24 | | 15.01.24 | Цех №8, расположенный по адресу: Московская обл., г.о. Мытищи, ул. Колонцова, 4. Капитальный ремонт | | | |
| Изм. | Кол.уч. | Лист | № док. | Подп. | Дата | | | | |
| Разраб. | | Трусов | | | 09.02.24 | Полы. Архитектурно-строительные решения | Стадия | Лист | Листов |
| Пров. | | Ильчева | | | 09.02.24 | | Р | 8 | |
| Н. контр. | | Лемехов | | | 09.02.24 | Смотровая канава СК-1. Схема расположения и опалубка | ООО НПП «ОВИСТ» | | |

Взам. инв. №

Подп. и дата

Инв. № подл.

Формат А3х3

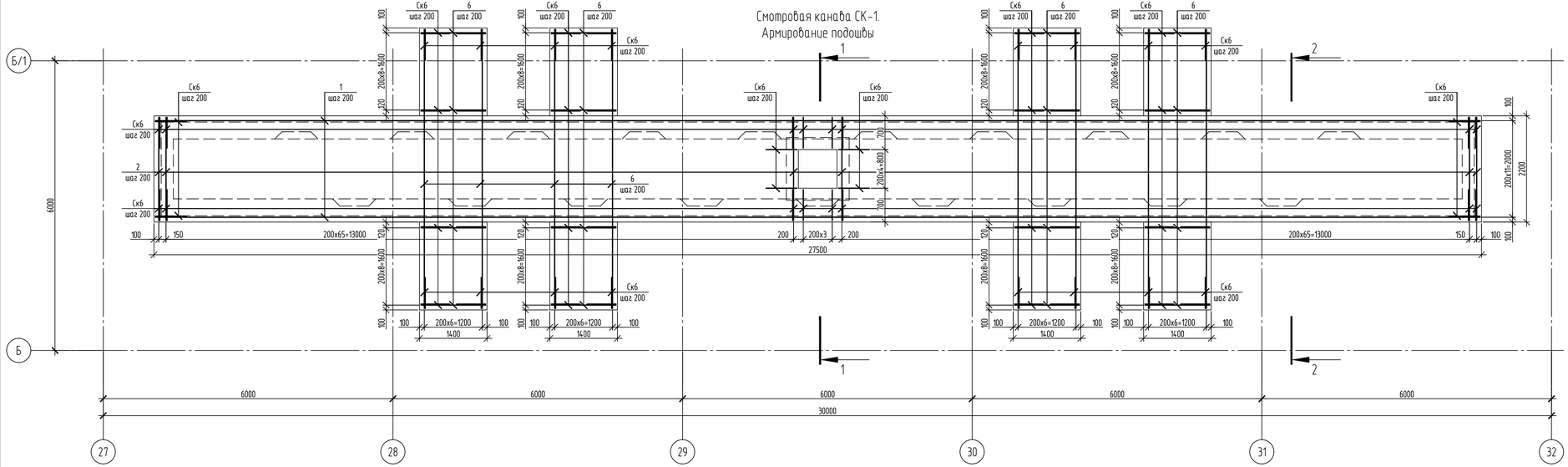


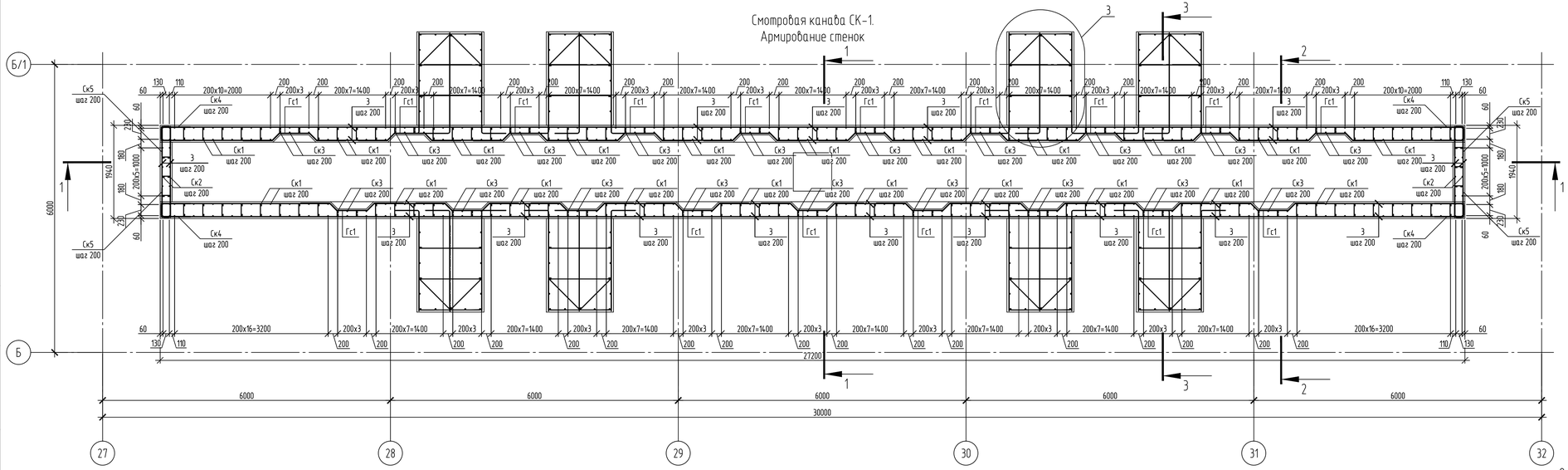


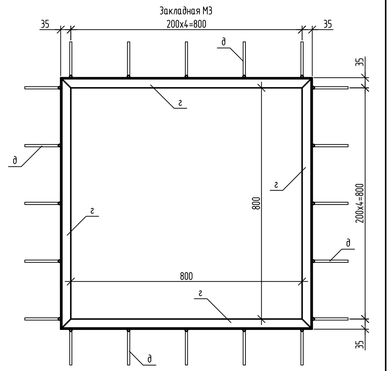


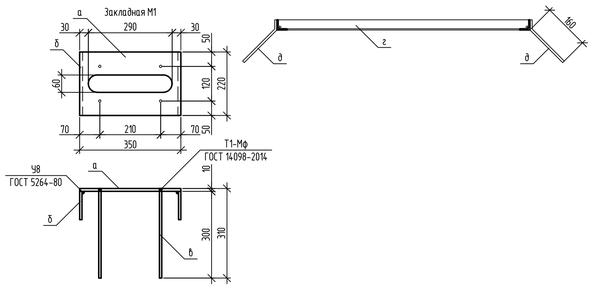


## Спецификация стали на один элемент

| Марка изделия | Поз. дет. | Наименование | Кол. | Масса ед., кг | Масса изделия, кг |
|---|---|---|---|---|---|
| М1 | а | - 220x10 ГОСТ 19903-2015 L=350 | 1 | 6,04 | 10,25 |
| | б | - 100x10 ГОСТ 19903-2015 L=220 | 2 | 1,73 | |
| | в | Ø 10 А500С ГОСТ 34028-2016 L=305 | 4 | 0,19 | |
| М3 | г | L 35x4 ГОСТ 8509-93 L=870 | 4 | 1,83 | 8,85 |
| | д | Ø 8 А500С ГОСТ 34028-2016 L=195 | 20 | 0,08 | |

1. Защитный слой бетона для арматуры обеспечивается с помощью пластмассовых инвентарных фиксаторов.
2. Арматурные стержни соединять вязальной проволокой диаметром 1,6 мм.

| | | | | | | |
|---|---|---|---|---|---|---|
| | | | | | | 130-23-АС2 |
| 2 | – | Нов. | 02-24 | | 15.01.24 | Цех №8, расположенный по адресу: Московская обл., г.о. Мытищи, ул. Колонцова, 4. Капитальный ремонт |
| Изм. | Кол.уч. | Лист | № док. | Подп. | Дата | |
| Разраб. | | Трусов | | | 09.02.24 | Полы. Архитектурно-строительные решения — Стадия: Р; Лист: 9; Листов: |
| Пров. | | Ильчева | | | 09.02.24 | |
| Н. контр. | | Лемехов | | | 09.02.24 | Смотровая канава СК-1. Армирование — ООО НПП «ОВИСТ» |

Взам. инв. №

Подп. и дата

Инв. № подл.

Формат А3х3

## 1-1(армирование)

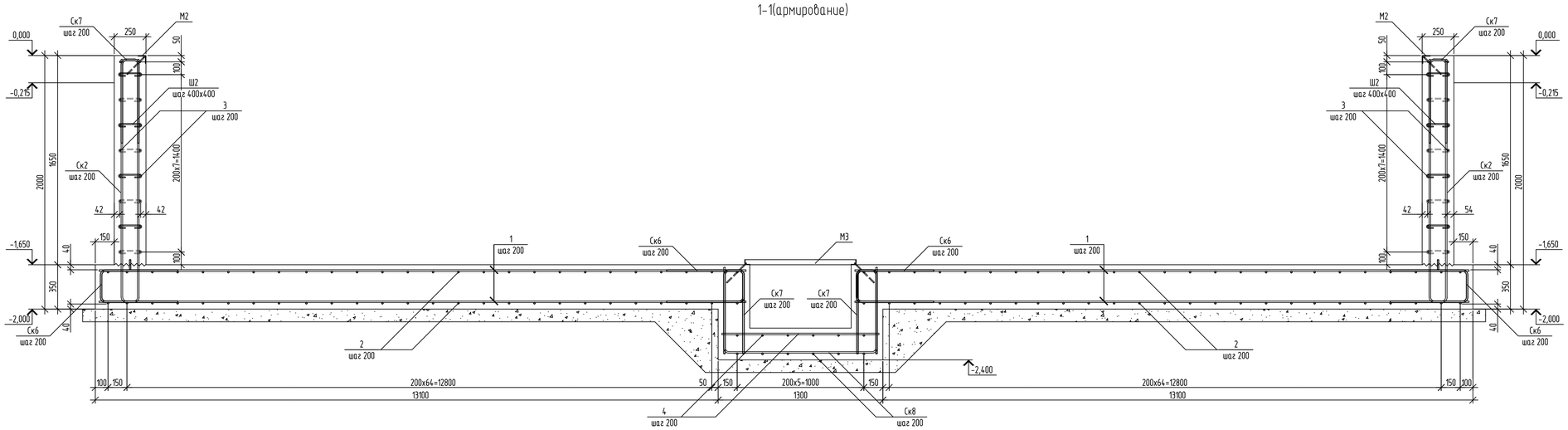


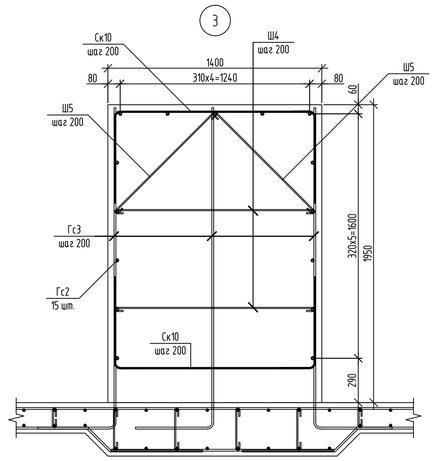


## 2-2(армирование)

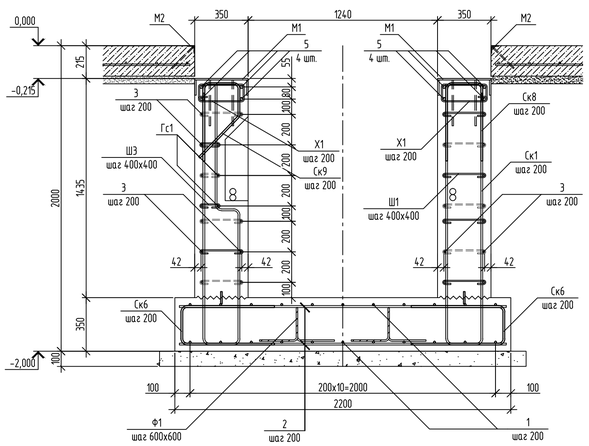


## 3-3(армирование)

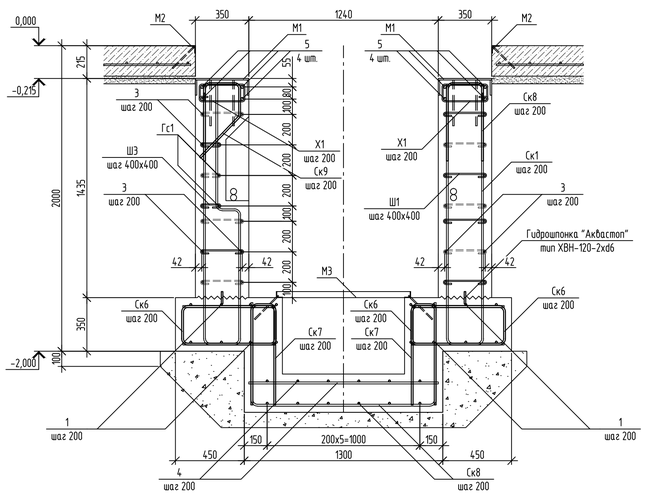


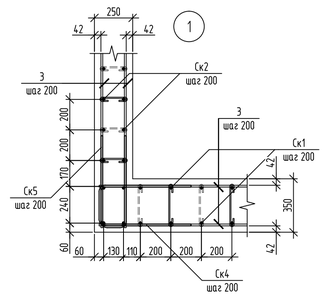


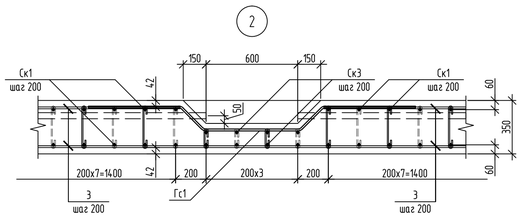


## 3-3(армирование)

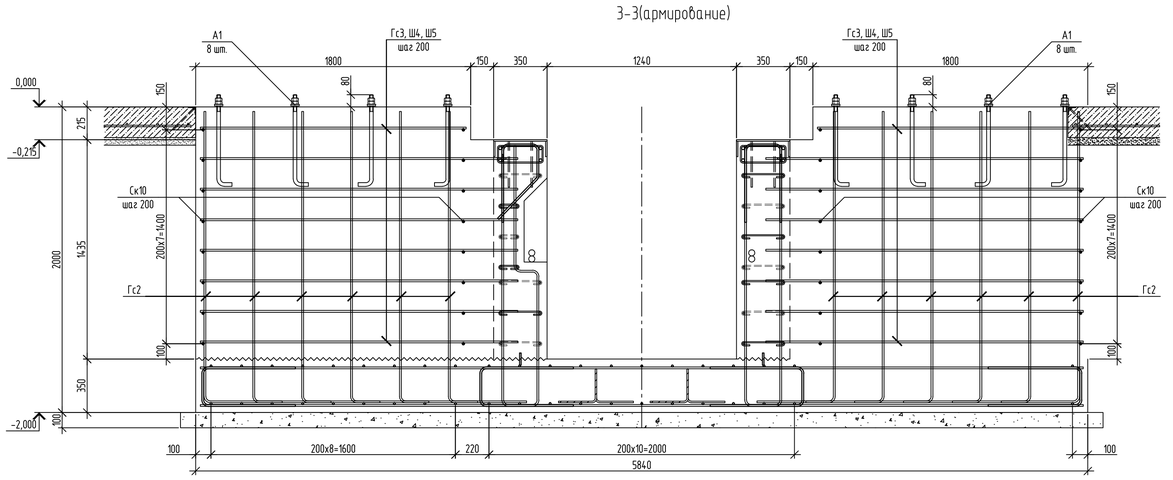


1. Защитный слой бетона для арматуры обеспечивается с помощью пластмассовых инвентарных фиксаторов.
2. Арматурные стержни соединять вязальной проволокой диаметром 1,6 мм.

0,000 = 151,61

| | | | | | | | | | |
|---|---|---|---|---|---|---|---|---|---|
| | | | | | | 130-23-АС2 | | | |
| 2 | – | Нов. | 02-24 | | 15.01.24 | Цех №8, расположенный по адресу: Московская обл., г.о. Мытищи, ул. Колонцова, 4. Капитальный ремонт | | | |
| Изм. | Кол.уч. | Лист | № док. | Подп. | Дата | | | | |
| Разраб. | | Трусов | | | 09.02.24 | Полы. Архитектурно-строительные решения | Стадия | Лист | Листов |
| Пров. | | Ильичева | | | 09.02.24 | | Р | 10 | |
| Н. контр. | | Лемехов | | | 09.02.24 | Смотровая канава СК-1. Армирование | ООО НПП «ОВИСТ» | | |

Взам. инв. №
Подп. и дата
Инв. № подл.

Формат А3х3

## Ведомость деталей

| Поз. | Эскиз |
|---|---|
| Гс1 | 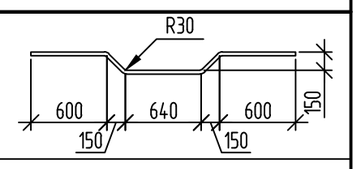  |
| Гс2 | 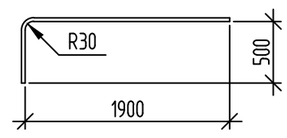  |
| Гс3 | 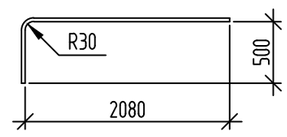  |
| Ск1 | 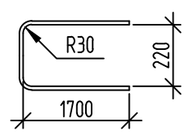  |
| Ск2 | 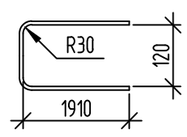  |
| Ск3 | 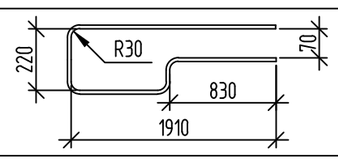  |
| Ск4 | 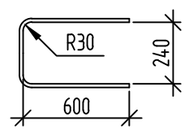  |
| Ск5 | 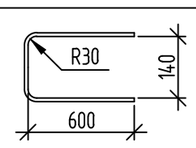  |
| Ск6 | 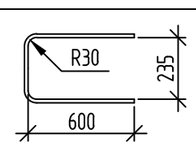  |
| Ск7 | 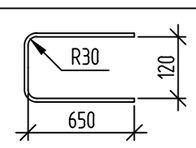  |
| Ск8 | 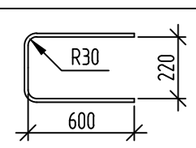  |
| Ск9 | 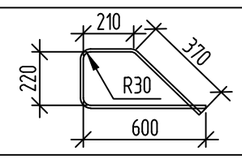  |
| Ск10 | 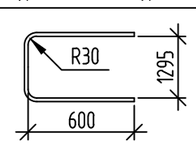  |
| Х1 | 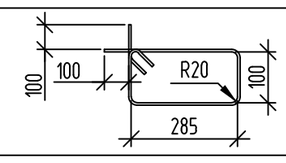  |
| Ш1 | 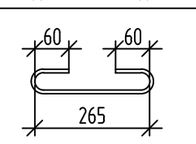  |
| Ш2 | 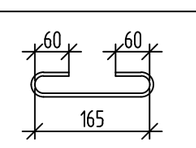  |
| Ш3 | 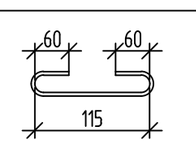  |
| Ш4 | 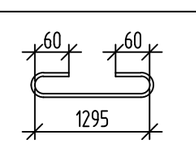  |
| Ш5 | 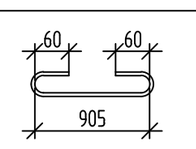  |
| Ф1 | 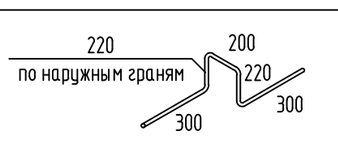  |

1. Размеры всех деталей, кроме Ф1, даны по внутренним граням стержней.
2. Перед массовым изготовлением деталей производителю работ выполнить контрольные образцы и сверить указанные размеры с фактическими.

## Спецификация элементов смотровой канавы СК-1

| Поз. | Обозначение | Наименование | Кол. | Масса ед., кг | Примечание |
|---|---|---|---|---|---|
| | | Детали | | | |
| 1 | | ⌀12 А500С ГОСТ 34028-16 L=625 | п.м. | 0,887 | |
| 2 | | ⌀12 А500С ГОСТ 34028-16 L=2140 | 264 | 1,899 | |
| 3 | | ⌀12 А500С ГОСТ 34028-16 L=812 | п.м. | 0,887 | |
| 4 | | ⌀12 А500С ГОСТ 34028-16 L=1240 | 12 | 1,1 | |
| 5 | | ⌀20 А500С ГОСТ 34028-16 L=234 | п.м. | 0,887 | |
| 6 | | ⌀12 А500С ГОСТ 34028-16 L=5780 | 56 | 5,129 | |
| 7 | | ⌀12 А500С ГОСТ 34028-16 L=1340 | 144 | 1,189 | |
| Гс1 | данный лист | ⌀12 А500С ГОСТ 34028-16 L=2280 | 57 | 2,023 | |
| Гс2 | данный лист | ⌀12 А500С ГОСТ 34028-16 L=2400 | 120 | 2,13 | |
| Гс3 | данный лист | ⌀12 А500С ГОСТ 34028-16 L=2280 | 192 | 2,023 | |
| Ск1 | данный лист | ⌀12 А500С ГОСТ 34028-16 L=3620 | 192 | 3,212 | |
| Ск2 | данный лист | ⌀12 А500С ГОСТ 34028-16 L=3940 | 12 | 3,496 | |
| Ск3 | данный лист | ⌀12 А500С ГОСТ 34028-16 L=2580 | 76 | 2,289 | |
| Ск4 | данный лист | ⌀12 А500С ГОСТ 34028-16 L=1440 | 36 | 1,278 | |
| Ск5 | данный лист | ⌀12 А500С ГОСТ 34028-16 L=1340 | 36 | 1,189 | |
| Ск6 | данный лист | ⌀12 А500С ГОСТ 34028-16 L=1435 | 516 | 1,273 | |
| Ск7 | данный лист | ⌀12 А500С ГОСТ 34028-16 L=1420 | 36 | 1,26 | |
| Ск8 | данный лист | ⌀12 А500С ГОСТ 34028-16 L=1420 | 192 | 1,26 | |
| Ск9 | данный лист | ⌀12 А500С ГОСТ 34028-16 L=1400 | 76 | 1,242 | |
| Ск10 | данный лист | ⌀12 А500С ГОСТ 34028-16 L=2495 | 128 | 2,214 | |
| Х1 | данный лист | ⌀8 А500С ГОСТ 34028-16 L=1700 | 268 | 0,67 | |
| Ш1 | данный лист | ⌀6 А240 ГОСТ 34028-16 L=385 | 679 | 0,085 | |
| Ш2 | данный лист | ⌀6 А240 ГОСТ 34028-16 L=285 | 24 | 0,063 | |
| Ш3 | данный лист | ⌀6 А240 ГОСТ 34028-16 L=235 | 266 | 0,052 | |
| Ш4 | данный лист | ⌀6 А240 ГОСТ 34028-16 L=1415 | 128 | 0,314 | |
| Ш5 | данный лист | ⌀6 А240 ГОСТ 34028-16 L=1025 | 128 | 0,227 | |
| Ф1 | данный лист | ⌀12 А500С ГОСТ 34028-16 L=1240 | 90 | 1,1 | |
| | | Закладные детали | | | |
| М1 | данный лист | Закладная деталь | 76 | 10,25 | крепление рельсов |
| М2 | серия 1.400.15 вып.1 | МН 553 L=24,8 | п.м. | 4,1 | лестницы |
| М2 | серия 1.400.15 вып.1 | МН 553 L=54,4 | п.м. | 4,1 | обрамление пола |
| М3 | данный лист | Закладная деталь | 1 | 8,85 | обрамление приямка |
| | | Материалы | | | |
| | ГОСТ 26633-2015 | Бетон В25, W6, F50 | 92,5 | $м^3$ | |
| | ГОСТ 26633-2015 | Бетон В20 | 4 | $м^3$ | |
| | ГОСТ 26633-2015 | Бетон В7.5 | 9,2 | $м^3$ | |
| | Аквастоп | Гидрошпонка ХВН-120-2хd6 | 58 | п.м. | |
| | Технониколь | Праймер №01 | 149 | $м^2$ | |
| | Технониколь | Мастика №21 "Техномаст" | 149 | $м^2$ | в 2 слоя |
| | | Цементно-песчаный раствор М200 | 2,5 | $м^3$ | |
| | | | | | |

1. Объём бетона в спецификации посчитан без учёта усадки при твердении.
2. Расход арматуры в спецификации посчитан без учёта отходов при её резке. Расход арматуры погонажных позиций посчитан с учётом перепусков, исходя из длины арматурного стержня 11,7 м.
3. Подсчет арматуры d12 выполнен с учетом перехлеста с коэффициентом 1,06, d20 с коэффициентом 1,1.

## Ведомость расхода стали, кг

| Марка элемента | Изделия арматурные | | | | | | Всего |
|---|---|---|---|---|---|---|---|
| | Арматура класса | | | | | | |
| | А240 | | А500С | | | | |
| | ГОСТ 34028-2016 | | ГОСТ 34028-2016 | | | | |
| | ⌀6 | Итого | ⌀8 | ⌀12 | ⌀20 | Итого | |
| СК-1 | 142,7 | 142,7 | 179,7 | 5350,2 | 207,3 | 5737,2 | 5879,9 |

0,000 = 151,61

| Изм. | Кол. уч. | Лист | № док. | Подп. | Дата |
|---|---|---|---|---|---|
| 2 | – | Нов. | 02-24 | | 15.01.24 |
| Разраб. | | Трусов | | | 09.02.24 |
| Пров. | | Ильичева | | | 09.02.24 |
| Н. контр. | | Лемехов | | | 09.02.24 |

130-23-АС2

Цех №8, расположенный по адресу:
Московская обл., г.о. Мытищи, ул. Колонцова, 4. Капитальный ремонт

Полы. Архитектурно-строительные решения

| Стадия | Лист | Листов |
|---|---|---|
| Р | 11 | |

Смотровая канава СК-1. Спецификация

ООО НПП «ОВИСТ»

Взам. инв. №
Подп. и дата
Инв. № подл.

Формат А2

## Схема обрамления ворот В-3 по оси 33 в осях А/3-Б/1

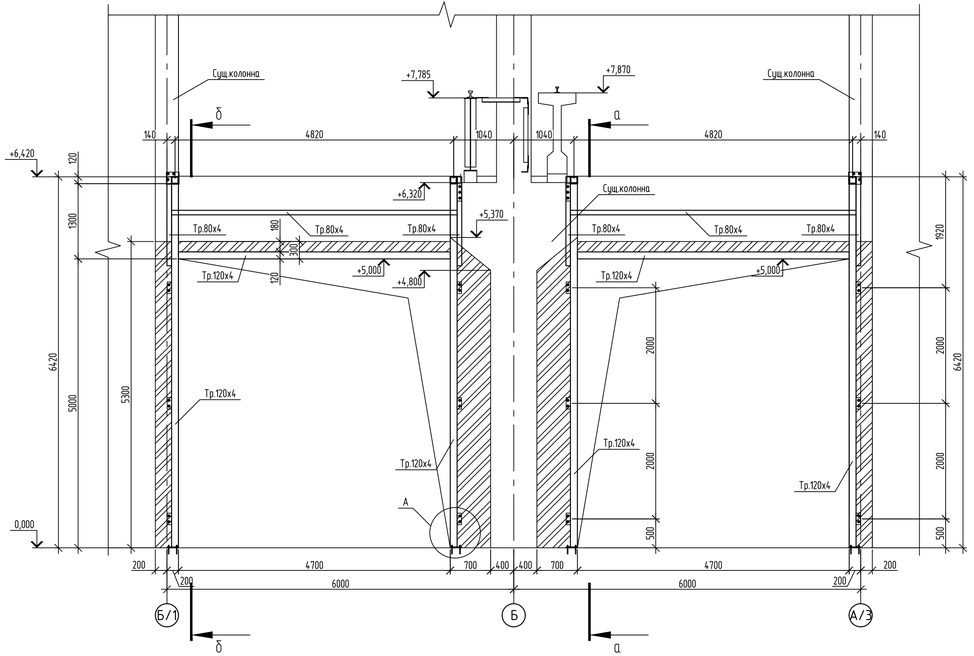


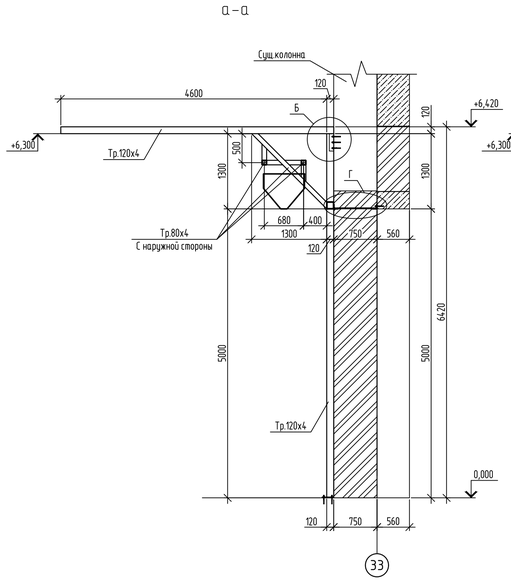


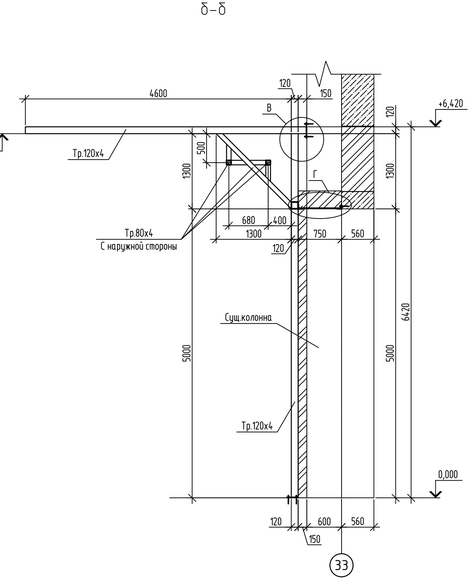


## Спецификация элементов обрамления ворот в осях А/3-Б/1 по оси 33

| Марка, поз. | Обозначение | Наименование | Кол., шт. | Масса, ед., кг. | Примечание |
|---|---|---|---|---|---|
| | | Стальные конструкции | | 1555,1 | |
| | ГОСТ 30245-2003 | Тр. 120х4 п.м. | 53,7 | 14,25 | 765,2 |
| | | Тр. 80х4 п.м. | 34,5 | 9,22 | 318,1 |
| | ГОСТ 8509-93 | Уг. 75х5 п.м. | 22,8 | 5,80 | 132,2 |
| | ГОСТ 19903-2015 | Лист стальной t=12мм $м^2$ | 0,3 | 94,2 | 28,3 |
| | | Лист стальной t=6мм $м^2$ | 6,2 | 47,1 | 292,0 |
| | | Лист стальной t=4мм $м^2$ | 0,1 | 31,4 | 3,1 |
| | ГОСТ 34028-2016 | Ø8 А500С L=230 шт. | 180 | 0,09 | 16,2 |
| | | Материалы | | | |
| | ГОСТ 530-2012 | Кирпичная кладка | 7,1 | | $м^3$ |
| | | КР-р-по 250х120х65/1НФ/150/2,0/100 | | | |
| | | Армирование | | | |
| | ГОСТ 23279-2012 | Сетка кладочная 50х50х3 Вр1 $м^2$ | 14,0 | 1,36 | 19,1 |
| | | Анкера | | | |
| | | Клеевой анкер М12х150 | 70 | | |
| | | | | | |

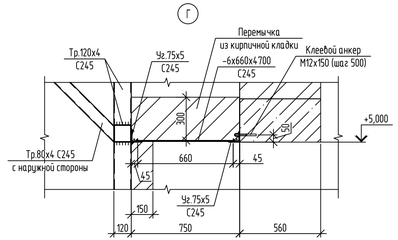


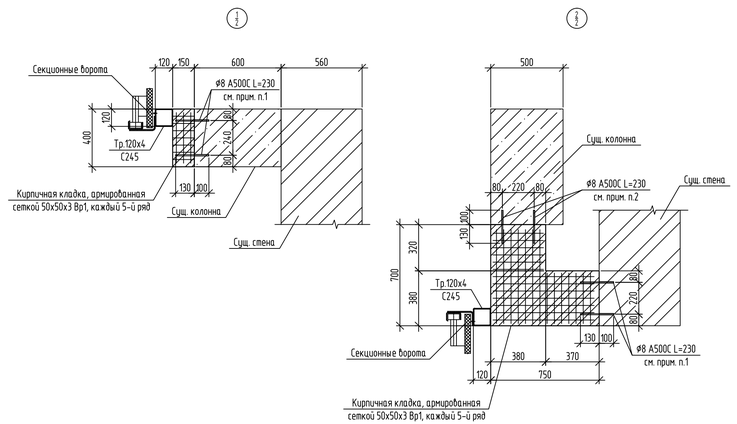


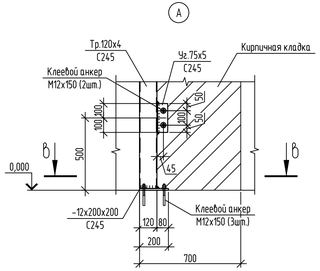


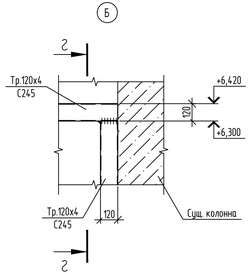


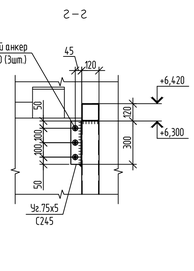


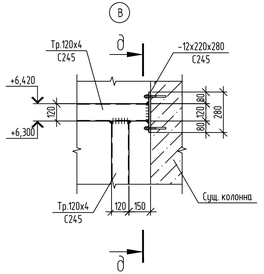


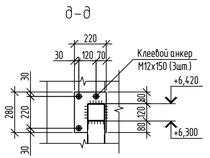


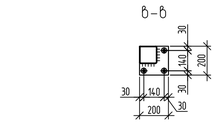


1. Арматурные коротыши Ø8 устанавливать в заранее просверленные отверстия Ø9 на клеевой состав. Коротыши устанавливать в каждый 5-й ряд возводимой кирпичной кладки.
2. Торцы труб 120х4 и 80х4 закрыть заглушками t4.

0,000 = 151,61

| | | | | | | | | |
|---|---|---|---|---|---|---|---|---|
| | | | | | | 130-23-АС2 | | |
| 2 | – | Нов. | 02-24 | | 15.01.24 | Цех №8, расположенный по адресу: Московская обл., г.о. Мытищи, ул. Колонцова, 4. Капитальный ремонт | | |
| Изм. | Кол.уч. | Лист | № док. | Подп. | Дата | | | |
| Разраб. | | Трусов | | | 09.02.24 | Полы. Архитектурно-строительные решения | Стадия | Лист | Листов |
| Пров. | | Ильичева | | | 09.02.24 | | Р | 12 | |
| Н. контр. | | Лемехов | | | 09.02.24 | Конструкции секционных ворот в осях А/3-Б/1 по оси 33 | ООО НПП «ОВИСТ» | | |

Взам. инв. №

Подп. и дата

Инв. № подл.

Формат А3х3

Схема обрамления ворот В-3 по оси 1 в осях А/2-А/3 и по оси 33 в осях А/2-А/3 и Б/1-Б/2

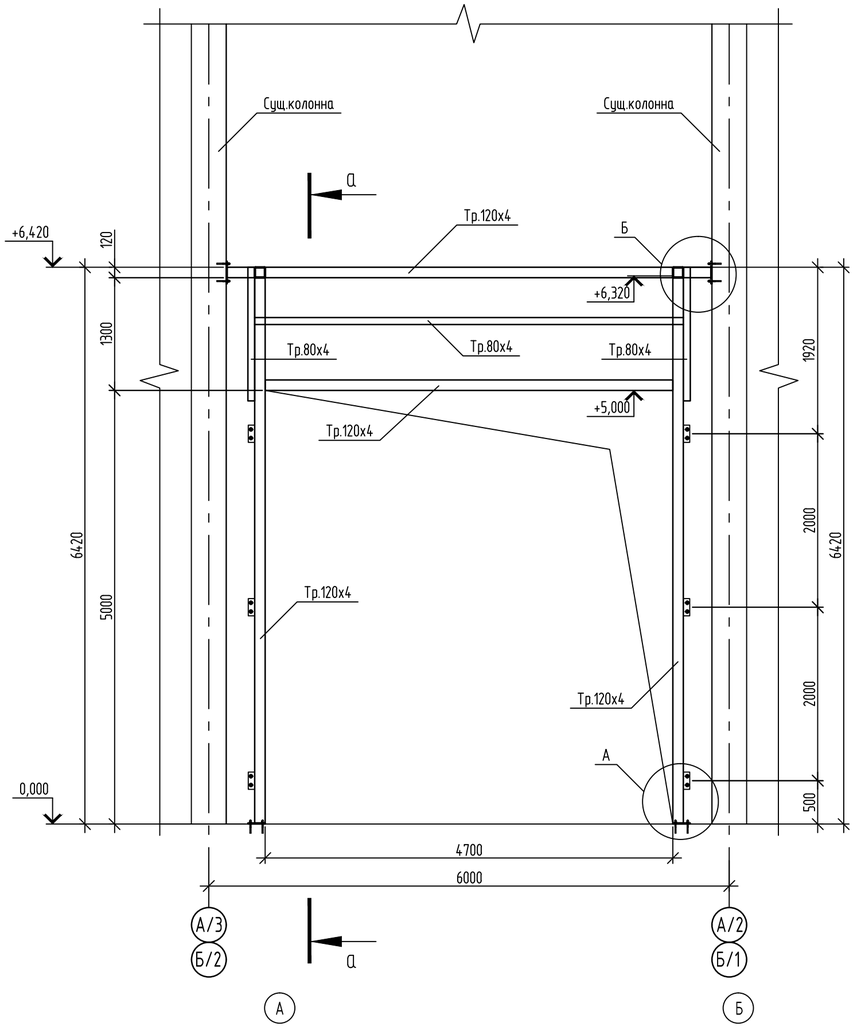


Схема обрамления ворот В-3 по оси 1 в осях А/2-А/3 и по оси 33 в осях А/2-А/3 и Б/1-Б/2

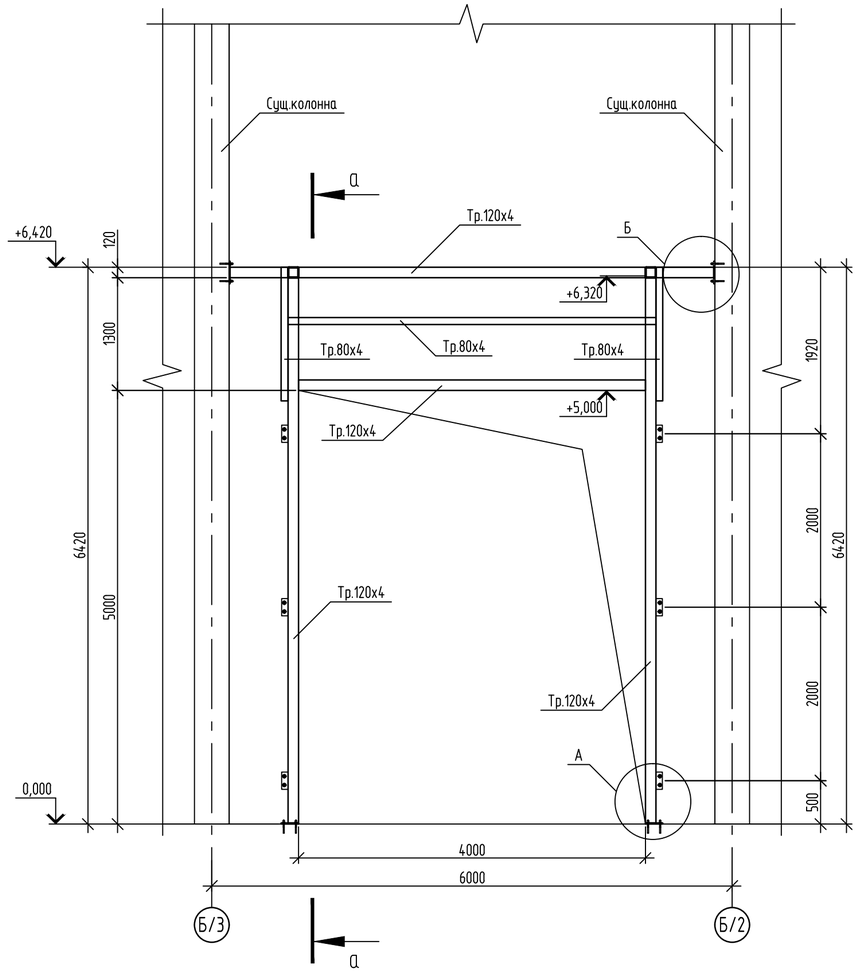


а-а

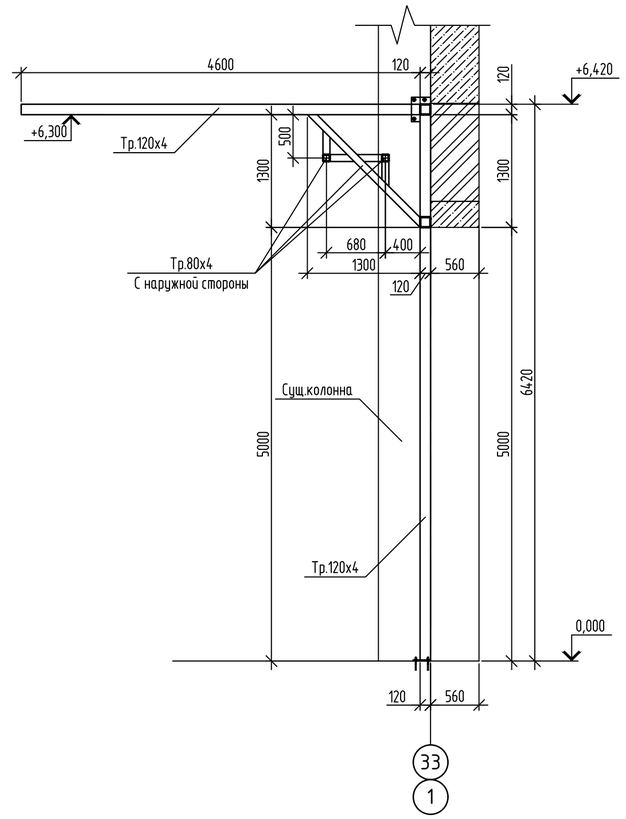


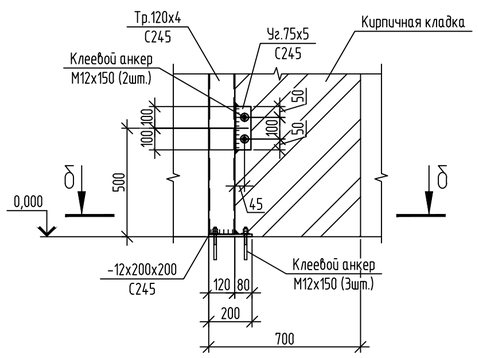


б-б

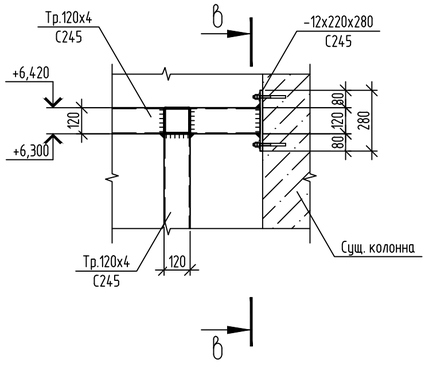


в-в

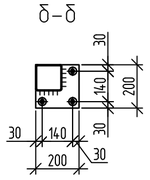


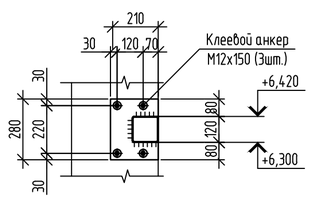


1. Торцы труб 120х4 и 80х4 закрыть заглушками t4.

0,000 = 151,61

Спецификация элементов обрамления ворот В-3 и В-2 по осям 1 и 33

| Марка, поз. | Обозначение | Наименование | | Кол., шт. | Масса, ед., кг. | Примечание |
|---|---|---|---|---|---|---|
| | | Стальные конструкции | | | 2515,4 | |
| | ГОСТ 30245-2003 | Тр. 120х4 | п.м. | 113,1 | 14,25 | 1611,7 |
| | | Тр. 80х4 | п.м. | 83,0 | 9,22 | 765,3 |
| | ГОСТ 8509-93 | Уг. 75х5 | п.м. | 6,0 | 5,80 | 34,8 |
| | ГОСТ 19903-2015 | Лист стальной t=12мм | $м^2$ | 1,0 | 94,2 | 94,2 |
| | | Лист стальной t=4мм | $м^2$ | 0,3 | 31,4 | 9,4 |
| | | | | | | |
| | | Анкера | | | | |
| | | Клеевой анкер М12х150 | | 130 | | |
| | | | | | | |

| Изм. | Кол.уч. | Лист | № док. | Подп. | Дата | 130-23-АС2 | | | |
|---|---|---|---|---|---|---|---|---|---|
| 2 | – | Нов. | 02-24 | | 15.01.24 | Цех №8, расположенный по адресу: Московская обл., г.о. Мытищи, ул. Колонцова, 4. Капитальный ремонт | | | |
| Разраб. | | Трусов | | | 09.02.24 | Полы. Архитектурно-строительные решения | Стадия | Лист | Листов |
| Пров. | | Ильичева | | | 09.02.24 | | Р | 13 | |
| Н. контр. | | Лемехов | | | 09.02.24 | Обрамление ворот В-3 и В-2 по осям 1 и 33 | ООО НПП «ОВИСТ» | | |

Взам. инв. №

Подп. и дата

Инв. № подл.

Формат А3х3

| Позиция | Наименование и техническая характеристика | Тип, марка. Обозначение документа, опросного листа | Код оборудования, изделия материала | Завод – изготовитель | Единица измерения | Коли-чество | Масса единицы, кг | Примечание |
|---|---|---|---|---|---|---|---|---|
| 1 | 2 | 3 | 4 | 5 | 6 | 7 | 8 | 9 |
| | **Заполение проемов** | | | | | | | |
| 1 | Дверь противопожарная 2400х1500 EI-30 двупольная, внутренняя глухая, | ТУ 5262-002-014590534-2009 | | | шт | 3 | | |
| | с доводчиком | | | | | | | |
| 2 | Дверь противопожарная 2400х1200 EI-30 правая, внутренняя глухая, | ТУ 5262-002-014590534-2009 | | | шт | 1 | | |
| | с доводчиком | | | | | | | |
| 3 | Ворота откатные противопожарные 8000х5000h EI-30 | ТУ 5262-001-02727746-2016 | | | шт | 1 | | |
| 4 | Ворота распашные стальные утепленные 4000х5000h с калиткой | ГОСТ 31174-2017 | | | шт | 2 | | |
| 5 | Ворота распашные стальные утепленные 4700х5000h с калиткой | ГОСТ 31174-2017 | | | шт | 5 | | |
| | **Установка кабин** | | | | | | | |
| | Кабина №1 | | | | | | | |
| 1 | Модульный офис 4МД-6, в комплекте с лестницей внешней одномаршевой | ООО «Торговый дом «ВЗВТ» | | | шт | 1 | | |
| | и доборными элементами из оцинкованного металла с полимерным | | | | | | | |
| | покрытием в местах стыковки на стенах и потолке | | | | | | | |
| 2 | шпильки | | | | шт | 30 | | |
| 3 | Монтаж металлоконструкций площадки и лестницы внешней одномаршевой | | | | т | 0,75 | | |
| 4 | Лента герметизирующая | ГОСТ 53338-2009 | | | кг | 5 | | |
| 5 | Полиуретановый герметик | ТУ 5772-026-11149403-2013 | | | кг | 1 | | |
| | Кабина №2 | | | | | | | |
| 6 | Модульный офис 2МД-5 в комплекте с лестницей внешней одномаршевой | ООО «Торговый дом «ВЗВТ» | | | шт | 1 | | |
| | и доборными элементами из оцинкованного металла с полимерным | | | | | | | |
| | покрытием в местах стыковки на стенах и потолке | | | | | | | |
| 7 | Шпильки | | | | шт | 10 | | |

Взам. инв. N

Подп. и дата

Инв.N подл.

| | | | | | | |
|---|---|---|---|---|---|---|
| | | | | | | 130-23-АС2.СО |
| 2 | Все | Нов. | 02-24 | | 15.01.24 | ЦЕХ №8, РАСПОЛОЖЕННЫЙ ПО АДРЕСУ: МОСКОВСКАЯ ОБЛАСТЬ, Г.О. МЫТИЩИ, УЛ. КОЛОНЦОВА, 4. КАПИТАЛЬНЫЙ РЕМОНТ |
| Изм. | Кол.уч. | Лист | № Док. | Подп. | Дата | |
| Разраб. | | Раков | | | 09.02.24 | Полы. Архитектурно-строительные решения |
| Пров. | | Ильичева | | | 09.02.24 | |
| ГИП | | Зайчиков | | | 09.02.24 | Спецификация оборудования, изделий и материалов |

| Стадия | Лист | Листов |
|---|---|---|
| Р | 1 | 5 |

ООО НПП «ОВИСТ»

| Позиция | Наименование и техническая характеристика | Тип, марка. Обозначение документа, опросного листа | Код оборудования, изделия материала | Завод – изготовитель | Единица измерения | Коли-чество | Масса единицы, кг | Примечание |
|---|---|---|---|---|---|---|---|---|
| 1 | 2 | 3 | 4 | 5 | 6 | 7 | 8 | 9 |
| 8 | Монтаж металлоконструкций площадки и лестницы внешней одномаршевой | | | | т | 0,75 | | |
| 9 | Лента герметизирующая | ГОСТ 53338-2009 | | | кг | 2,5 | | |
| 10 | Полиуретановый герметик | ТУ 5772-026-11149403-2013 | | | кг | 0,5 | | |
| | **Установка автомата газирования воды** | | | | | | | |
| 1 | Автомат газированной воды модель «М-150СБ», габаритные | серия «Евро» | | | шт | 2 | 120 | |
| | размеры 800х600х1700 мм | | | | | | | |
| | **Устройство перемычек** | | | | | | | |
| 1 | Бетон В25 W4 F100 | ГОСТ 26633-2015 | | | м3 | 6,1 | | |
| 2 | Арматура ⌀16-А500 | ГОСТ 34028-2016 | | | т | 0,33 | | |
| 3 | Арматура ⌀6-А240 | ГОСТ 34028-2016 | | | т | 0,066 | | |
| 4 | Кирпич КР-р-по 250х120х88/1,4НФ/150/2,0/50 | ГОСТ 530-2012 | | | шт | 8720 | | |
| 5 | Цементно-песчаный раствор М100 | ГОСТ Р 58766-2019 | | | т | 11,6 | | |
| | **Подстилающий слой пола вокруг ж/д путей** | | | | | | | |
| 1 | Бетон В25 W4 F100 | ГОСТ 26633-2015 | | | м3 | 258,8 | | |
| 2 | Арматура ⌀8-А500 | ГОСТ 34028-2016 | | | т | 5,36 | | |
| | **Полы сборочного цеха и компрессорной** | | | | | | | |
| 1 | Технониколь №01 | ТЕХНОНИКОЛЬ | | | кг | 887 | | |
| 2 | Техноэласт | ТЕХНОНИКОЛЬ | | | м2 | 3545 | | |
| 3 | Бетон В25 | ГОСТ 26633-2015 | | | м3 | 284 | | |
| 4 | Арматура ⌀8-А500 | ГОСТ 34028-2016 | | | т | 14,7 | | |
| 5 | Порошковый упрочнитель Duracor | | | | т | 10,6 | | |
| 6 | Шовный шнур Вилатерм | ТУ 2291-009-03989419-2006 | | | п.м. | 1350 | | |
| 7 | Полиуретановый герметик | ТУ 5772-026-11149403-2013 | | | кг | 86,4 | | |
| 8 | ЭППС | ГОСТ 32310-2020 | | | кг | 135 | | |
| | **Полы сварочного цеха** | | | | | | | |
| 1 | Технониколь №01 | ТЕХНОНИКОЛЬ | | | кг | 916 | | |
| 2 | Техноэласт | ТЕХНОНИКОЛЬ | | | м2 | 4580 | | |

Взам. инв. N

Подп. и дата

Инв.N подл.

| Позиция | Наименование и техническая характеристика | Тип, марка. Обозначение документа, опросного листа | Код оборудования, изделия материала | Завод – изготовитель | Единица измерения | Коли-чество | Масса единицы, кг | Примечание |
|---|---|---|---|---|---|---|---|---|
| 1 | 2 | 3 | 4 | 5 | 6 | 7 | 8 | 9 |
| 3 | Бетон В25 | ГОСТ 26633-2015 | | | м3 | 367 | | |
| 5 | Порошковый упрочнитель Duracor | | | | т | 13,7 | | |
| 6 | Шовный шнур Вилатерм | ТУ 2291-009-03989419-2006 | | | п.м. | 1370 | | |
| 7 | Полиуретановый герметик | ТУ 5772-026-11149403-2013 | | | кг | 87,7 | | |
| 8 | ЭППС | ГОСТ 32310-2020 | | | кг | 137 | | |
| | **Фундаменты под домкраты (6 шт)** | | | | | | | |
| 1 | Бетон В25 W4 F100 | ГОСТ 26633-2015 | | | м3 | 72 | | |
| 2 | Бетон В7,5 | ГОСТ 26633-2015 | | | м3 | 15,4 | | |
| 3 | Арматура ⌀16-А500С | ГОСТ 34028-2016 | | | т | 8,05 | | |
| 4 | Арматура ⌀12-А500С | ГОСТ 34028-2016 | | | т | 2,24 | | |
| 5 | Болт 1.1 М24х710 | ГОСТ 24379.1-2012 | | | т | 0,5 | | |
| 5 | Праймер №01 | ТЕХНОНИКОЛЬ | | | кг | 5,8 | | |
| 6 | Мастика №21 'Техномаст' | ТЕХНОНИКОЛЬ | | | кг | 14,3 | | |
| | **Кабельные лотки** | | | | | | | |
| 1 | Бетон В20 | ГОСТ 26633-2015 | | | м3 | 0,4 | | |
| 2 | Лоток Л-2-7 | | | | шт | 15 | 130 | |
| 3 | Лоток Л-3-7 | | | | шт | 217 | 260 | |
| 4 | Т1 (Труба ПЭ 32 SDR 17 -63х4,7 l=5900) | ГОСТ 18599-2001 | | | шт | 6 | | |
| 4 | Т2 (Труба ПЭ 32 SDR 17 -63х4,7 l=7400) | ГОСТ 18599-2001 | | | шт | 2 | | |
| 5 | Т3 (Труба ПЭ 32 SDR 17 -63х4,7 l=2500) | ГОСТ 18599-2001 | | | шт | 2 | | |
| 6 | Т4 (Труба ПЭ 32 SDR 17 -63х4,7 l=1500) | ГОСТ 18599-2001 | | | шт | 2 | | |
| 7 | Т5 (Труба ПЭ 32 SDR 17 -63х4,7 l=3000) | ГОСТ 18599-2001 | | | шт | 1 | | |
| 8 | Т6 (Труба ПЭ 32 SDR 17 -63х4,7 l=3700) | ГОСТ 18599-2001 | | | шт | 1 | | |
| 9 | Т7 (Труба ПЭ 32 SDR 17 -63х4,7 l=1800) | ГОСТ 18599-2001 | | | шт | 36 | | |
| 10 | Песок мелкий | ГОСТ 8736-2014 | | | м3 | 13,5 | | |
| | **Ремонт примыкания кровли к проходкам труб** | | | | | | | |
| 1 | Техноэласт ЭПП | ГОСТ 30547-97 | | | м2 | 21 | | |

Взам. инв. N

Подп. и дата

Инв.N подл.

| Позиция | Наименование и техническая характеристика | Тип, марка. Обозначение документа, опросного листа | Код оборудования, изделия материала | Завод – изготовитель | Единица измерения | Коли-чество | Масса единицы, кг | Примечание |
|---|---|---|---|---|---|---|---|---|
| 1 | 2 | 3 | 4 | 5 | 6 | 7 | 8 | 9 |
| 2 | Цементный раствор М150 | ГОСТ 28013-98 | | | кг | 0,85 | | |
| 3 | Обжимной хомут | ГОСТ 28191-89 | | | шт | 14 | | |
| 4 | Юбка из металла | | | | шт | 7 | | |
| 5 | Герметик | | | | шт | 2 | | |
| | **Ремонт примыкания кровли к фонарю** | | | | | | | |
| 1 | Техноэласт ЭПП | ГОСТ 30547-97 | | | м2 | 40 | | |
| 2 | Прижимная рейка | ГОСТ 25154-82 | | | п.м. | 200 | | |
| | **Ремонт кровли** | | | | | | | |
| 1 | Техноэласт ЭПП | ГОСТ 30547-97 | | | м2 | 8 | | |
| | **Отделка сборочного цеха** | | | | | | | |
| 1 | Грунтовка ГФ-021 | ГОСТ 25129-2020 | | | т | 4,45 | | |
| 2 | Шпаклевка цементная | ГОСТ 33699-2015 | | | т | 13,35 | | |
| 3 | Акриловая краска | ГОСТ 28196-89 | | | т | 3,78 | | |
| | **Щиты над лотками** | | | | | | | |
| 1 | Щ-1 | | | | шт | 479 | 32,4 | |
| 2 | Щ-2 | | | | шт | 13 | 15,8 | |
| 3 | ПТ 75.60 | Серия 3.006.1-8 Выпуск 3-1 | | | шт | 21 | 85,0 | |
| | **Смотровая канава СК-1** | | | | | | | |
| 1 | Арматура ⌀20-А500С | ГОСТ 34028-2016 | | | т | 0,21 | | |
| 2 | Арматура ⌀12-А500С | ГОСТ 34028-2016 | | | т | 5,35 | | |
| 3 | Арматура ⌀8-А500С | ГОСТ 34028-2016 | | | т | 0,18 | | |
| 4 | Арматура ⌀6-А240 | ГОСТ 34028-2016 | | | т | 0,14 | | |
| 5 | Закладная деталь М1 | | | | шт | 76 | 10,25 | |
| 6 | Закладная деталь М2 (лестницы) | | | | п.м. | 4,1 | | |
| 7 | Закладная деталь М2 (обрамление пола) | | | | п.м. | 4,1 | | |
| 8 | Закладная деталь М3 | | | | шт | 1 | 8,85 | |
| 9 | Бетон В25 W4 F100 | ГОСТ 26633-2015 | | | м3 | 92,5 | | |

Взам. инв. N

Подп. и дата

Инв.N подл.

| Позиция | Наименование и техническая характеристика | Тип, марка. Обозначение документа, опросного листа | Код оборудования, изделия материала | Завод – изготовитель | Единица измерения | Коли-чество | Масса единицы, кг | Примечание |
|---|---|---|---|---|---|---|---|---|
| 1 | 2 | 3 | 4 | 5 | 6 | 7 | 8 | 9 |
| 10 | Бетон В20 | ГОСТ 26633-2015 | | | м3 | 4 | | |
| 11 | Бетон В7,5 | ГОСТ 26633-2015 | | | м3 | 9,2 | | |
| 12 | Гидрошпонка ХВН-120-2хd6 | | | | п.м. | 58 | | |
| 13 | Праймер №01 | | | | м2 | 149 | | |
| 14 | Мастика №21 'Техномаст' | | | | м2 | 149 | | |
| 15 | Цементно-песчаный растворм М200 | | | | м3 | 2,5 | | |
| | **Обрамление ворот в осях А/3-Б/1 по оси 33** | | | | | | | |
| 1 | Труба 120х4 | ГОСТ 30245-2003 | | | п.м. | 53,7 | 14,25 | |
| 2 | Труба 80х4 | ГОСТ 30245-2003 | | | п.м. | 34,5 | 9,22 | |
| 3 | Уголок 75х5 | ГОСТ 8509-93 | | | п.м. | 22,8 | 5,8 | |
| 4 | Лист стальной t=12 мм | ГОСТ 19903-2015 | | | м2 | 0,3 | 94,2 | |
| 5 | Лист стальной t=6 мм | ГОСТ 19903-2015 | | | м2 | 6,2 | 47,1 | |
| 6 | Лист стальной t=4 мм | ГОСТ 19903-2015 | | | м2 | 0,1 | 31,4 | |
| 7 | Арматура ⌀8-А500С | ГОСТ 34028-2016 | | | шт | 180 | 0,09 | |
| 8 | Кирпич КР-р-по 250х120х88/1,4НФ/150/2,0/50 | ГОСТ 530-2012 | | | шт | 2840 | | |
| 9 | Сетка кладочная 50х50х3 Вр1 | ГОСТ 23279-2012 | | | м2 | 14 | 1,36 | |
| 10 | Клеевой анкер М12х150 | | | | шт | 70 | | |
| | **Обрамление ворот в осях В-3 и В-2 по осям 1 и 33** | | | | | | | |
| 1 | Труба 120х4 | ГОСТ 30245-2003 | | | п.м. | 113,1 | 14,25 | |
| 2 | Труба 80х4 | ГОСТ 30245-2003 | | | п.м. | 83,0 | 9,22 | |
| 3 | Уголок 75х5 | ГОСТ 8509-93 | | | п.м. | 6,0 | 5,8 | |
| 4 | Лист стальной t=12 мм | ГОСТ 19903-2015 | | | м2 | 1,0 | 94,2 | |
| 5 | Лист стальной t=4 мм | ГОСТ 19903-2015 | | | м2 | 0,3 | 31,4 | |
| 6 | Клеевой анкер М12х150 | | | | шт | 130 | | |

Взам. инв. N

Подп. и дата

Инв.N подл.