Фрагмент плана (1:100)

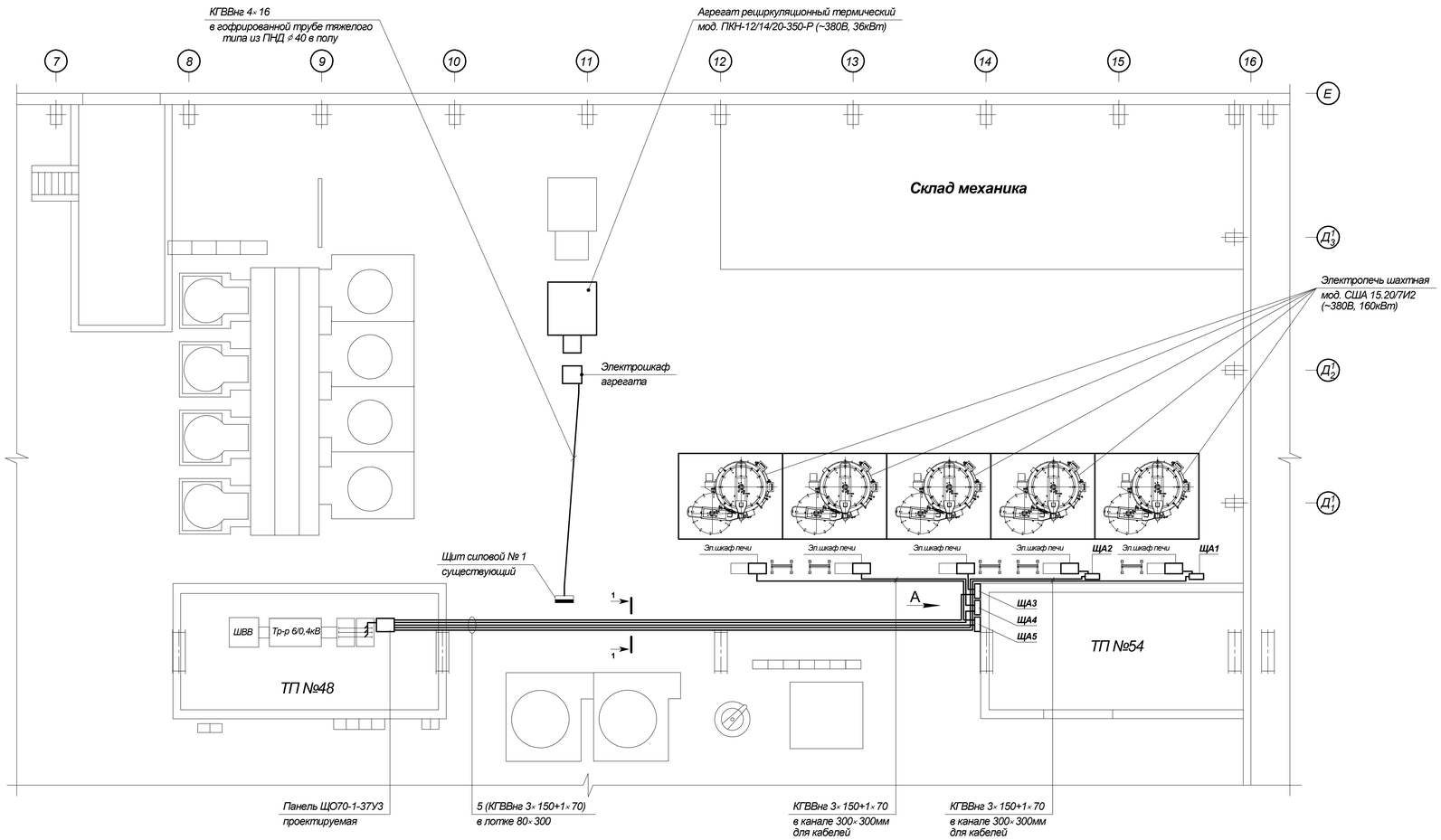

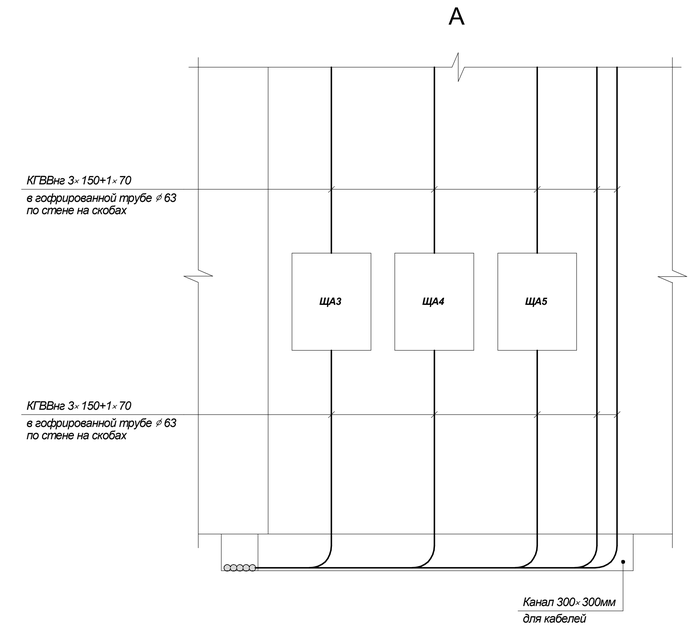

Схема электрическая принципиальная

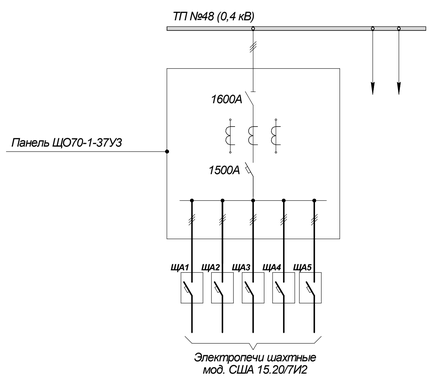

1-1

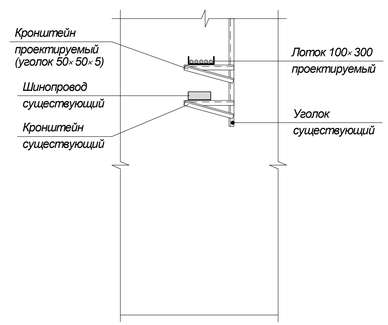

1. Корпуса металлические **ЩА1 ÷ ЩА5** с автоматическими выключателями установить по месту на стене ТП №54 на отм. +1,5м от уровня пола.
2. Металлические части, которые могут оказаться под напряжением, заземлить.
   Заземление - см. черт. № 24-155.000 Э8.

Позиц. обознач.	Наименование	Кол.	Примечание
ЩА1÷ ЩА5	Панель ЩО70-1-37УЗ, $I_{н.авт.}$ = 1500А. ТУ 3430-001-65664886-2017.	1	
	Корпус металлический ШМП-4-0 36 УХЛ3 "IEK", IP31, 800× 660× 250мм. Артикул YKM40-04-31.	5	
	Выключатель автоматический ВА 51-39-341810, трехполюсный ~380В, $I_н$ =400А.	5	
	Кабель КГВВнг 3× 150+1× 70.	270м	
	Кабель КГВВнг 4× 16.	20м	
	Наконечник 150-16-19-МУХЛ3. ГОСТ 7386-80.	60	
	Наконечник 70-10-13-МУХЛ3. ГОСТ 7386-80.	20	
	Наконечник 16-6-6-МУХЛ3. ГОСТ 7386-80.	8	
	Лоток лестничный 100× 300× 3000 "IEK". Артикул LLK1-100-300.	30м	
	Пластина соединительная h=100 для лотков 100× 300× 3000 "IEK". Артикул CLP1S-100.	20	
	Труба ⌀ 40 "RuVinil" гофрированная тяжелого типа из ПНД. Код 24011.	15м	
	Труба двустенная ПНД/ПВД ⌀ 63 "RuVinil" гофрированная. Артикул Т2-КЛО-063К.	25м	
	Скоба К147пУ2. ТУ 36-1448-82.	50	
	Дюбель 6× 30мм.	100	
	Шуруп (саморез) 5× 40мм.	100	
	Уголок 50× 50× 5 - В ГОСТ 8509-93 / Ст3пс3-св ГОСТ 535-2005	60м	230кГ

Изм.	Лист	№ докум.	Подп.	Дата	24-155.000 ЭЛ		
Разраб.		Вигирич			Цех термический. Установка электропечей шахтных мод. США 15.20/7И2 и агрегата рециркуляционного термического мод. ПКН-12/14/20-350-Р	Лит.	Масса	Масштаб
Пров.								
Т.контр.						Лист	Листов 1	
Нач.цеха					Схема электрическая подключения.	АО "Коломенский завод" ОПНО		
Н.контр.		Галонский						
Утв.		Костоглотов						

Копировал | Формат

Цех термический.

Перв. примен. | Справ. № | Подп. и дата | Инв. № дубл. | Взам. инв. № | Подп. и дата | Инв. № подл.