План кровли.

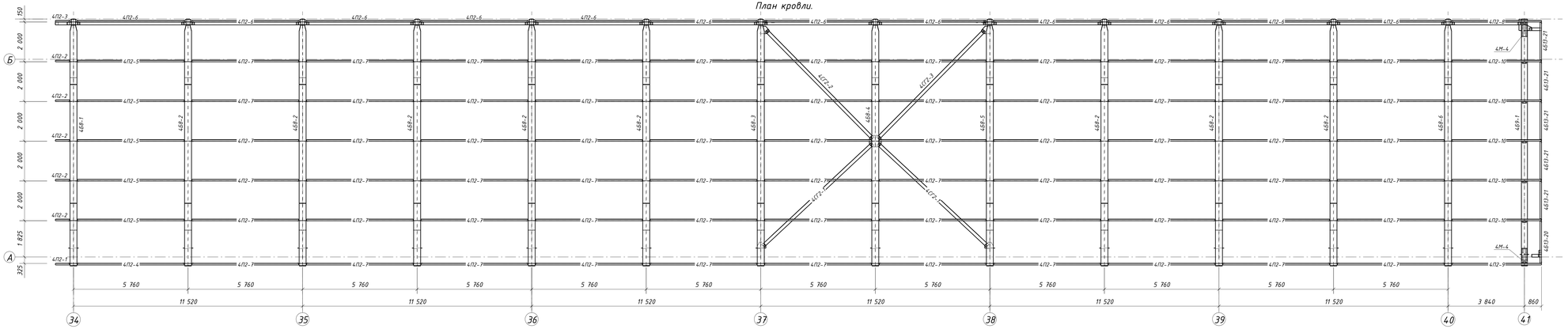

А – А

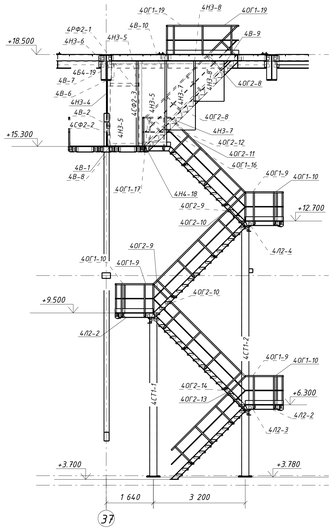

План колонн на отм. 3.830.

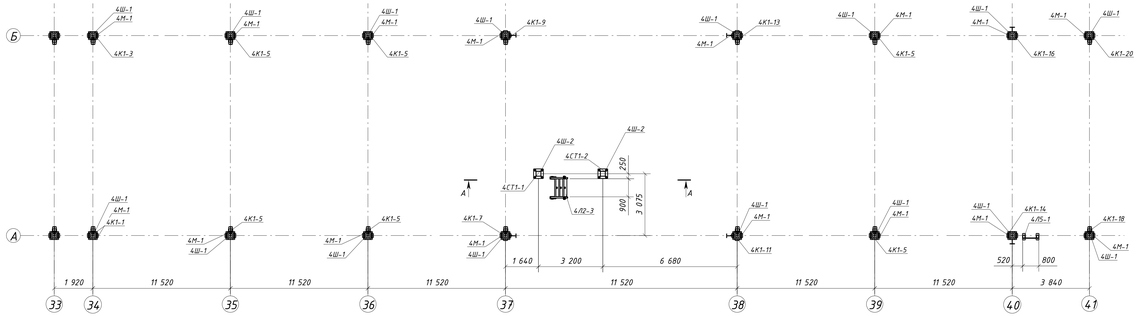

План на отм. 12.700, 15.300, 15.900.

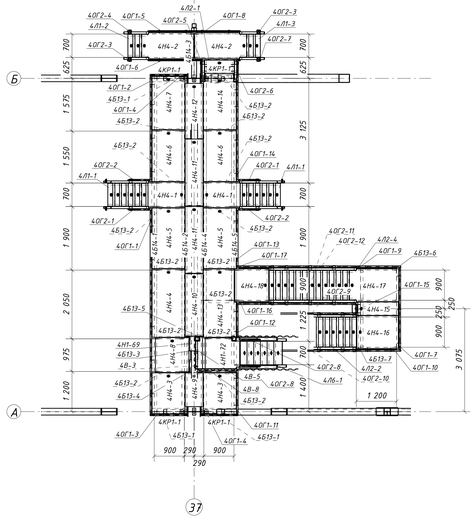

План на отм. 6.300, 9.500.

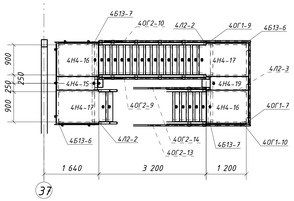

1. Комплект чертежей разработан на основании комплекта чертежей КМ шифр. 1632-2021-2.1.3-КМ шт.1, разработанного МОРСТРОЙТЕХНОЛОГИЯ
2. Лист с общими данными см.л. 1, ведомость рабочих чертежей см.л. 3т, ведомость отправочных марок см.л2-4м , ведомость металла см.л 3-4м

						1632-2021-2.1.3-КМД5			
						Терминал по перевалке минеральных удобрений в морском торговом порту Усть-Луга. Береговые объекты терминала			
Изм.	Кол.уч.	Лист	№Док.	Подпись	Дата				
						Конвейерная галерея №3	Стадия	Лист	Листов
							Р	5-4м	1
Проверил		Томилов Ю.В.			30.05.21	План колонн на отм. 3.830. План кровли. План на отм. 6.300, 9.500, 12.700, 15.300, 15.900. 4 очередь. Оси 34-41.	ООО СОЭКС ИНЖИНИРИНГ		
Разраб.		Сальников С.С.			30.05.21				

Взам. инв. №

Подп. и дата

Инв. № подл.

1281x594 мм