Спецификация металла на один сборочный элемент

Марка эл-та	Дет. №	Кол. шт.	Профиль	Длина, мм	Масса, кг шт.	Масса, кг общ.	Масса, кг марки	Марка стали	Примечание
1Б14-2	180	2	-10х170	200	2.7	5.4		С245-4	Отв.
	209	6	-10х70	174	1.0	6.0		С245-4	
	225	8	-10х125	174	1.7	13.6		С245-4	Отв.
	226	2	-10х85	174	1.2	2.4		С245-4	Отв.
	852	1	ДВУТАВР20Ш1	10420	319.1	319.1		С255-4	Отв.
	Масса напл. металла (1.0%), кг: 3.5					350.0			

Требуется изготовить

Марка эл-та	Кол-во, шт.	Масса, кг марки	Масса, кг всех
1Б14-2	1	350.0	350.0
		Итого:	350.0

Выборка металла

Марка стали	Профиль	ГОСТ или ТУ	Масса, кг
С245-4	-10	ГОСТ 19903-2015	27.4
С255-4	ДВУТАВР20Ш1	ГОСТ Р 57837-2017	319.1
		Масса напл. металла:	3.5
		Итого:	350.0

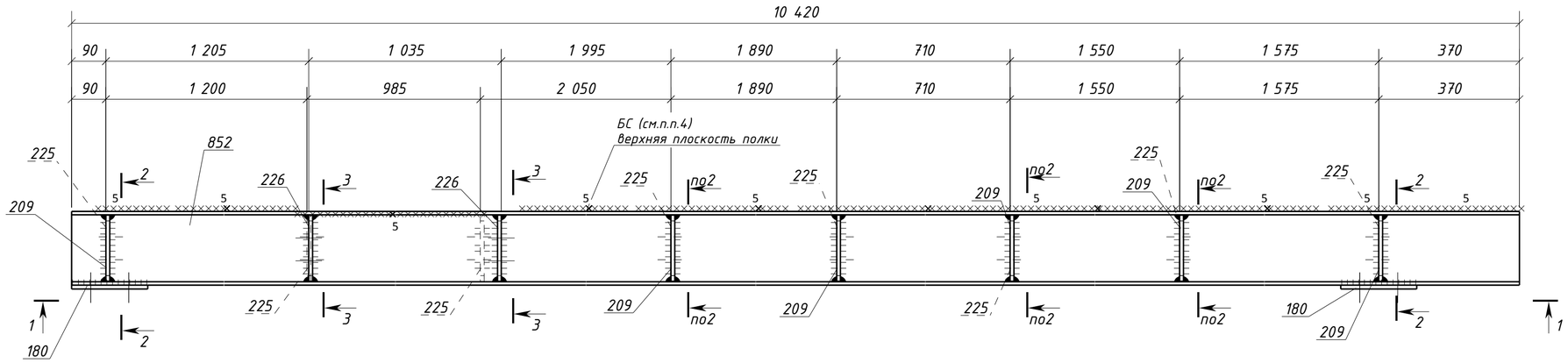

1 – 1

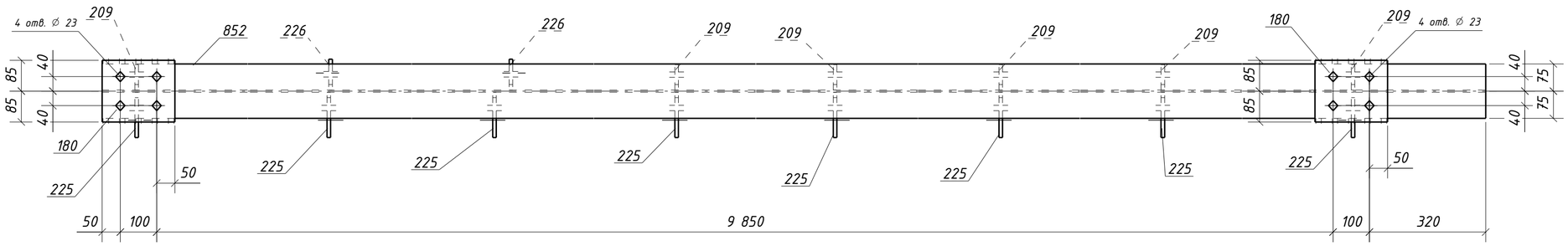

2 – 2

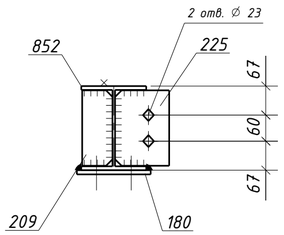

3 – 3

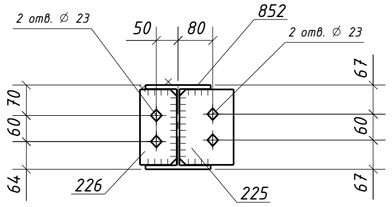

Типовой стык для ДВУТАВР20Ш1 швы с полным проваром УЗК-100%

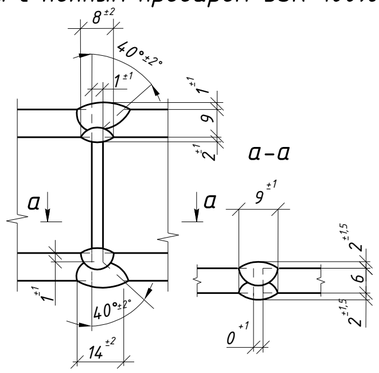

1. Общие данные см. л.1
2. Катеты сварных швов 6 мм, кроме оговоренных;
3. Диаметры отверстий оговорены на чертеже;
4. Места, заштрихованные на чертеже, не окрашивать в соответствии с меткой:
   - БС – с ближней стороны детали;
   - ДС – с дальней стороны детали;
   - БС/ДС – с ближней и с дальней стороны детали.

Условные обозначения:
◇ – отверстие под постоянный болт

Изм.	Кол.уч.	Лист	№док.	Подпись	Дата	1632-2021-2.1.3-КМД		
						Терминал по перевалке минеральных удобрений в морском торговом порту Усть-Луга. Береговые объекты терминала		
						Конвейерная галерея №3	Стадия: Р	Лист: 104 / Листов: 1
Проверил		Толкунов Ю.В.			10.04.24	Балка 1Б14-2	ООО "СОЭКС ИНЖИНИРИНГ"	
Разраб.		Салтымаков С.С.			10.04.24			

Взам. инв. №
Подп. и дата
Инв. № подл.

Формат А2