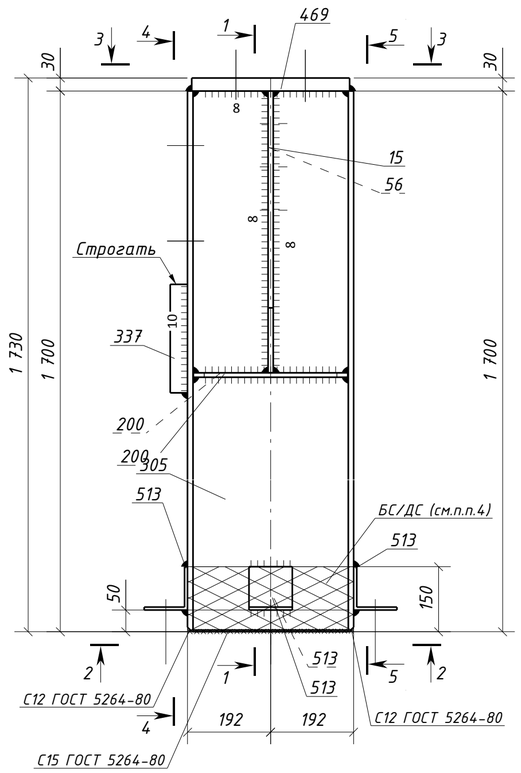

1 – 1

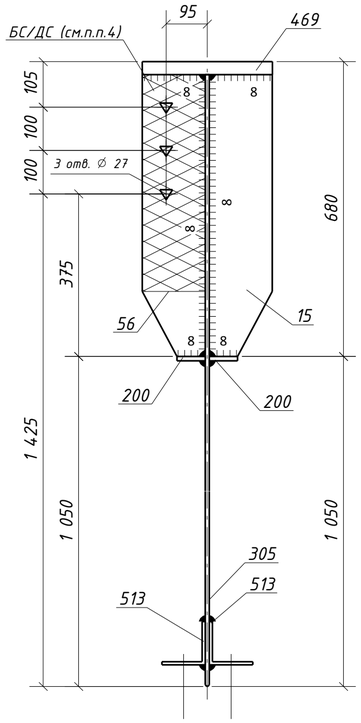

4 – 4

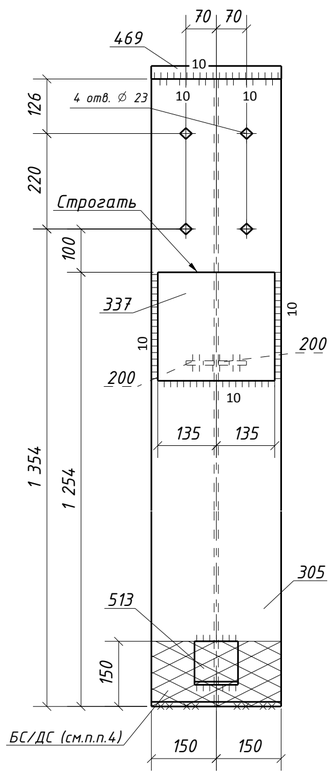

5 – 5

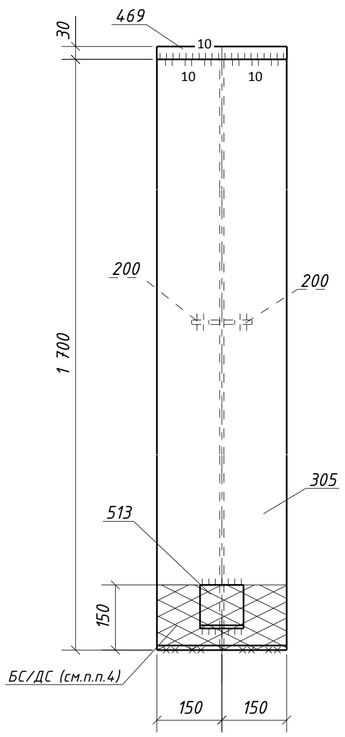

Спецификация металла на один сборочный элемент

Марка эл-та	Дет. №	Кол. шт.	Профиль	Длина, мм	Масса, кг шт.	Масса, кг общ.	Масса, кг марки	Марка стали	Примечание
1К1-21	15	1	-12х145	650	8.9	8.9		С245-4	
	56	1	-12х145	650	8.9	8.9		С245-4	Отв.
	200	2	-10х65	356	1.8	3.6		С245-4	
	305	1	ДВУТАВР40Ш1	1700	150.7	150.7		С255-4	Отв.
	337	1	-40х250	270	21.2	21.2		С355-5	
	469	1	-30х300	364	25.7	25.7		С355-5	Отв.
	513	4	L100х7	100	1.1	4.4		С245-4	Отв.
	Масса напл. металла (1.0%), кг: 2.2						225.6		

Требуется изготовить

Марка эл-та	Кол-во, шт.	Масса, кг марки	Масса, кг всех
1К1-21	2	225.6	451.2
		Итого:	451.2

Выборка металла

Марка стали	Профиль	ГОСТ или ТУ	Масса, кг
С245-4	-10	ГОСТ 19903-2015	7.2
С245-4	-12	ГОСТ 19903-2015	35.6
С245-4	L100х7	ГОСТ 8509-93	8.8
С255-4	ДВУТАВР40Ш1	ГОСТ Р 57837-2017	301.4
С355-5	-30	ГОСТ 19903-2015	51.4
С355-5	-40	ГОСТ 19903-2015	42.4
		Масса напл. металла:	4.4
		Итого:	451.2

2 – 2

(дет. 513 срезать после монтажа)

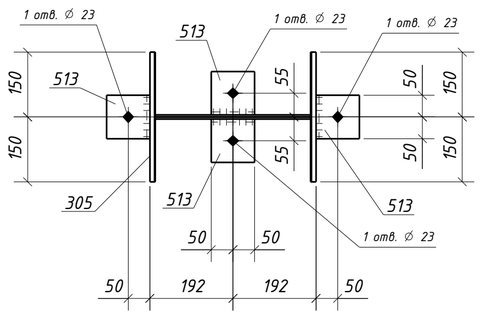

3 – 3

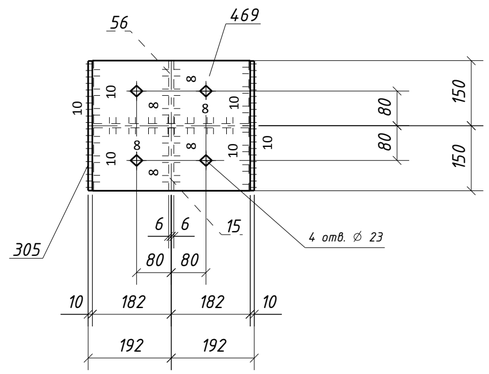

Типовой стык для ДВУТАВР40Ш1 швы с полным проваром УЗК-100%

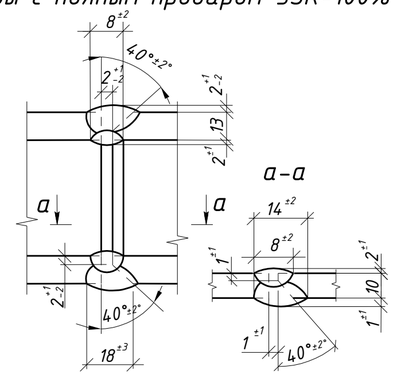

1. Общие данные см. л.1
2. Катеты сварных швов 6 мм, кроме оговоренных;
3. Диаметры отверстий оговорены на чертеже;
4. Места, заштрихованные на чертеже, не окрашивать в соответствии с меткой:
   - БС – с ближней стороны детали;
   - ДС – с дальней стороны детали;
   - БС/ДС – с ближней и с дальней стороны детали.

Условные обозначения:
- ◇ – отверстие под постоянный болт
- ◆ – отверстие под временный болт
- △ – отверстие под высокопрочный болт

Изм.	Кол.уч.	Лист	№док.	Подпись	Дата	1632-2021-2.1.3-КМД		
						Терминал по перевалке минеральных удобрений в морском торговом порту Усть-Луга. Береговые объекты терминала		
						Конвейерная галерея №3	Стадия: Р	Лист: 14.2 / Листов: 1
Проверил		Толкунов Ю.В.			10.04.24	Колонна 1К1-21	ООО "СОЭКС ИНЖИНИРИНГ"	
Разраб.		Салтымаков С.С.			10.04.24			

Взам. инв. №

Подп. и дата

Инв. № подл.

Формат А2