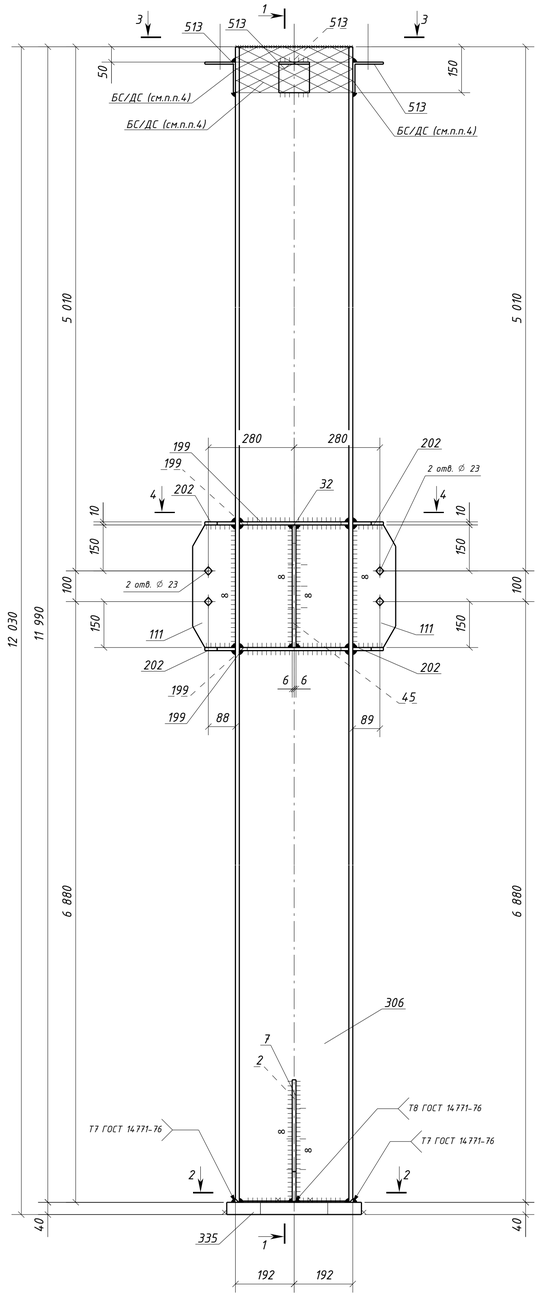

1 – 1

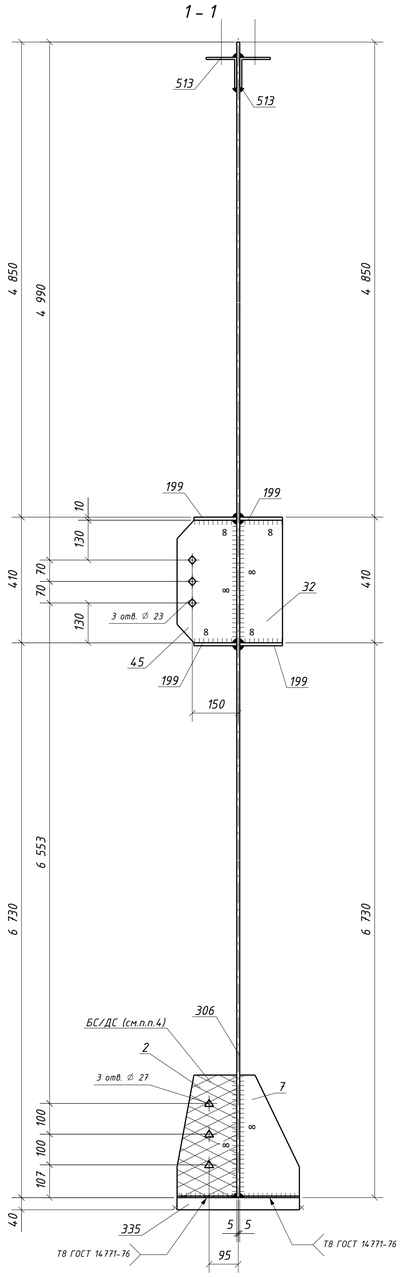

3 – 3

(дет. 513 срезать после монтажа)

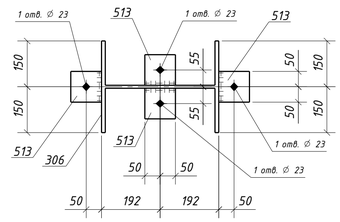

4 – 4

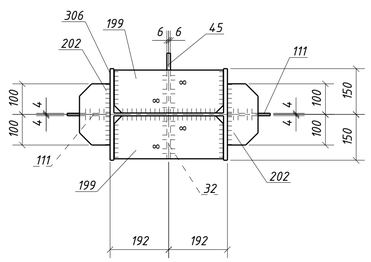

2 – 2

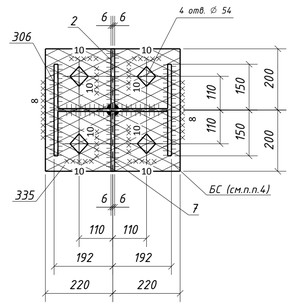

Спецификация металла на один сборочный элемент

Марка эл-та	Дет. №	Кол. шт.	Профиль	Длина, мм	Масса, кг шт.	Масса, кг общ.	Масса, кг марки	Марка стали	Примечание
1К1-22	2	1	-12х195	400	7.3	7.3		С245-4	Отв.
	7	1	-12х195	400	7.3	7.3		С245-4	
	32	1	-12х140	400	5.3	5.3		С245-4	
	45	1	-12х195	400	7.3	7.3		С245-4	Отв.
	111	2	-8х140	400	3.5	7.0		С245-4	Отв.
	199	4	-10х140	356	3.9	15.6		С245-4	
	202	4	-10х100	200	1.6	6.4		С245-4	
	306	1	ДВУТАВР40Ш1	11990	1062.7	1062.7		С255-4	
	335	1	-40х400	440	55.3	55.3		С355-5	Отв.
	513	4	L100х7	100	1.1	4.4		С245-4	Отв.
	Масса напл. металла (1.0%), кг: 11.8						1190.4		

Требуется изготовить

Марка эл-та	Кол-во, шт.	Масса, кг марки	Масса, кг всех
1К1-22	4	1190.4	4 761.6
		Итого:	4 761.6

Выборка металла

Марка стали	Профиль	ГОСТ или ТУ	Масса, кг
С245-4	-8	ГОСТ 19903-2015	28.0
С245-4	-10	ГОСТ 19903-2015	88.0
С245-4	-12	ГОСТ 19903-2015	108.8
С245-4	L100х7	ГОСТ 8509-93	17.6
С255-4	ДВУТАВР40Ш1	ГОСТ Р 57837-2017	4250.8
С355-5	-40	ГОСТ 19903-2015	221.2
		Масса напл. металла:	47.2
		Итого:	4 761.6

Типовой стык для ДВУТАВР40Ш1 швы с полным проваром УЗК-100%

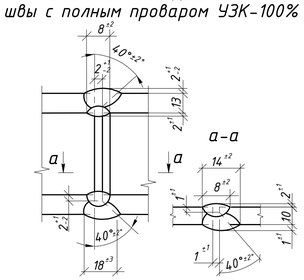

1. Общие данные см. л.1
2. Катеты сварных швов 6 мм, кроме оговоренных;
3. Диаметры отверстий оговорены на чертеже;
4. Места, заштрихованные на чертеже, не окрашивать в соответствии с меткой:
   - БС – с ближней стороны детали;
   - ДС – с дальней стороны детали;
   - БС/ДС – с ближней и с дальней стороны детали.

Условные обозначения:
- ◇ – отверстие под постоянный болт
- ◆ – отверстие под временный болт
- △ – отверстие под высокопрочный болт

Т7 ГОСТ 14771-76* (полный провар)

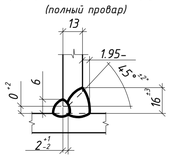

Т8 ГОСТ 14771-76* (полный провар)

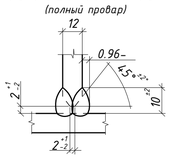

						1632-2021-2.1.3-КМД		
						Терминал по перевалке минеральных удобрений в морском торговом порту Усть-Луга. Береговые объекты терминала		
Изм.	Кол.уч.	Лист	№док.	Подпись	Дата	Конвейерная галерея №3	Стадия	Лист	Листов
							Р	143	1
Проверил		Толкунов Ю.В.			10.04.24	Колонна 1К1-22			
Разраб.		Салтыков С.С.			10.04.24				

Взам. инв. №

Подп. и дата

Инв. № подл.

Формат А1