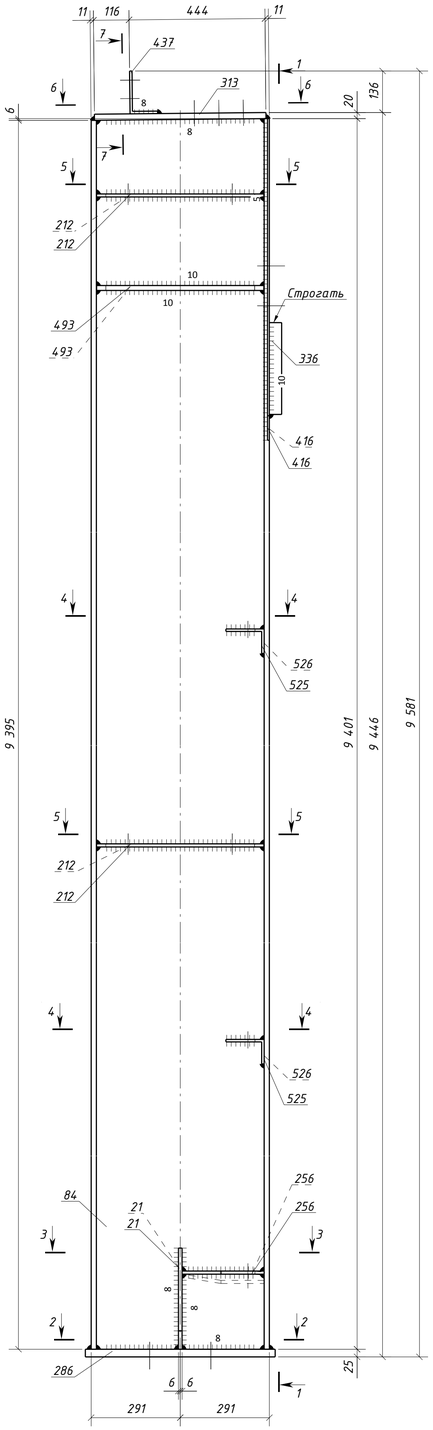

1 – 1

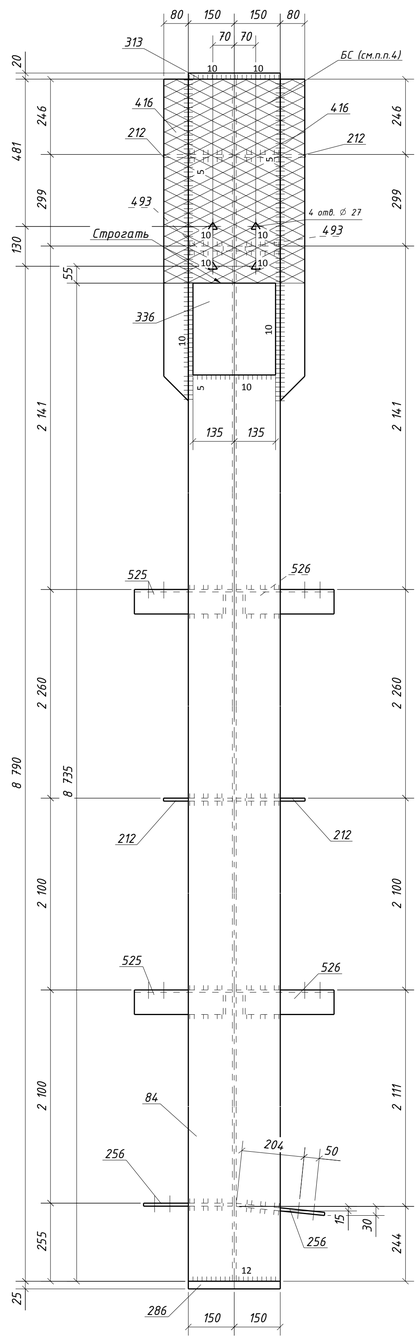

6 – 6

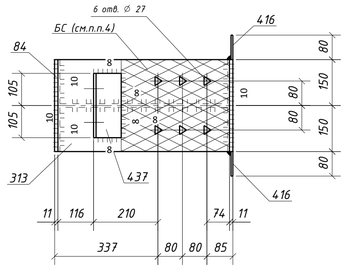

4 – 4

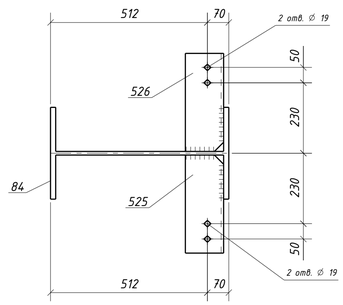

7 – 7

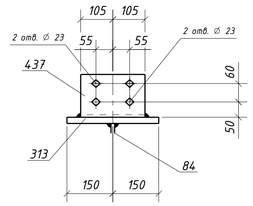

3 – 3

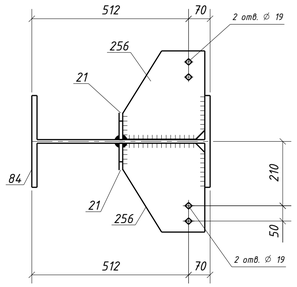

5 – 5

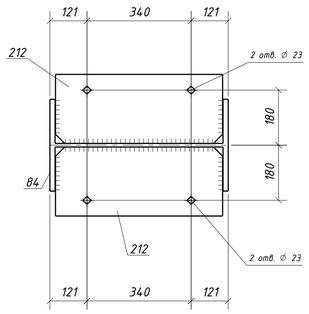

2 – 2

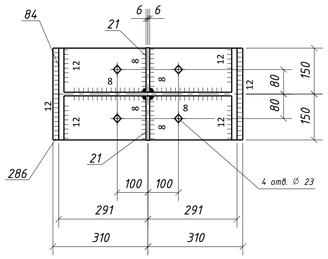

Спецификация металла на один сборочный элемент

Марка эл-та	Дет. №	Кол. шт.	Профиль	Длина, мм	Масса, кг шт.	Масса, кг общ.	Масса, кг марки	Марка стали	Примечание
1КЗ-3	21	2	-12х145	330	4.5	9.0		С245-4	
	84	1	ДВУТАВР60Ш1	9401	1287.7	1287.7		С255-4	Отв.
	212	4	-10х225	546	9.6	38.4		С245-4	Отв.
	256	2	-10х268	290	6.1	12.2		С245-4	Отв.
	286	1	-25х300	620	36.5	36.5		С255-4	Отв.
	313	1	-20х300	560	26.4	26.4		С255-4	Отв.
	336	1	-40х270	300	25.4	25.4		С355-5	
	416	2	-6х80	1050	4.0	8.0		С245-4	
	437	1	L140х90х8	210	3.0	3.0		С245-4	Отв.
	493	2	-16х145	546	9.8	19.6		С245-4	
	525	2	L125х80х8	320	4.0	8.0		С245-4	Отв.
	526	2	L125х80х8	320	4.0	8.0		С245-4	Отв.
	Масса напл. металла (1.0%), кг: 14.8					1497.0			

Требуется изготовить

Марка эл-та	Кол-во, шт.	Масса, кг марки	Масса, кг всех
1КЗ-3	1	1497.0	1497.0
		Итого:	1497.0

Выборка металла

Марка стали	Профиль	ГОСТ или ТУ	Масса, кг
С245-4	-6	ГОСТ 19903-2015	8.0
С245-4	-10	ГОСТ 19903-2015	50.6
С245-4	-12	ГОСТ 19903-2015	9.0
С245-4	-16	ГОСТ 19903-2015	19.6
С245-4	L125х80х8	ГОСТ 8510-93	16.0
С245-4	L140х90х8	ГОСТ 8510-93	3.0
С255-4	-20	ГОСТ 19903-2015	26.4
С255-4	-25	ГОСТ 19903-2015	36.5
С255-4	ДВУТАВР60Ш1	ГОСТ Р 57837-2017	1287.7
С355-5	-40	ГОСТ 19903-2015	25.4
		Масса напл. металла:	14.8
		Итого:	1497.0

Типовой стык для ДВУТАВР60Ш1 швы с полным проваром УЗК-100%

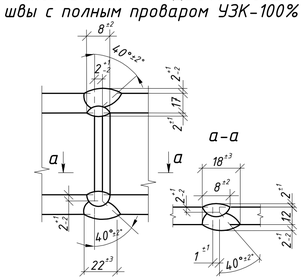

1. Общие данные см. л.1
2. Катеты сварных швов 6 мм, кроме оговоренных;
3. Диаметры отверстий оговорены на чертеже;
4. Места, заштрихованные на чертеже, не окрашивать в соответствии с меткой:
   - БС – с ближней стороны детали;
   - ДС – с дальней стороны детали;
   - БС/ДС – с ближней и с дальней стороны детали.

Условные обозначения:
◇ – отверстие под постоянный болт
△ – отверстие под высокопрочный болт

Изм.	Кол.уч.	Лист	№док.	Подпись	Дата	1632-2021-2.1.3-КМД		
						Терминал по перевалке минеральных удобрений в морском торговом порту Усть-Луга. Береговые объекты терминала		
						Конвейерная галерея №3	Стадия: Р	Лист: 151 / Листов: 1
Проверил		Толкунов Ю.В.			10.04.24	Колонна 1КЗ-3		
Разраб.		Салтыков С.С.			10.04.24			

Взам. инв. №
Подп. и дата
Инв. № подл.

Формат А1