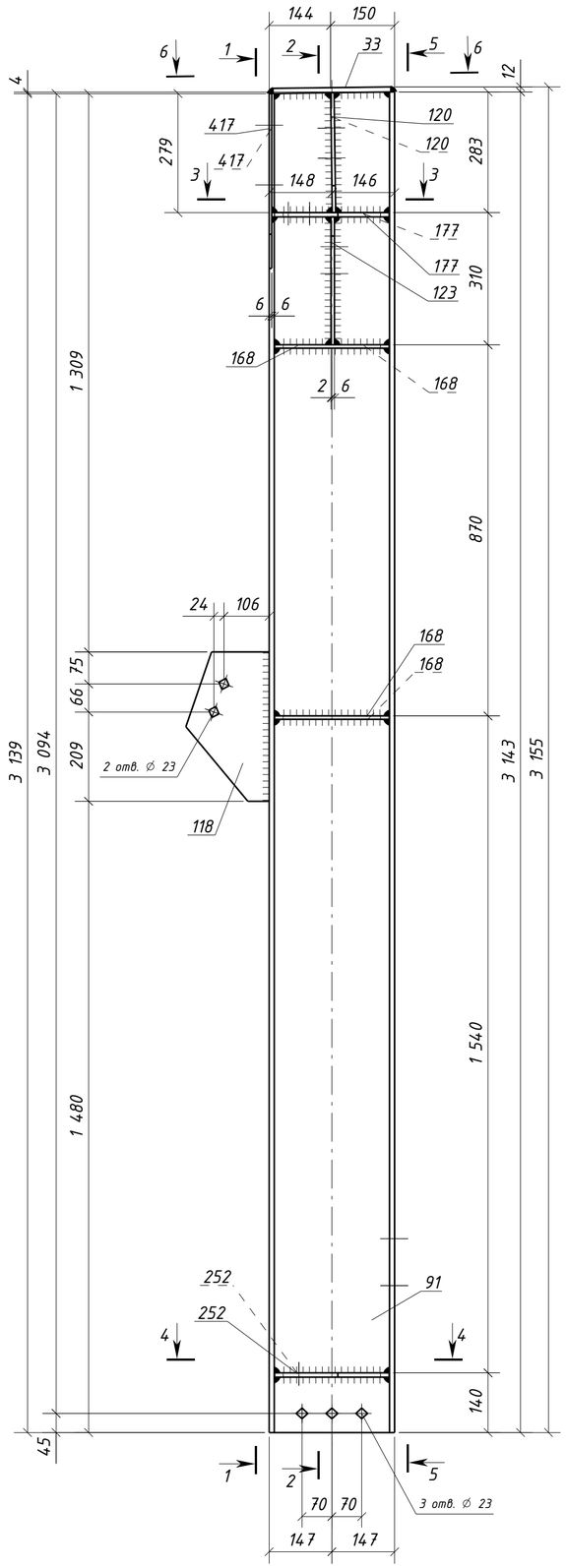


## 1 – 1

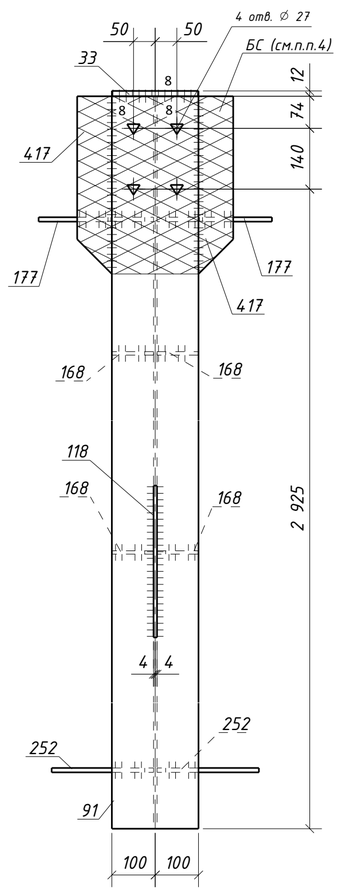


## 5 – 5

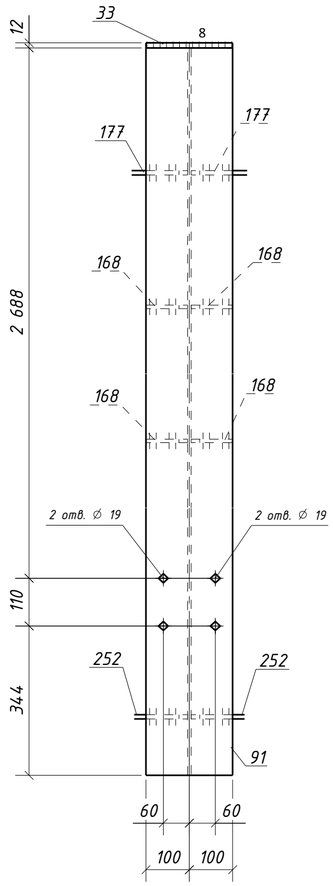


## 2 – 2

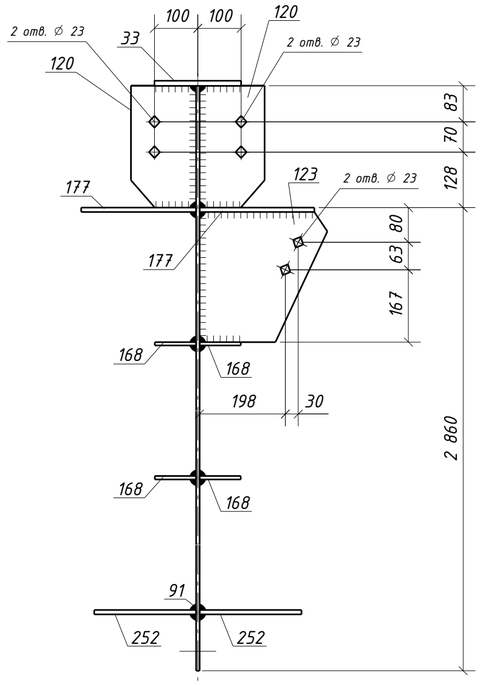


## 6 – 6

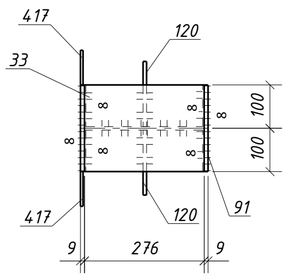


## 4 – 4

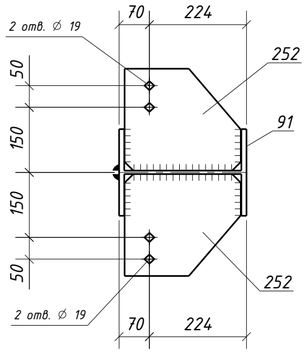


## 3 – 3

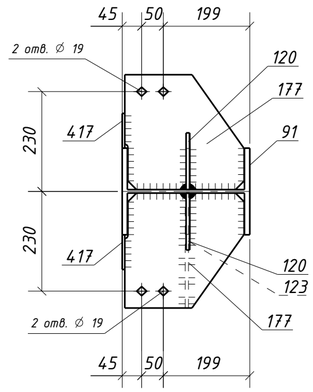


## Типовой стык для ДВУТАВР30Ш1 швы с полным проваром УЗК-100%

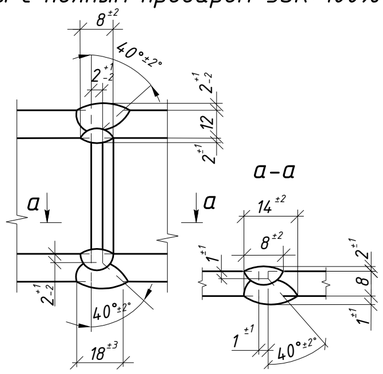


## Спецификация металла на один сборочный элемент

| Марка эл-та | Дет. № | Кол. шт. | Профиль | Длина, мм | Масса, кг шт. | Масса, кг общ. | Масса, кг марки | Марка стали | Примечание |
|---|---|---|---|---|---|---|---|---|---|
| 1К4-4 | 33 | 1 | -12х200 | 276 | 5.2 | 5.2 | | С245-4 | |
| | 91 | 1 | ДВУТАВР30Ш1 | 3143 | 178.6 | 178.6 | | С255-4 | Отв. |
| | 118 | 1 | -8х195 | 350 | 4.3 | 4.3 | | С245-4 | Отв. |
| | 120 | 2 | -8х150 | 281 | 2.6 | 5.2 | | С245-4 | Отв. |
| | 123 | 1 | -8х295 | 300 | 5.6 | 5.6 | | С245-4 | Отв. |
| | 168 | 4 | -8х95 | 268 | 1.6 | 6.4 | | С245-4 | |
| | 177 | 2 | -10х265 | 275 | 5.7 | 11.4 | | С245-4 | Отв. |
| | 252 | 2 | -10х235 | 268 | 4.9 | 9.8 | | С245-4 | Отв. |
| | 417 | 2 | -6х80 | 410 | 1.5 | 3.0 | | С245-4 | |
| | Масса напл. металла (1.0%), кг: 2.3 | | | | | | 231.8 | | |

## Требуется изготовить

| Марка эл-та | Кол-во, шт. | Масса, кг марки | Масса, кг всех |
|---|---|---|---|
| 1К4-4 | 1 | 231.8 | 231.8 |
| | | | |
| | | Итого: | 231.8 |

## Выборка металла

| Марка стали | Профиль | ГОСТ или ТУ | Масса, кг |
|---|---|---|---|
| С245-4 | -6 | ГОСТ 19903-2015 | 3.0 |
| С245-4 | -8 | ГОСТ 19903-2015 | 21.5 |
| С245-4 | -10 | ГОСТ 19903-2015 | 21.2 |
| С245-4 | -12 | ГОСТ 19903-2015 | 5.2 |
| С255-4 | ДВУТАВР30Ш1 | ГОСТ Р 57837-2017 | 178.6 |
| | | | |
| | | Масса напл. металла: | 2.3 |
| | | Итого: | 231.8 |

1. Общие данные см. л.1
2. Катеты сварных швов 6 мм, кроме оговоренных;
3. Диаметры отверстий оговорены на чертеже;
4. Места, заштрихованные на чертеже, не окрашивать в соответствии с меткой:
   - БС – с ближней стороны детали;
   - ДС – с дальней стороны детали;
   - БС/ДС – с ближней и с дальней стороны детали.

Условные обозначения:
◇ – отверстие под постоянный болт
△ – отверстие под высокопрочный болт

| Изм. | Кол.уч. | Лист | №док. | Подпись | Дата | 1632-2021-2.1.3-КМД | | |
|---|---|---|---|---|---|---|---|---|
| | | | | | | Терминал по перевалке минеральных удобрений в морском торговом порту Усть-Луга. Береговые объекты терминала | | |
| | | | | | | Конвейерная галерея №3 | Стадия: Р | Лист: 161 / Листов: 1 |
| Проверил | | Толкунов Ю.В. | | | 10.04.24 | Колонна 1К4-4 | | |
| Разраб. | | Салтымаков С.С. | | | 10.04.24 | | | |

Взам. инв. №
Подп. и дата
Инв. № подл.

Формат А2