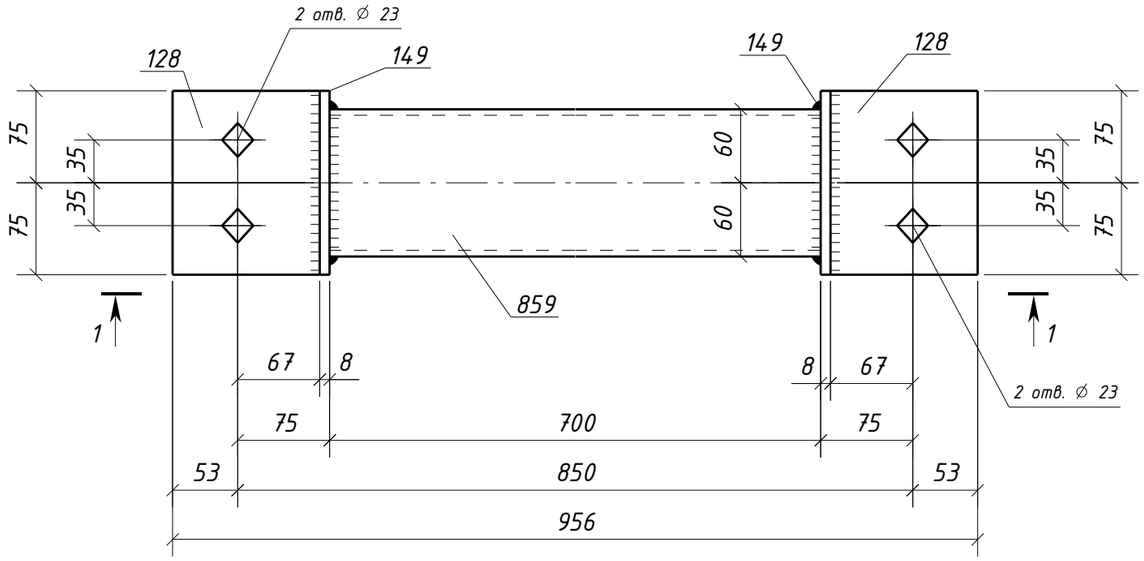

1 – 1

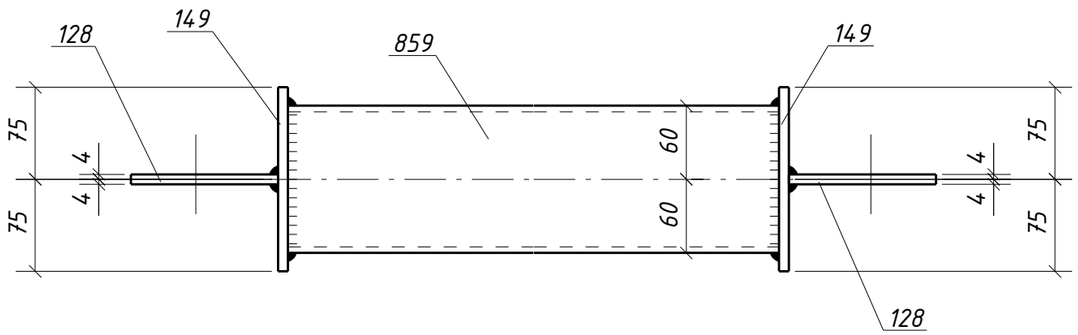

Спецификация металла на один сборочный элемент

Марка эл-та	Дет. №	Кол. шт.	Профиль	Длина, мм	Масса, кг			Марка стали	Примечание
					шт.	общ.	марки		
1КР1-2	128	2	-8х120	150	1.1	2.2		С245-4	Отв.
	149	2	-8х150	150	1.4	2.8		С245-4	
	859	1	ГН []120х5.0	700	12.3	12.3		С245-4	
	Масса напл. металла (1.0%), кг: 0.2						17.5		

Требуется изготовить

Марка эл-та	Кол-во, шт.	Масса, кг	
		марки	всех
1КР1-2	4	17.5	70.0
		Итого:	70.0

Выборка металла

Марка стали	Профиль	ГОСТ или ТУ	Масса, кг
С245-4	-8	ГОСТ 19903-2015	20.0
С245-4	Тр.кв.120х5.0	ГОСТ 30245-2003	49.2
		Масса напл. металла:	0.8
		Итого:	70.0

1. Общие данные см. л.1
2. Катеты сварных швов 6 мм, кроме оговоренных;
3. Диаметры отверстий оговорены на чертеже;
4. Места, заштрихованные на чертеже, не окрашивать в соответствии с меткой:
   -БС – с ближней стороны детали;
   -ДС – с дальней стороны детали;
   -БС/ДС – с ближней и с дальней стороны детали.

Условные обозначения:
⊕ – отверстие под постоянный болт

Изм.	Кол.уч.	Лист	№док.	Подпись	Дата
Проверил		Толкунов Ю.В.			10.04.24
Разраб.		Салтымаков С.С.			10.04.24

1632-2021-2.1.3-КМД

Терминал по перевалке минеральных удобрений в морском торговом порту Усть-Луга. Береговые объекты терминала

Конвейерная галерея №3

Стадия	Лист	Листов
Р	169	1

Кронштейн 1КР1-2

ООО "СОЭКС ИНЖИНИРИНГ"

Взам. инв. №

Подп. и дата

Инв. № подл.

Формат А3