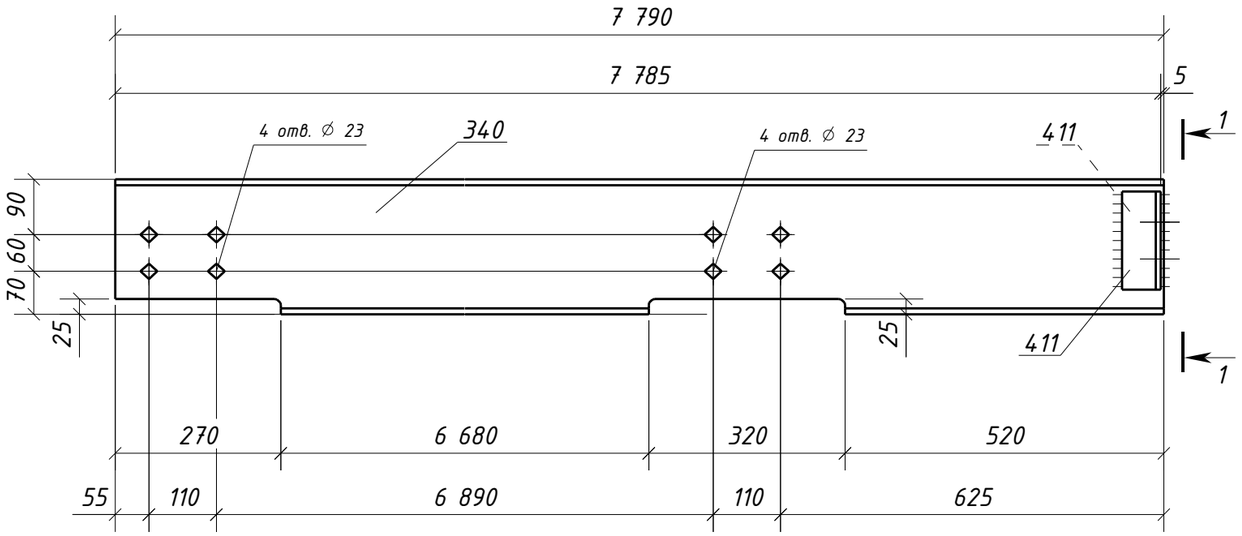


## Спецификация металла на один сборочный элемент

| Марка эл-та | Дет. № | Кол. шт. | Профиль | Длина, мм | Масса, кг шт. | Масса, кг общ. | Масса, кг марки | Марка стали | Примечание |
|---|---|---|---|---|---|---|---|---|---|
| 1П1-4 | 340 | 1 | Швеллер22П | 7790 | 163.3 | 163.3 | | С245-4 | Отв. |
| | 411 | 2 | L100х63х8 | 160 | 1.6 | 3.2 | | С245-4 | Отв. |
| | Масса напл. металла (1.0%), кг: 1.7 | | | | | | 168.2 | | |

## Требуется изготовить

| Марка эл-та | Кол-во, шт. | Масса, кг марки | Масса, кг всех |
|---|---|---|---|
| 1П1-4 | 6 | 168.2 | 1009.2 |
| | | | |
| | | Итого: | 1009.2 |

## Выборка металла

| Марка стали | Профиль | ГОСТ или ТУ | Масса, кг |
|---|---|---|---|
| С245-4 | L100х63х8 | ГОСТ 8510-93 | 19.2 |
| С245-4 | Швеллер22П | ГОСТ 8240-97 | 979.8 |
| | | | |
| | | Масса напл. металла: | 10.2 |
| | | Итого: | 1009.2 |

## 1 - 1

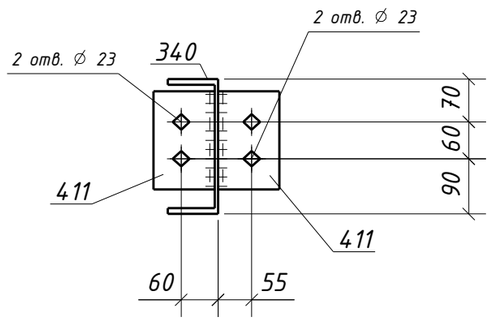


## Типовой стык для Швеллер22П/У швы с полным проваром УЗК-100%

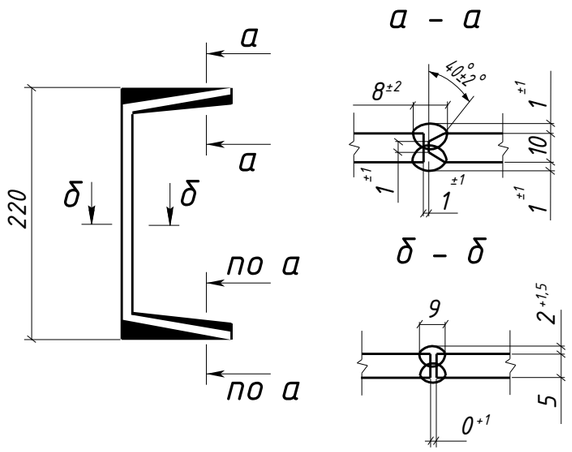


1. Общие данные см. л.1
2. Катеты сварных швов 6 мм, кроме оговоренных;
3. Диаметры отверстий оговорены на чертеже;
4. Места, заштрихованные на чертеже, не окрашивать в соответствии с меткой:
   -БС - с ближней стороны детали;
   -ДС - с дальней стороны детали;
   -БС/ДС - с ближней и с дальней стороны детали.

Условные обозначения:
⊕ - отверстие под постоянный болт

| Изм. | Кол.уч. | Лист | №док. | Подпись | Дата | 1632-2021-2.1.3-КМД | | |
|---|---|---|---|---|---|---|---|---|
| | | | | | | Терминал по перевалке минеральных удобрений в морском торговом порту Усть-Луга. Береговые объекты терминала | | |
| | | | | | | Конвейерная галерея №3 | Стадия: Р | Лист: 410 / Листов: 1 |
| Проверил | | Толкунов Ю.В. | | | 10.04.24 | Прогон 1П1-4 | | |
| Разраб. | | Салтымаков С.С. | | | 10.04.24 | | | |

Взам. инв. №
Подп. и дата
Инв. № подл.

Формат А3