Спецификация металла на один сборочный элемент

Марка эл-та	Дет. №	Кол. шт.	Профиль	Длина, мм	Масса, кг шт.	Масса, кг общ.	Масса, кг марки	Марка стали	Примечание
1Щ1-3	422	3	-6х100	100	0.5	1.5		С245-4	
	423	3	-6х50	120	0.3	0.9		С245-4	
	570	2	-4х50	2320	3.6	7.2		С235	
	663	3	Круг16	466	0.7	2.1		С245-4	
	677	1	Риф4*431	2480	35.3	35.3		С245	
	978	3	0 21.3х2.5	60	0.07	0.21		С235	
	Масса напл. металла (1.0%), кг: 0.5						47.7		

Требуется изготовить

Марка эл-та	Кол-во, шт.	Масса, кг марки	Масса, кг всех
1Щ1-3	4	47.7	190.8
		Итого:	190.8

Выборка металла

Марка стали	Профиль	ГОСТ или ТУ	Масса, кг
С235	-4	ГОСТ 19903-2015	28.8
С235	Труба21.3х2.5	ГОСТ 3262-75	0.8
С245-4	-6	ГОСТ 19903-2015	9.6
С245-4	Круг16	ГОСТ 2590-88	8.4
С245	Риф4	ГОСТ 8568-77	141.2
		Масса напл. металла:	2.0
		Итого:	190.8

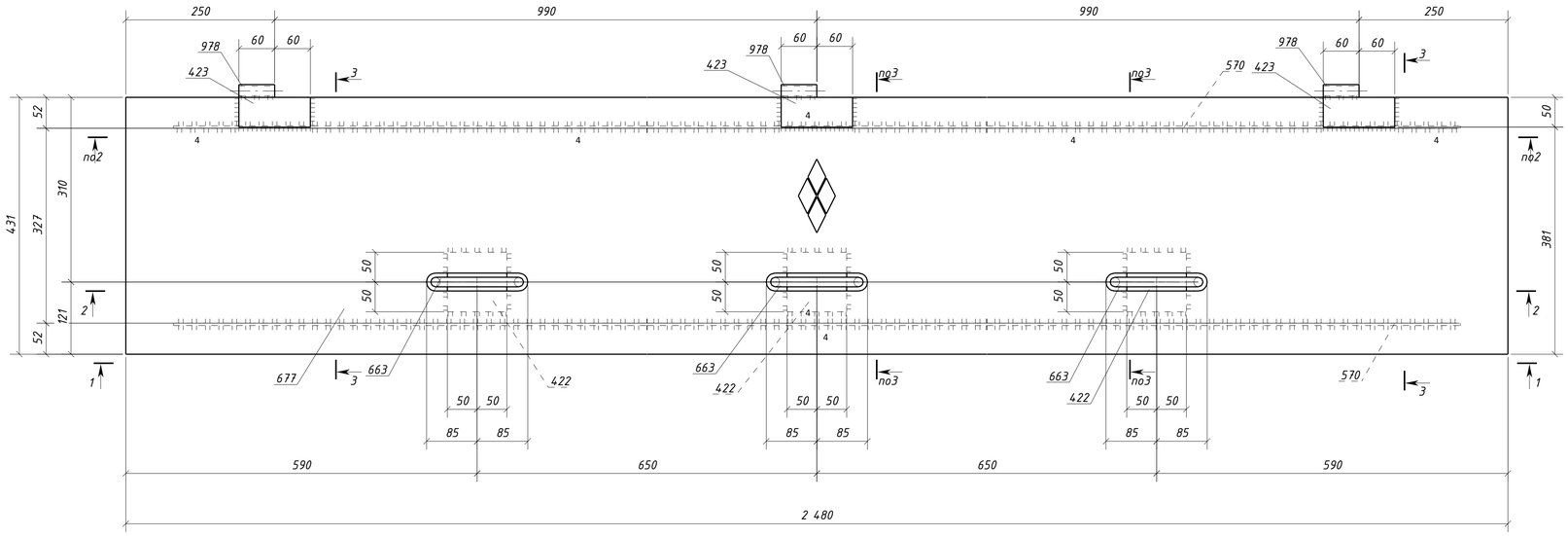

1 - 1

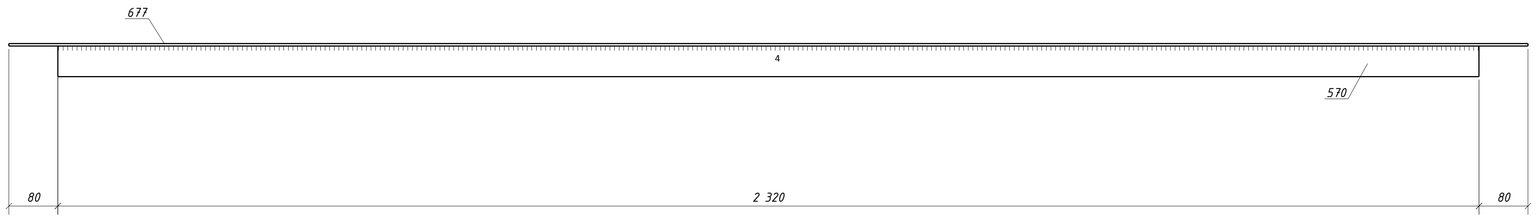

2 - 2

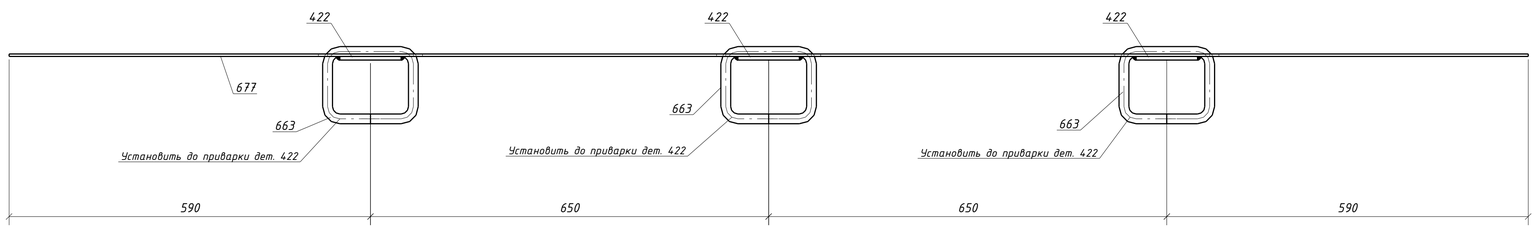

3 - 3

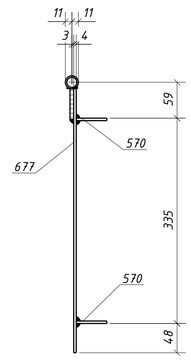

1. Общие данные см. л.1
2. Катеты сварных швов 5 мм, кроме оговоренных;
3. Диаметры отверстий оговорены на чертеже;
4. Места, заштрихованные на чертеже, не окрашивать в соответствии с меткой:
   -БС - с ближней стороны детали;
   -ДС - с дальней стороны детали;
   -БС/ДС - с ближней и с дальней стороны детали.

Изм.	Кол.уч.	Лист	№док.	Подпись	Дата	1632-2021-2.1.3-КМД			
						Терминал по перевалке минеральных удобрений в морском торговом порту Усть-Луга. Береговые объекты терминала			
						Конвейерная галерея №3	Стадия	Лист	Листов
							Р	572	1
Проверил		Толкунов Ю.В.			10.04.24	Щит 1Щ1-3			
Разраб.		Салтыков С.С.			10.04.24				

Взам. инв. №
Подп. и дата
Инв. № подл.

Формат А1