Спецификация металла на один сборочный элемент

Марка эл-та	Дет. №	Кол. шт.	Профиль	Длина, мм	Масса, кг шт.	Масса, кг общ.	Масса, кг марки	Марка стали	Примечание
1Б1-2	14	1	-12х384	863	15.6	15.6		С245-4	
	46	4	-12х170	838	13.4	53.6		С245-4	Отв.
	132	2	-8х120	180	1.4	2.8		С245-4	Отв.
	134	2	-8х175	180	2.0	4.0		С245-4	Отв.
	189	1	-10х250	270	5.3	5.3		С245-4	Отв.
	190	1	-10х250	270	5.3	5.3		С245-4	Отв.
	214	14	-10х170	838	11.2	156.8		С245-4	Отв.
	236	2	-10х80	350	2.2	4.4		С245-4	
	288	4	-25х170	838	27.8	111.2		С255-4	
	290	1	-25х170	838	27.5	27.5		С255-4	
	291	1	-25х170	838	27.5	27.5		С255-4	
	297	1	-25х170	838	27.8	27.8		С255-4	Отв.
	298	1	-25х170	887	29.6	29.6		С255-4	Отв.
	299	1	-25х170	887	29.6	29.6		С255-4	
	301	1	-25х170	838	27.8	27.8		С255-4	Отв.
	448	1	-30х350	2870	236.4	236.4		С255-4	
	449	1	-30х350	1980	162.9	162.9		С255-4	
	450	1	-30х350	1100	90.4	90.4		С255-4	
	452	2	-30х170	838	33.3	66.6		С255-4	
	459	1	-30х350	944	77.4	77.4		С255-4	
	461	2	-30х350	5980	492.5	985.0		С255-4	
	463	1	-30х350	2870	236.4	236.4		С255-4	Отв.
	464	1	-30х350	3565	293.6	293.6		С255-4	Отв.
	465	1	-30х350	3529	290.7	290.7		С255-4	Отв.
	475	1	-16х840	1100	115.9	115.9		С255-4	
	481	1	-16х350	890	39.1	39.1		С245-4	
	484	1	-16х840	5980	630.4	630.4		С255-4	
	485	1	-16х840	3779	398.7	398.7		С255-4	
	487	1	-16х840	2620	276.4	276.4		С255-4	
	501	2	-16х170	838	17.9	35.8		С245-4	Отв.
	523	1	L125х80х8	320	4.0	4.0		С245-4	Отв.
	524	1	L125х80х8	320	4.0	4.0		С245-4	Отв.
	Масса напл. металла (1.0%), кг: 44.7					4517.2			

Требуется изготовить

Марка эл-та	Кол-во, шт.	Масса, кг марки	Масса, кг всех
1Б1-2	1	4517.2	4517.2
		Итого:	4517.2

Выборка металла

Марка стали	Профиль	ГОСТ или ТУ	Масса, кг
С245-4	-8	ГОСТ 19903-2015	6.8
С245-4	-10	ГОСТ 19903-2015	171.8
С245-4	-12	ГОСТ 19903-2015	69.2
С245-4	-16	ГОСТ 19903-2015	74.9
С245-4	L125х80х8	ГОСТ 8510-93	8.0
С255-4	-16	ГОСТ 19903-2015	1421.4
С255-4	-25	ГОСТ 19903-2015	281.0
С255-4	-30	ГОСТ 19903-2015	2439.4
		Масса напл. металла:	44.7
		Итого:	4517.2

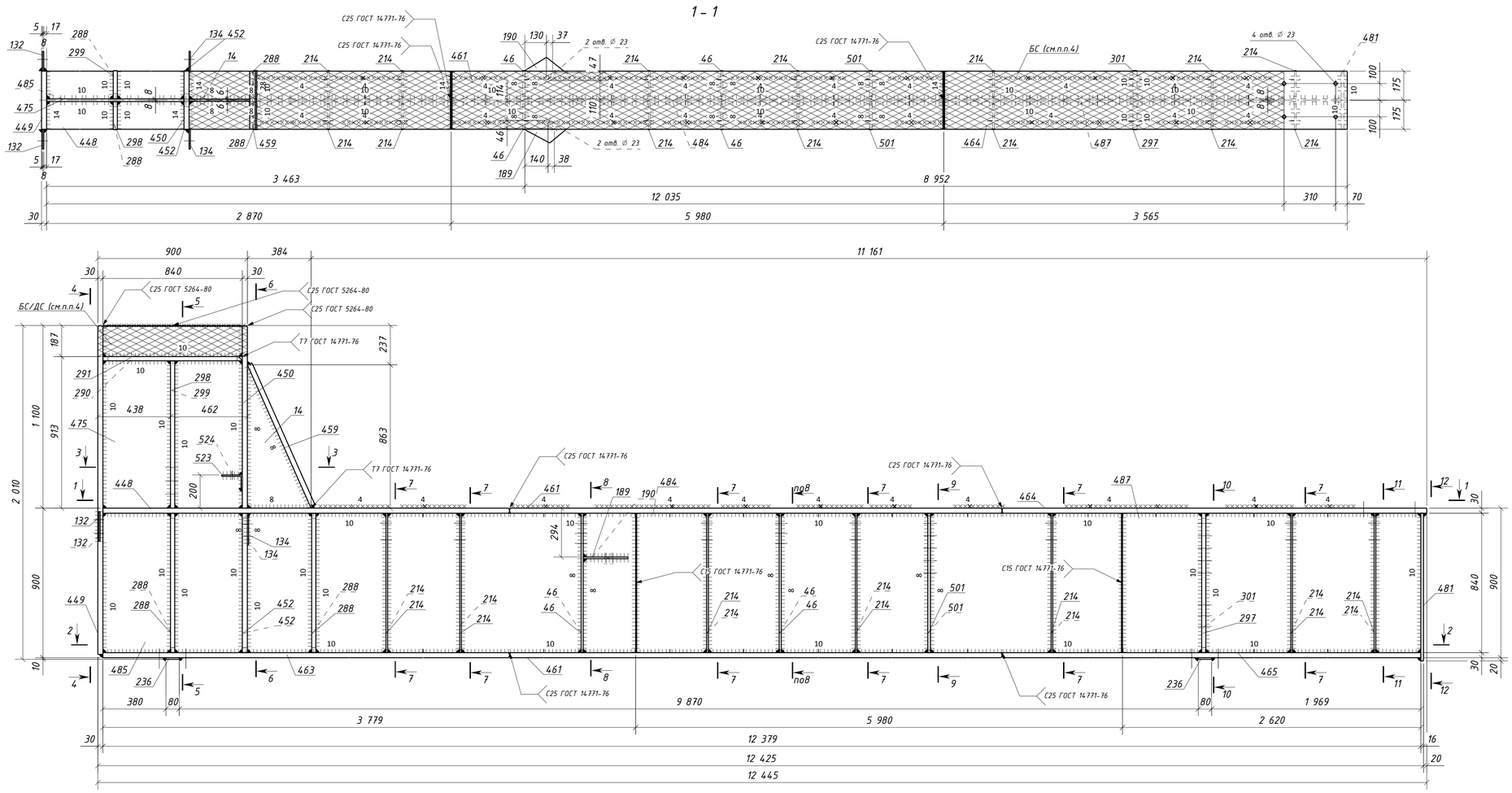

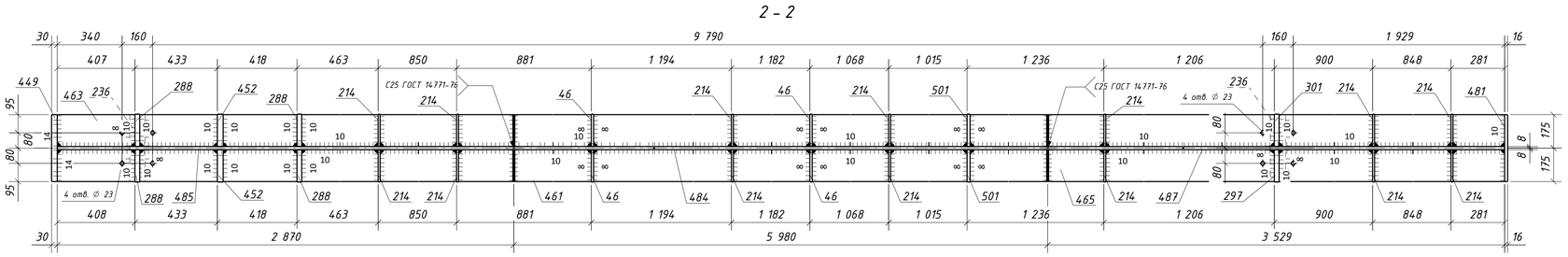

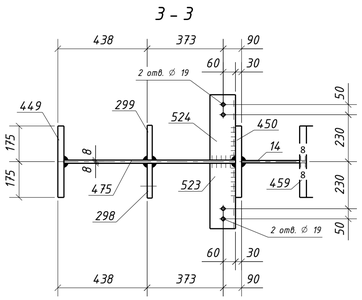

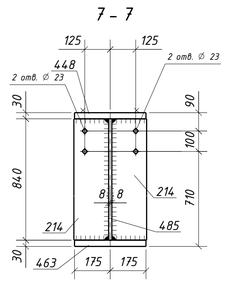

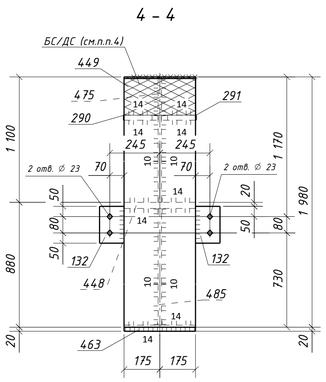

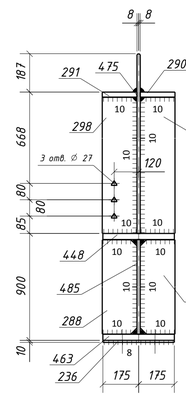

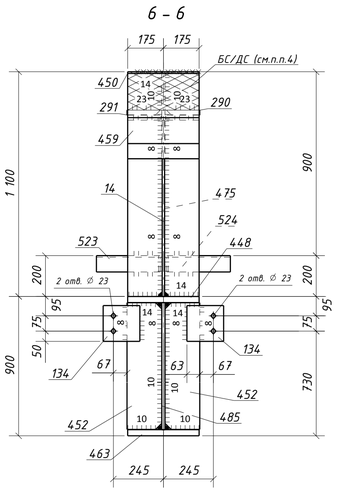

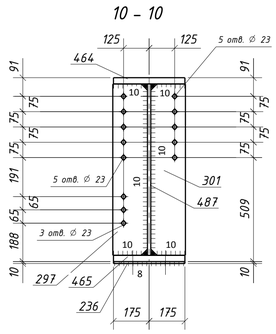

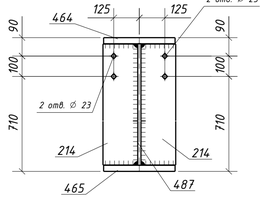

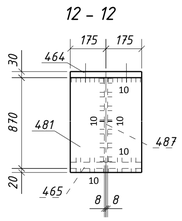

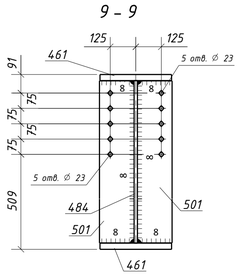

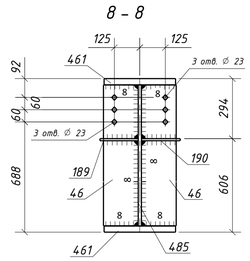

1. Общие данные см. л.1
2. Катеты сварных швов 6 мм, кроме оговоренных;
3. Диаметры отверстий оговорены на чертеже;
4. Места, заштрихованные на чертеже, не окрашивать в соответствии с меткой:
   -БС - с ближней стороны детали;
   -ДС - с дальней стороны детали;
   -БС/ДС - с ближней и с дальней стороны детали.

6. Детали допускается стыковать. Раскрой согласовывать с начальником группы КБ.
Условные обозначения:
◇ - отверстие под постоянный болт
△ - отверстие под высокопрочный болт

С15 ГОСТ 14771-76* (полный провар)

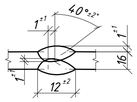

С25 ГОСТ 14771-76* (полный провар)

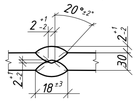

Т7 ГОСТ 14771-76* (полный провар)

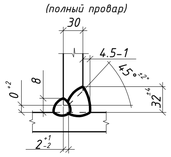

Изм.	Кол.уч.	Лист	№док.	Подпись	Дата	1632-2021-2.1.3-КМД		
						Терминал по перевалке минеральных удобрений в морском торговом порту Усть-Луга. Береговые объекты терминала		
						Конвейерная галерея №3	Стадия: Р	Лист: 5 / Листов: 1
Проверил		Толкунов Ю.В.			10.04.24	Балка 1Б1-2		
Разраб.		Салтыков С.С.			10.04.24			

Взам. инв. №
Подп. и дата
Инв. № подл.

Формат А1