## Спецификация металла на один сборочный элемент

| Марка эл-та | Дет. № | Кол. шт. | Профиль | Длина, мм | Масса, кг шт. | Масса, кг общ. | Масса, кг марки | Марка стали | Примечание |
|---|---|---|---|---|---|---|---|---|---|
| 1Б1-4 | 14 | 1 | -12х384 | 863 | 15.6 | 15.6 | | С245-4 | |
| | 132 | 2 | -8х120 | 180 | 1.4 | 2.8 | | С245-4 | Отв. |
| | 134 | 2 | -8х175 | 180 | 2.0 | 4.0 | | С245-4 | Отв. |
| | 176 | 2 | -10х390 | 431 | 10.4 | 20.8 | | С245-4 | Отв. |
| | 188 | 2 | -10х255 | 270 | 5.4 | 10.8 | | С245-4 | Отв. |
| | 214 | 14 | -10х170 | 838 | 11.2 | 156.8 | | С245-4 | Отв. |
| | 236 | 2 | -10х80 | 350 | 2.2 | 4.4 | | С245-4 | |
| | 288 | 4 | -25х170 | 838 | 27.8 | 111.2 | | С255-4 | |
| | 290 | 1 | -25х170 | 838 | 27.5 | 27.5 | | С255-4 | |
| | 291 | 1 | -25х170 | 838 | 27.5 | 27.5 | | С255-4 | |
| | 299 | 2 | -25х170 | 887 | 29.6 | 59.2 | | С255-4 | |
| | 301 | 2 | -25х170 | 838 | 27.8 | 55.6 | | С255-4 | Отв. |
| | 419 | 2 | -6х80 | 340 | 1.3 | 2.6 | | С245-4 | |
| | 448 | 1 | -30х350 | 2870 | 236.4 | 236.4 | | С255-4 | |
| | 449 | 1 | -30х350 | 1980 | 162.9 | 162.9 | | С255-4 | |
| | 450 | 1 | -30х350 | 1100 | 90.4 | 90.4 | | С255-4 | |
| | 452 | 2 | -30х170 | 838 | 33.3 | 66.6 | | С255-4 | |
| | 459 | 1 | -30х350 | 944 | 77.4 | 77.4 | | С255-4 | |
| | 461 | 2 | -30х350 | 5980 | 492.5 | 985.0 | | С255-4 | |
| | 464 | 1 | -30х350 | 3565 | 293.6 | 293.6 | | С255-4 | Отв. |
| | 466 | 1 | -30х350 | 2870 | 236.4 | 236.4 | | С255-4 | Отв. |
| | 467 | 1 | -30х350 | 3529 | 290.7 | 290.7 | | С255-4 | Отв. |
| | 475 | 1 | -16х840 | 1100 | 115.9 | 115.9 | | С255-4 | |
| | 481 | 1 | -16х350 | 890 | 39.1 | 39.1 | | С245-4 | |
| | 484 | 1 | -16х840 | 5980 | 630.4 | 630.4 | | С255-4 | |
| | 485 | 1 | -16х840 | 3779 | 398.7 | 398.7 | | С255-4 | |
| | 487 | 1 | -16х840 | 2620 | 276.4 | 276.4 | | С255-4 | |
| | 501 | 4 | -16х170 | 838 | 17.9 | 71.6 | | С245-4 | Отв. |
| | 502 | 2 | -16х170 | 838 | 17.9 | 35.8 | | С245-4 | Отв. |
| | Масса напл. металла (1.0%), кг: | | | | 45.1 | 4551.2 | | | |

## Требуется изготовить

| Марка эл-та | Кол-во, шт. | Масса, кг марки | Масса, кг всех |
|---|---|---|---|
| 1Б1-4 | 3 | 4551.2 | 13653.6 |
| | | | |
| | | Итого: | 13653.6 |

## Выборка металла

| Марка стали | Профиль | ГОСТ или ТУ | Масса, кг |
|---|---|---|---|
| С245-4 | -6 | ГОСТ 19903-2015 | 7.8 |
| С245-4 | -8 | ГОСТ 19903-2015 | 20.4 |
| С245-4 | -10 | ГОСТ 19903-2015 | 578.4 |
| С245-4 | -12 | ГОСТ 19903-2015 | 46.8 |
| С245-4 | -16 | ГОСТ 19903-2015 | 439.5 |
| С255-4 | -16 | ГОСТ 19903-2015 | 4264.2 |
| С255-4 | -25 | ГОСТ 19903-2015 | 843.0 |
| С255-4 | -30 | ГОСТ 19903-2015 | 7318.2 |
| | | | |
| | | Масса напл. металла: | 135.3 |
| | | Итого: | 13653.6 |

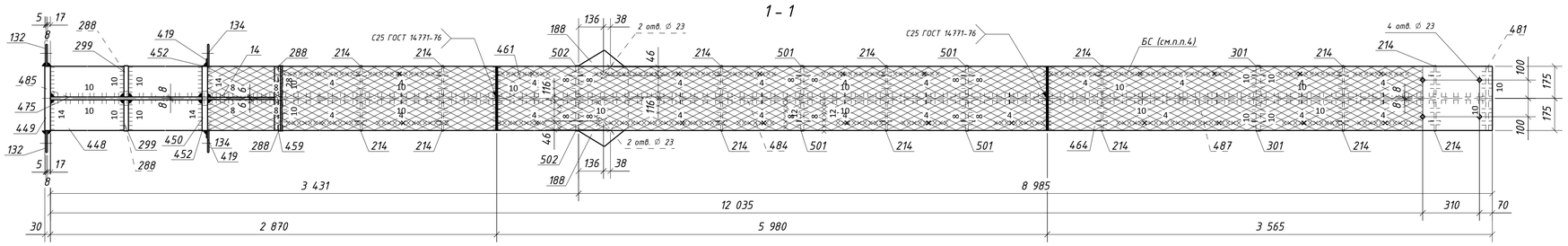


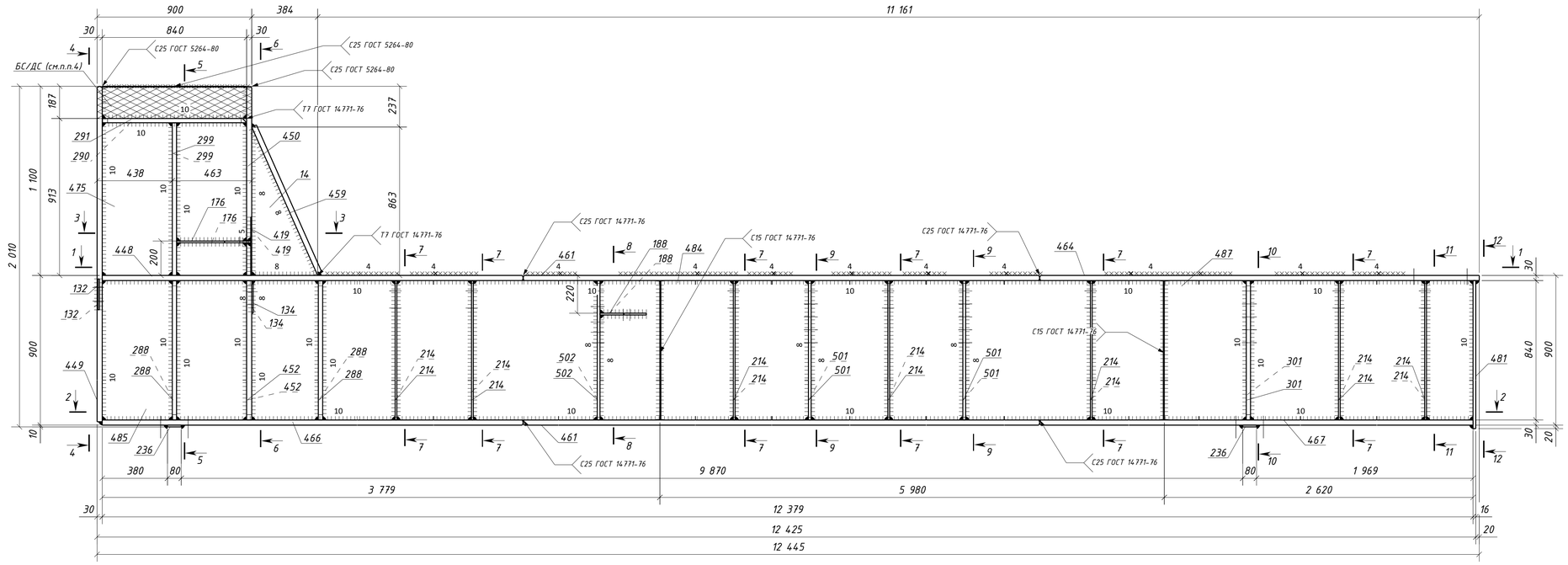


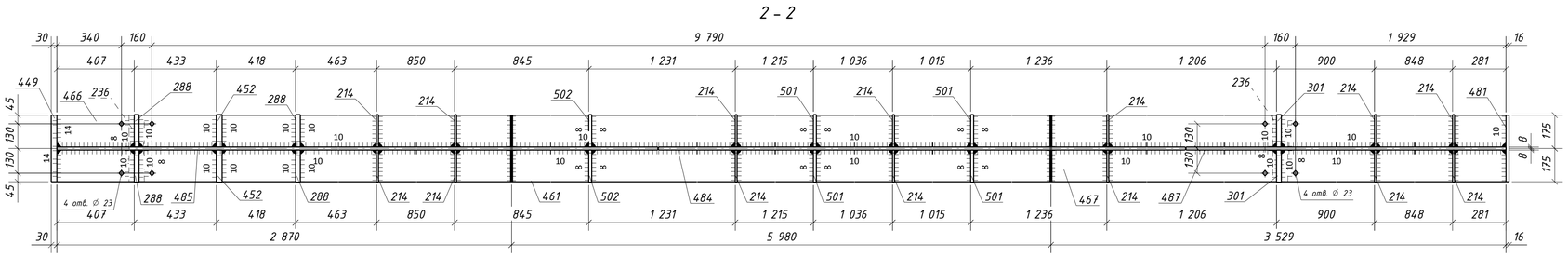


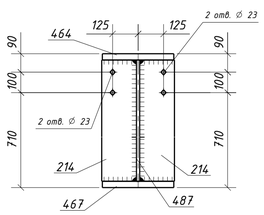


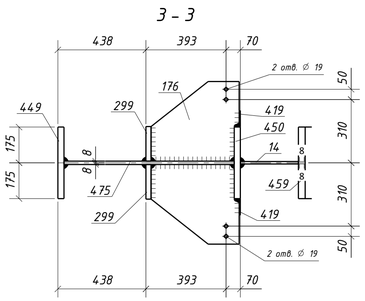


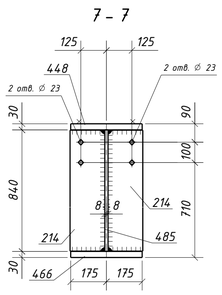


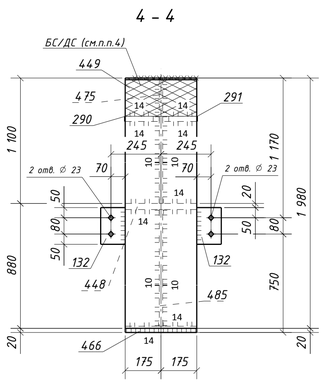


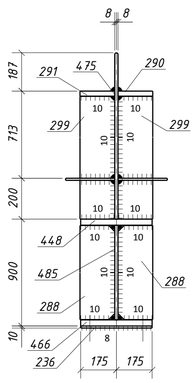


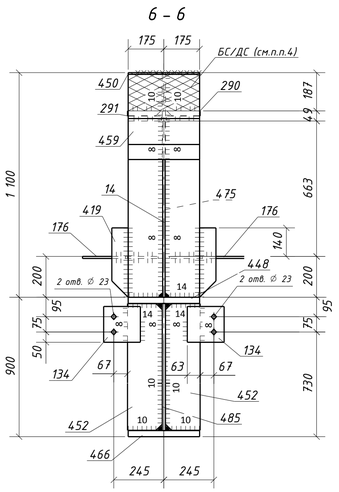


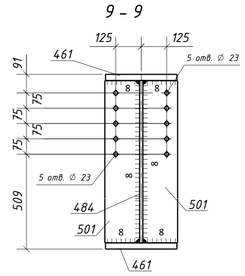


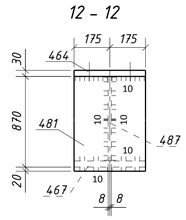


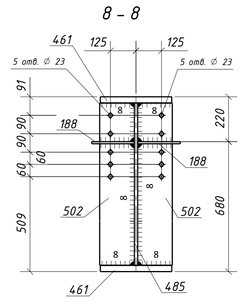


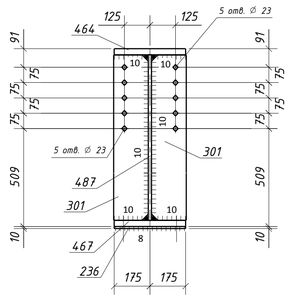


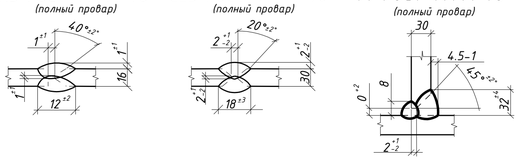


1. Общие данные см. л.1
2. Катеты сварных швов 6 мм, кроме оговоренных;
3. Диаметры отверстий оговорены на чертеже;
4. Места, заштрихованные на чертеже, не окрашивать в соответствии с меткой:
   - БС – с ближней стороны детали;
   - ДС – с дальней стороны детали;
   - БС/ДС – с ближней и с дальней стороны детали.

6. Детали допускается стыковать. Раскрой согласовывать с начальником группы КБ.

Условные обозначения:

◇ – отверстие под постоянный болт

| Изм. | Кол.уч. | Лист | №док. | Подпись | Дата | 1632-2021-2.1.3-КМД | | |
|---|---|---|---|---|---|---|---|---|
| | | | | | | Терминал по перевалке минеральных удобрений в морском торговом порту Усть-Луга. Береговые объекты терминала | | |
| | | | | | | Конвейерная галерея №3 | Стадия | Лист | Листов |
| | | | | | | | Р | 7 | 1 |
| Проверил | | Толкунов Ю.В. | | | 10.04.24 | Балка 1Б1-4 | | | |
| Разраб. | | Салтыков С.С. | | | 10.04.24 | | | | |

Взам. инв. №

Подп. и дата

Инв. № подл.

Формат А1