1 – 1

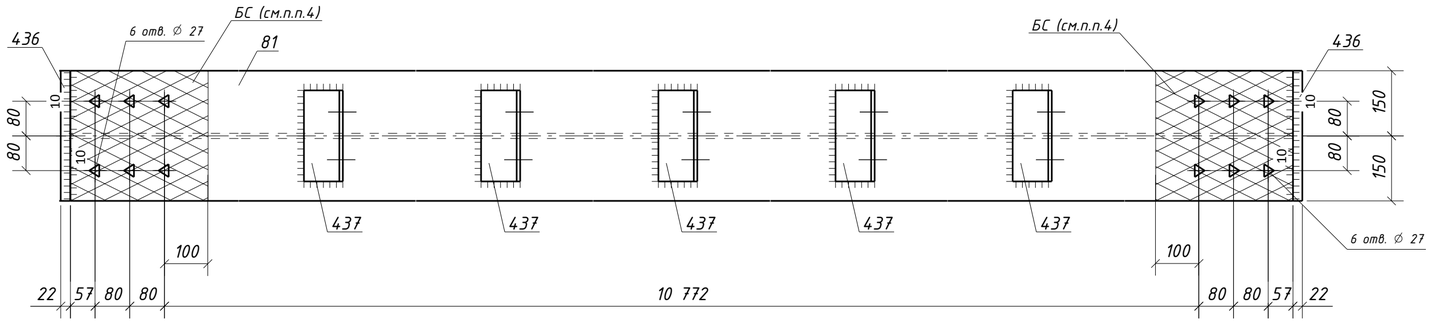

Спецификация металла на один сборочный элемент

Марка эл-та	Дет. №	Кол. шт.	Профиль	Длина, мм	Масса, кг шт.	Масса, кг общ.	Масса, кг марки	Марка стали	Примечание
1Б9-4	81	1	ДВУТАВР60Ш1	11211	1535.7	1535.7		С255-4	Отв.
	436	2	-22х300	675	35.0	70.0		С255-4	Отв.
	437	5	L140х90х8	210	3.0	15.0		С245-4	Отв.
	Масса напл. металла (1.0%), кг: 16.2						1636.9		

Требуется изготовить

Марка эл-та	Кол-во, шт.	Масса, кг марки	Масса, кг всех
1Б9-4	1	1636.9	1636.9
		Итого:	1636.9

Выборка металла

Марка стали	Профиль	ГОСТ или ТУ	Масса, кг
С245-4	L140х90х8	ГОСТ 8510-93	15.0
С255-4	-22	ГОСТ 19903-2015	70.0
С255-4	ДВУТАВР60Ш1	ГОСТ Р 57837-2017	1535.7
		Масса напл. металла:	16.2
		Итого:	1636.9

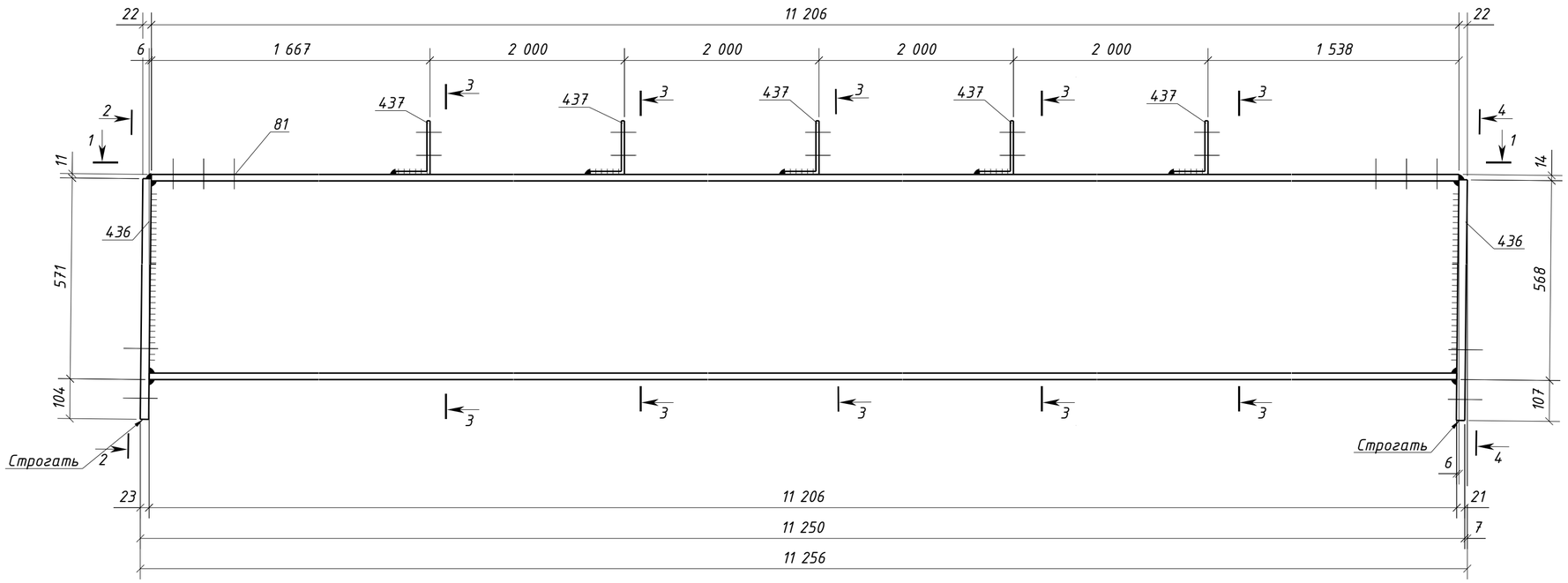

2 – 2

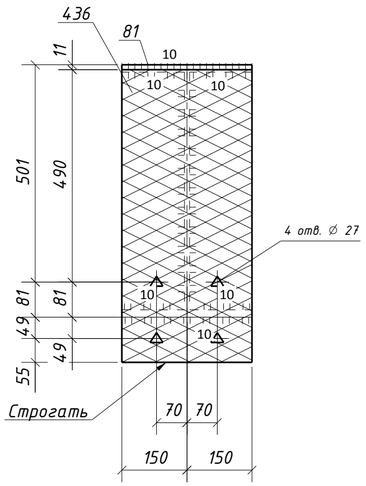

3 – 3

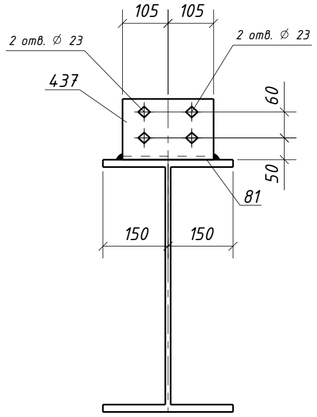

4 – 4

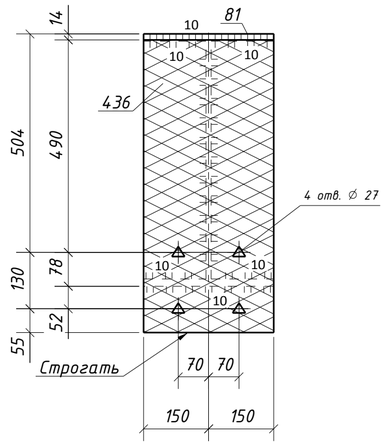

Типовой стык для ДВУТАВР60Ш1 швы с полным проваром УЗК-100%

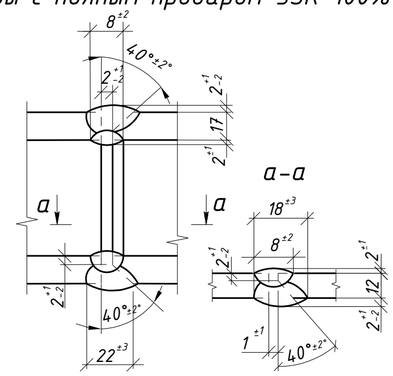

1. Общие данные см. л.1
2. Катеты сварных швов 8 мм, кроме оговоренных;
3. Диаметры отверстий оговорены на чертеже;
4. Места, заштрихованные на чертеже, не окрашивать в соответствии с меткой:
   - БС – с ближней стороны детали;
   - ДС – с дальней стороны детали;
   - БС/ДС – с ближней и с дальней стороны детали.

Условные обозначения:
- ◇ – отверстие под постоянный болт
- △ – отверстие под высокопрочный болт

Изм.	Кол.уч.	Лист	№док.	Подпись	Дата	1632-2021-2.1.3-КМД		
						Терминал по перевалке минеральных удобрений в морском торговом порту Усть-Луга. Береговые объекты терминала		
						Конвейерная галерея №3	Стадия: Р	Лист: 89 / Листов: 1
Проверил		Толкунов Ю.В.			10.04.24	Балка 1Б9-4	ООО "СОЭКС ИНЖИНИРИНГ"	
Разраб.		Салтымаков С.С.			10.04.24			

Взам. инв. №

Подп. и дата

Инв. № подл.

Формат А2