Спецификация металла на одну деталь

Дет. №	Кол. шт.	Профиль	Длина, мм	ГОСТ или ТУ профиля	Масса, кг	Марка стали	Примечание
1073	1	-30х350	2509	ГОСТ 19903-2015	205.10	С255-4	Отв.

P= 6538.09 тт

Ведомость отверстий

Диаметр, мм	Кол-во, шт
23	4

Кол-во	В марке
1	2Б2-1
1	2Б2-3
1	3Б2-1
3	Итого, шт.

Дет. 1073

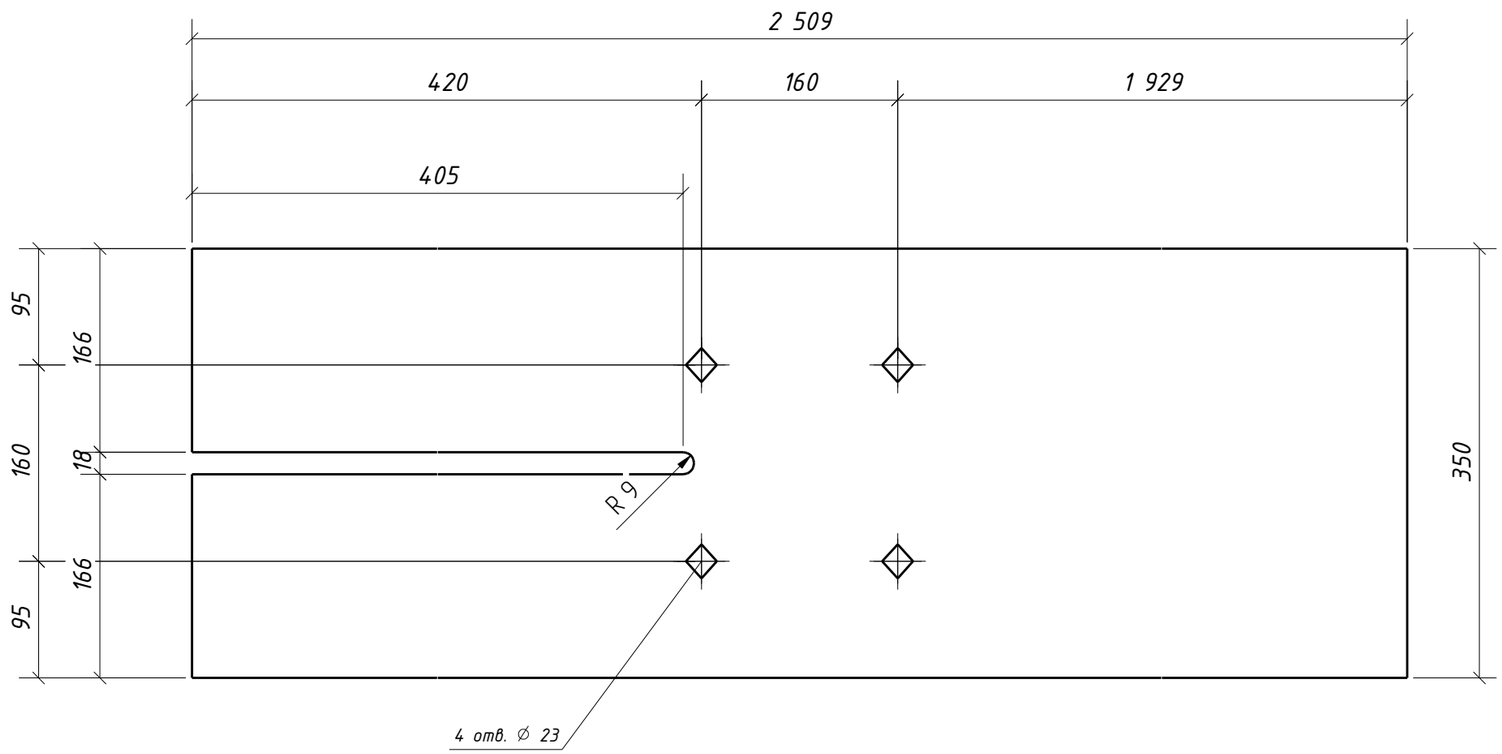

Взам. инв. №	
Подп. и дата	
Инв. № подл.	

Разраб.		Салтымаков С.С.				1632-2021-2.1.3-КМД2/3
Изм.	Кол.уч.	Лист	№док.	Подпись	Дата	

Дет. 1073

Формат А3