Спецификация металла на одну деталь

Дет. №	Кол. шт.	Профиль	Длина, мм	ГОСТ или ТУ профиля	Масса, кг	Марка стали	Примечание
523	1	L125x80x8	320	ГОСТ 8510-93	4.00	С245-4	Отв.

Ведомость отверстий

Диаметр, мм	Кол-во, шт
19	2

Кол-во	В марке
1	1Б1-2
1	1Б1-3
2	1Б1-5
1	1Б1-6
2	1К2-1
14	1К2-2
2	1К2-3
3	1К2-4
2	2Б1-1
8	2Б1-3
2	2Б1-5
2	2Б1-6
1	2Б2-1
1	2Б2-3
4	2К2-1
40	2К2-2
2	2К2-3
4	2К2-4
4	2К2-5
6	2К2-6
2	2К2-7
2	2К2-8
1	3Б1-1
1	3Б1-3
1	3Б1-4
1	3Б1-6
2	3Б1-8
1	3Б1-9
1	3Б2-1
2	3К2-1
20	3К2-2
2	3К2-3
4	3К2-4
2	3К2-5
3	3К2-6
147	Итого, шт.

А - А

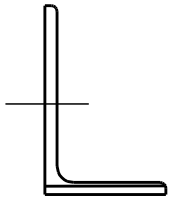

Дет. 523

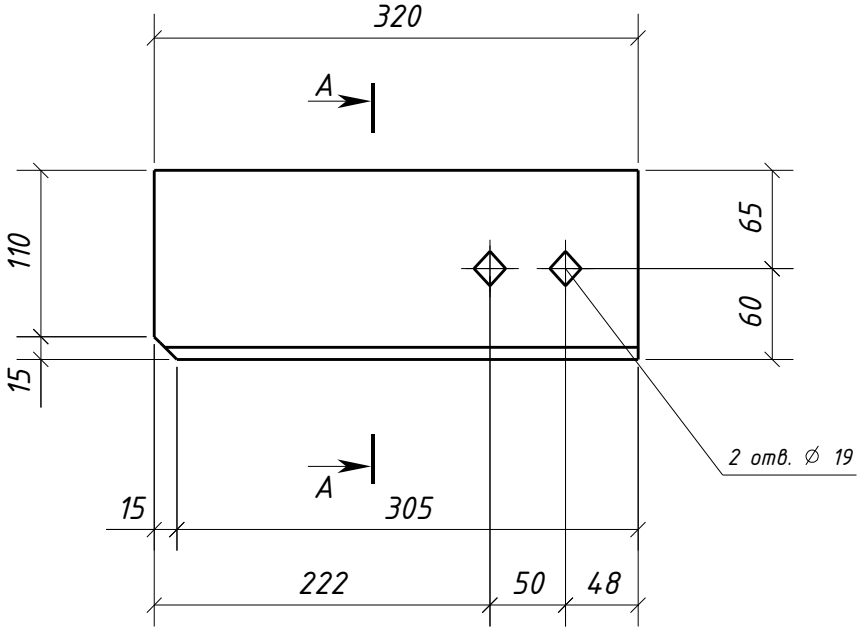

Взам. инв. №	
Подп. и дата	
Инв. № подл.	

Разраб.		Салтымаков С.С.				
Изм.	Кол.уч.	Лист	№док.	Подпись	Дата	

1632-2021-2.1.3-КМД2/3

Дет. 523

Формат А4