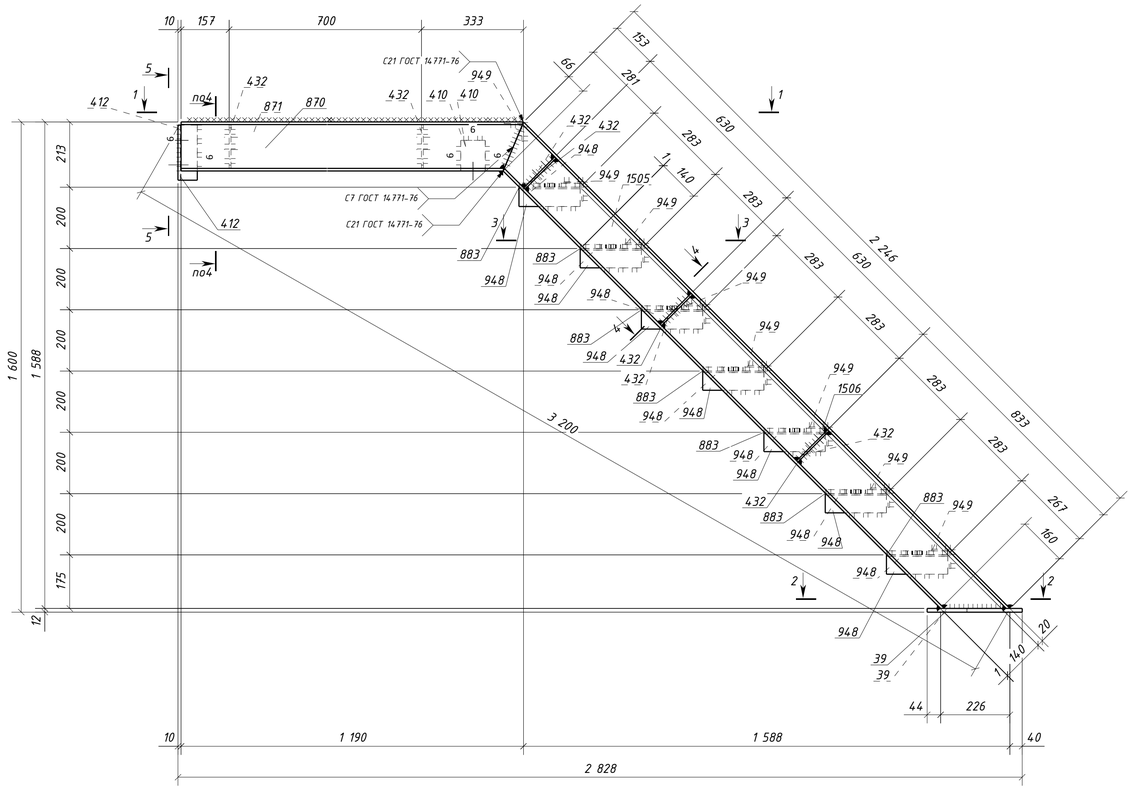

Спецификация металла на один сборочный элемент

Марка эл-та	Дет. №	Кол. шт.	Профиль	Длина, мм	Масса, кг шт.	Масса, кг общ.	Масса, кг марки	Марка стали	Примечание
2Л1-3	39	2	-12x120	310	3.5	7.0		С245-4	Отв.
	410	2	L100x63x8	80	0.8	1.6		С245-4	Отв.
	412	2	L100x63x8	180	1.8	3.6		С245-4	Отв.
	432	8	-6x130	142	0.9	7.2		С245-4	Отв.
	870	1	Швеллер16П	1188	16.9	16.9		С245-4	Отв.
	871	1	Швеллер16П	1188	16.9	16.9		С245-4	Отв.
	883	7	ПВ506x200	680	2.3	16.1		С235	
	948	14	L63x5	200	1.0	14.0		С245-4	
	949	8	L63x5	700	3.4	27.2		С245-4	
	1505	1	Швеллер16П	2243	31.9	31.9		С245-4	
	1506	1	Швеллер16П	2243	31.9	31.9		С245-4	
	Масса напл. металла (1.0%), кг: 1.7						176.0		

Требуется изготовить

Марка эл-та	Кол-во, шт.	Масса, кг марки	Масса, кг всех
2Л1-3	1	176.0	176.0
		Итого:	176.0

Выборка металла

Марка стали	Профиль	ГОСТ или ТУ	Масса, кг
С245	ПВ506	ТУ 36.26.11-5-89	16.1
С245-4	-6	ГОСТ 19903-2015	7.2
С245-4	-12	ГОСТ 19903-2015	7.0
С245-4	L63x5	ГОСТ 8509-93	41.2
С245-4	L100x63x8	ГОСТ 8510-93	5.2
С245-4	Швеллер16П	ГОСТ 8240-97	97.6
		Масса напл. металла:	1.7
		Итого:	176.0

3 - 3

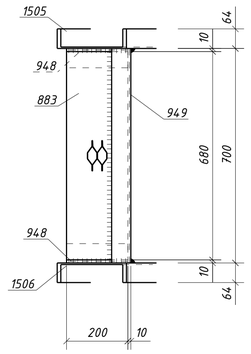

1 - 1

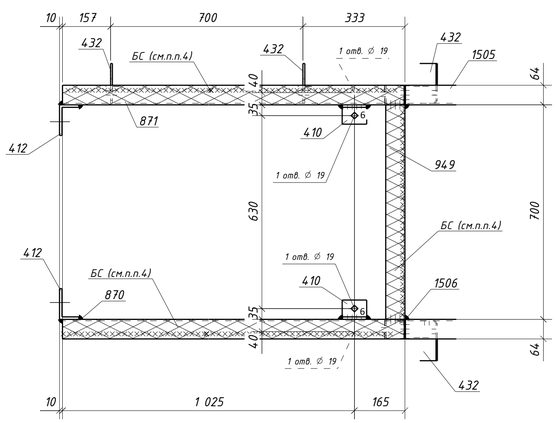

2 - 2

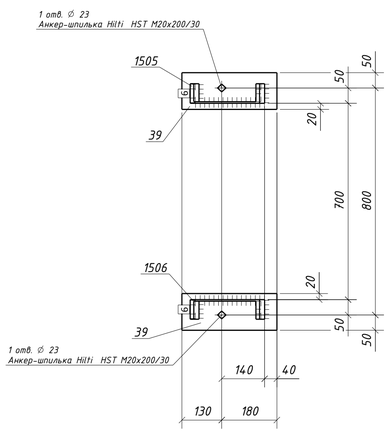

4 - 4

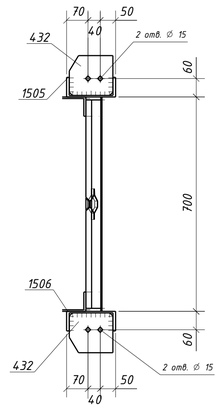

5 - 5

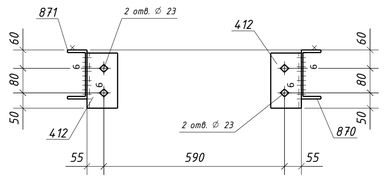

Типовой стык для просечно-вытяжного листа. Катеты сварных швов по наименьшей толщине металла

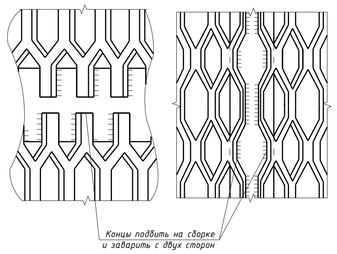

Типовой стык для Швеллер16П/У швы с полным проваром УЗК-100%

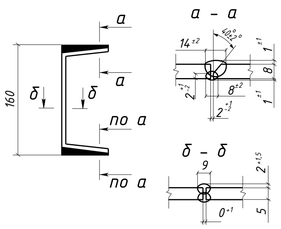

1. Общие данные см. л.1
2. Катеты сварных швов 5 мм, кроме оговоренных;
3. Диаметры отверстий оговорены на чертеже;
4. Места, заштрихованные на чертеже, не окрашивать в соответствии с меткой:
   - БС - с ближней стороны детали;
   - ДС - с дальней стороны детали;
   - БС/ДС - с ближней и с дальней стороны детали.

Условные обозначения:
◇ - отверстие под постоянный болт

Изм.	Кол.уч.	Лист	№док.	Подпись	Дата	1632-2021-2.1.3-КМД2/3		
						Терминал по перевалке минеральных удобрений в морском торговом порту Усть-Луга. Береговые объекты терминала		
						Конвейерная галерея №3	Стадия: Р	Лист: 152 / Листов: 1
Проверил		Толкунов Ю.В.			30.04.24	Лестница 2Л1-3	ООО СОЭКС ИНЖИНИРИНГ	
Разраб.		Салтыков С.С.			30.04.24			

Взам. инв. № | Подп. и дата | Инв. № подл.

Формат А1