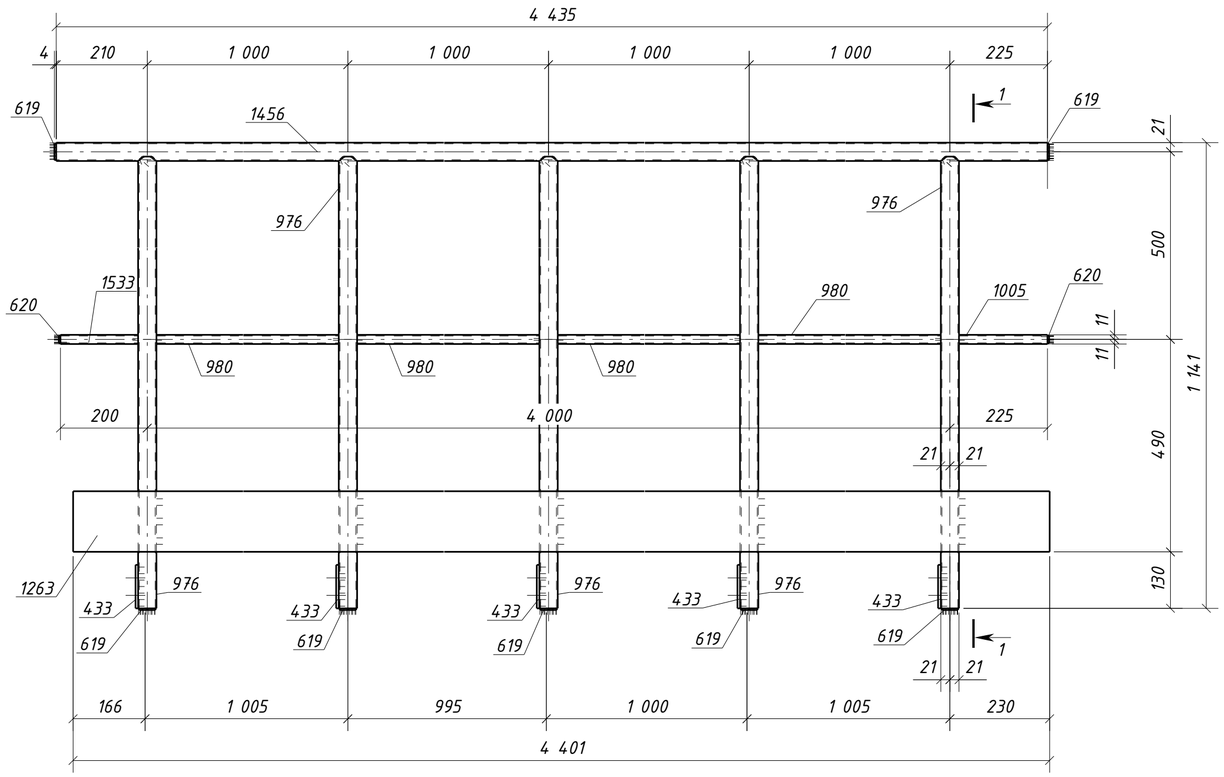


## 1 – 1

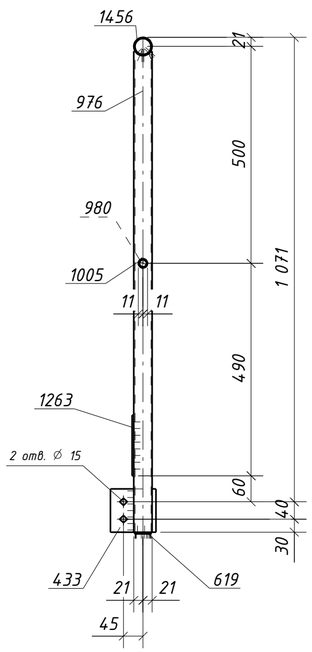


## Спецификация металла на один сборочный элемент

| Марка эл-та | Дет. № | Кол. шт. | Профиль | Длина, мм | Масса, кг | | | Марка стали | Примечание |
|---|---|---|---|---|---|---|---|---|---|
| | | | | | шт. | общ. | марки | | |
| 20Г1-1 | 433 | 5 | -6х100 | 105 | 0.5 | 2.5 | | С245-4 | Отв. |
| | 619 | 7 | -4х38 | 38 | 0.03 | 0.21 | | С235 | |
| | 620 | 2 | -4х18 | 18 | 0.01 | 0.02 | | С235 | |
| | 976 | 5 | О 42.3х2.8 | 1109 | 3.0 | 15.0 | | С235 | |
| | 980 | 4 | О 21.3х2.5 | 958 | 1.1 | 4.4 | | С235 | |
| | 1005 | 1 | О 21.3х2.5 | 204 | 0.2 | 0.2 | | С235 | |
| | 1263 | 1 | -4х140 | 4401 | 19.3 | 19.3 | | С235 | |
| | 1456 | 1 | О 42.3х2.8 | 4435 | 12.1 | 12.1 | | С235 | |
| | 1533 | 1 | О 21.3х2.5 | 179 | 0.2 | 0.2 | | С235 | |
| | Масса напл. металла (1.0%), кг: 0.5 | | | | | 54.4 | | | |

## Требуется изготовить

| Марка эл-та | Кол-во, шт. | Масса, кг | |
|---|---|---|---|
| | | марки | всех |
| 20Г1-1 | 1 | 54.4 | 54.4 |
| | | | |
| | | Итого: | 54.4 |

## Выборка металла

| Марка стали | Профиль | ГОСТ или ТУ | Масса, кг |
|---|---|---|---|
| С235 | -4 | ГОСТ 19903-2015 | 19.5 |
| С235 | Труба21.3х2.5 | ГОСТ 3262-75 | 4.8 |
| С235 | Труба42.3х2.8 | ГОСТ 3262-75 | 27.1 |
| С245-4 | -6 | ГОСТ 19903-2015 | 2.5 |
| | | | |
| Масса напл. металла: | | | 0.5 |
| Итого: | | | 54.4 |

1. Общие данные см. л.1
2. Катеты сварных швов 3 мм, кроме оговоренных;
3. Диаметры отверстий оговорены на чертеже;
4. Места, заштрихованные на чертеже, не окрашивать в соответствии с меткой:
   -БС - с ближней стороны детали;
   -ДС - с дальней стороны детали;
   -БС/ДС - с ближней и с дальней стороны детали.

Условные обозначения:
◇ - отверстие под постоянный болт

| Изм. | Кол.уч. | Лист | №док. | Подпись | Дата | 1632-2021-2.1.3-КМД2/3 | | |
|---|---|---|---|---|---|---|---|---|
| | | | | | | Терминал по перевалке минеральных удобрений в морском торговом порту Усть-Луга. Береговые объекты терминала | | |
| | | | | | | Конвейерная галерея №3 | Стадия: Р | Лист: 280 / Листов: 1 |
| Проверил | | Толкунов Ю.В. | | | 30.04.24 | Ограждение 20Г1-1 | ООО СОЭКС ИНЖИНИРИНГ | |
| Разраб. | | Салтымаков С.С. | | | 30.04.24 | | | |

Взам. инв. №
Подп. и дата
Инв. № подл.

Формат А2