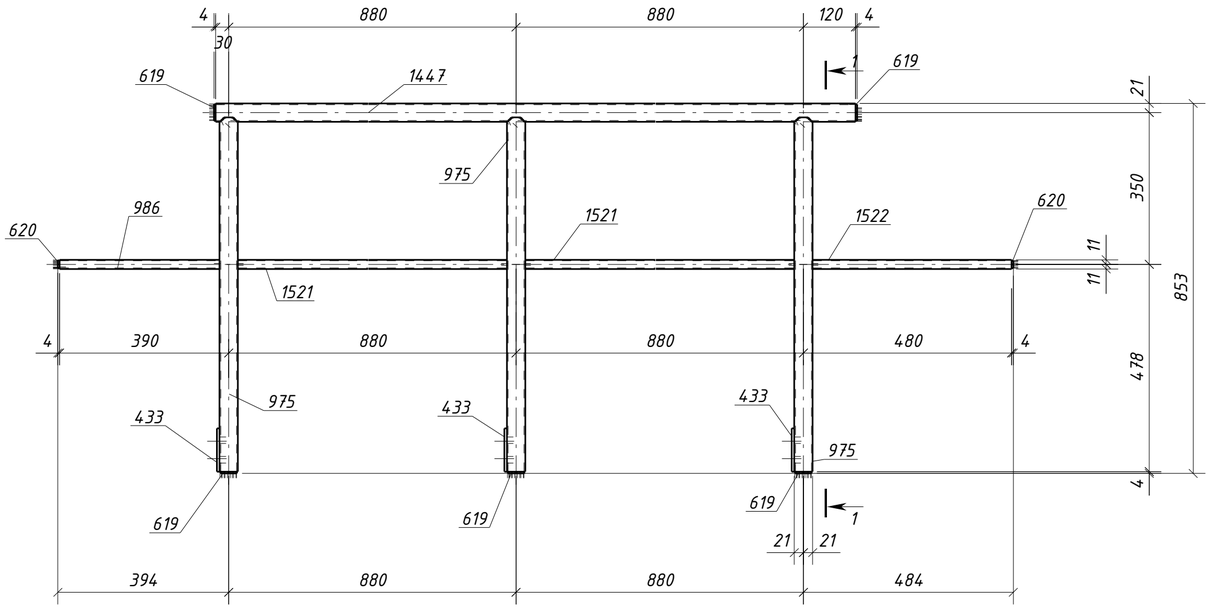

Спецификация металла на один сборочный элемент

Марка эл-та	Дет. №	Кол. шт.	Профиль	Длина, мм	Масса, кг шт.	Масса, кг общ.	Масса, кг марки	Марка стали	Примечание
20Г2-11	433	3	-6х100	105	0.5	1.5		С245-4	Отв.
	619	5	-4х38	38	0.03	0.15		С235	
	620	2	-4х18	18	0.01	0.02		С235	
	975	3	О 42.3х2.8	817	2.2	6.6		С235	
	986	1	О 21.3х2.5	369	0.4	0.4		С235	
	1447	1	О 42.3х2.8	1910	5.2	5.2		С235	
	1521	2	О 21.3х2.5	838	1.0	2.0		С235	
	1522	1	О 21.3х2.5	459	0.5	0.5		С235	
	Масса напл. металла (1.0%), кг: 0.2						16.6		

Требуется изготовить

Марка эл-та	Кол-во, шт.	Масса, кг марки	Масса, кг всех
20Г2-11	4	16.6	66.4
		Итого:	66.4

Выборка металла

Марка стали	Профиль	ГОСТ или ТУ	Масса, кг
С235	-4	ГОСТ 19903-2015	0.7
С235	Труба21.3х2.5	ГОСТ 3262-75	11.6
С235	Труба42.3х2.8	ГОСТ 3262-75	47.2
С245-4	-6	ГОСТ 19903-2015	6.0
		Масса напл. металла:	0.8
		Итого:	66.3

1 – 1

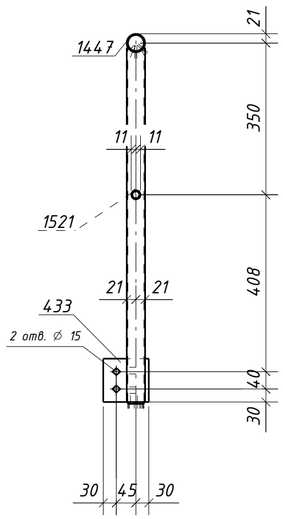

1. Общие данные см. л.1
2. Катеты сварных швов 3 мм, кроме оговоренных;
3. Диаметры отверстий оговорены на чертеже;
4. Места, заштрихованные на чертеже, не окрашивать в соответствии с меткой:
   -БС – с ближней стороны детали;
   -ДС – с дальней стороны детали;
   -БС/ДС – с ближней и с дальней стороны детали.

Условные обозначения:
◇ – отверстие под постоянный болт

Изм.	Кол.уч.	Лист	№док.	Подпись	Дата	1632-2021-2.1.3-КМД2/3		
						Терминал по перевалке минеральных удобрений в морском торговом порту Усть-Луга. Береговые объекты терминала		
						Конвейерная галерея №3	Стадия: Р	Лист: 321 / Листов: 1
Проверил		Толкунов Ю.В.			30.04.24	Ограждение 20Г2-11	ООО СОЭКС ИНЖИНИРИНГ	
Разраб.		Салтымаков С.С			30.04.24			

Взам. инв. №
Подп. и дата
Инв. № подл.

Формат А2