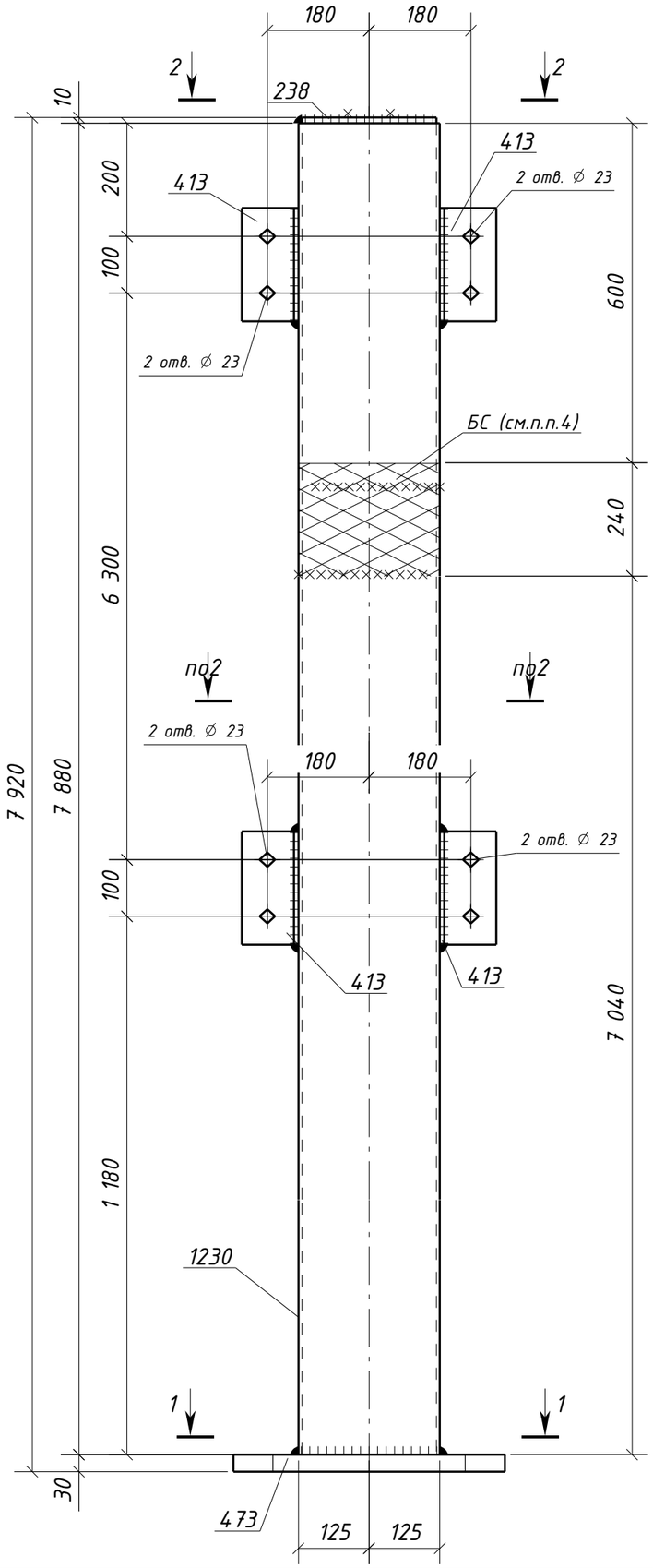

2 – 2

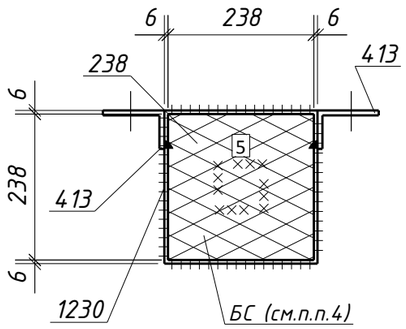

1 – 1

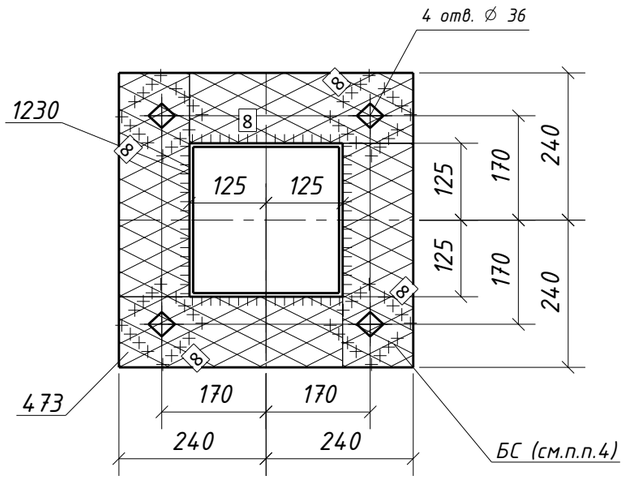

Спецификация металла на один сборочный элемент

Марка эл-та	Дет. №	Кол. шт.	Профиль	Длина, мм	Масса, кг шт.	Масса, кг общ.	Масса, кг марки	Марка стали	Примечание
2СТ1-2	238	1	-10х238	238	4.4	4.4		С245-4	
	413	4	L100х63х8	200	2.0	8.0		С245-4	Отв.
	473	1	-30х480	480	54.3	54.3		С255-4	Отв.
	1230	1	ГН []250х6.0	7880	356.5	356.5		С245-4	
	Масса напл. металла (1.0%), кг: 4.2						427.4		

Требуется изготовить

Марка эл-та	Кол-во, шт.	Масса, кг марки	Масса, кг всех
2СТ1-2	1	427.4	427.4
		Итого:	427.4

Выборка металла

Марка стали	Профиль	ГОСТ или ТУ	Масса, кг
С245-4	-10	ГОСТ 19903-2015	4.4
С245-4	L100х63х8	ГОСТ 8510-93	8.0
С245-4	Тр.кв.250х6.0	ГОСТ 30245-2003	356.5
С255-4	-30	ГОСТ 19903-2015	54.3
		Масса напл. металла:	4.2
		Итого:	427.4

1. Общие данные см. л.1
2. Катеты сварных швов 6 мм, кроме оговоренных;
3. Диаметры отверстий оговорены на чертеже;
4. Места, заштрихованные на чертеже, не окрашивать в соответствии с меткой:
   - БС – с ближней стороны детали;
   - ДС – с дальней стороны детали;
   - БС/ДС – с ближней и с дальней стороны детали.

Условные обозначения:
⊕ – отверстие под постоянный болт

Изм.	Кол.уч.	Лист	№док.	Подпись	Дата
Проверил		Толкунов Ю.В.			30.04.24
Разраб.		Салтымаков С.С.			30.04.24

1632-2021-2.1.3-КМД2/3

Терминал по перевалке минеральных удобрений в морском торговом порту Усть-Луга. Береговые объекты терминала

Конвейерная галерея №3

Стойка 2СТ1-2

Стадия	Лист	Листов
Р	427	1

ООО СОЭКС ИНЖИНИРИНГ

Взам. инв. №

Подп. и дата

Инв. № подл.

Формат А3