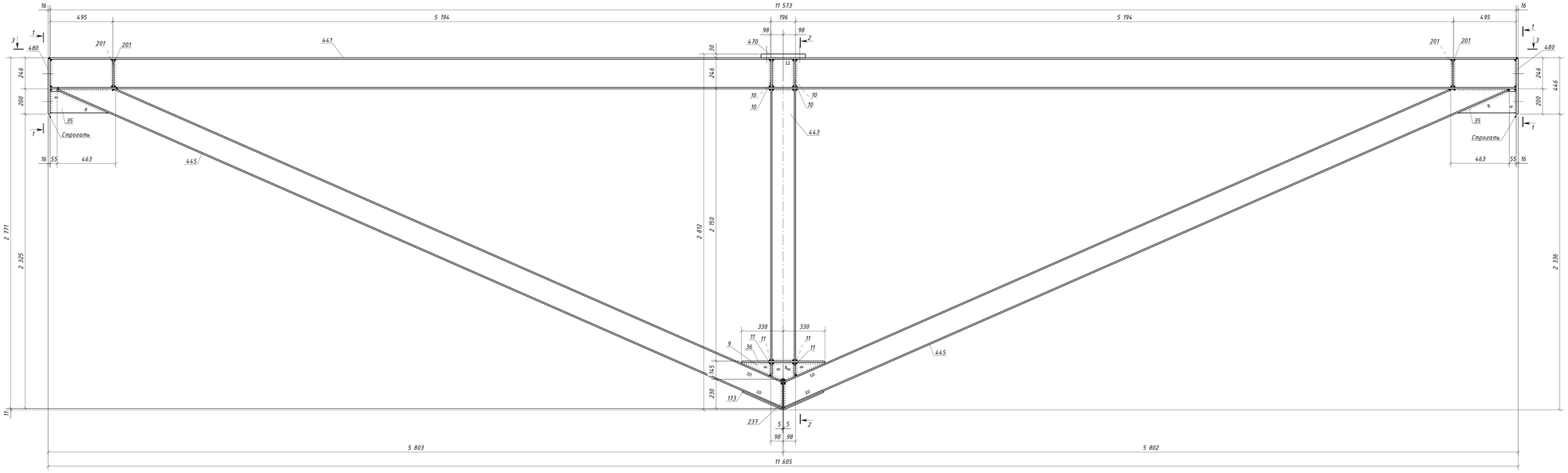

Спецификация металла на один сборочный элемент

Марка эл-та	Дет №	Кол. шт.	Профиль	Длина, мм	Масса, кг шт.	Масса, кг общ.	Марка стали	Примечание
2ФП1-1	9	1	-12х140	660	8.7	8.7	С245-4	
	10	4	-12х120	220	2.5	10.0	С245-4	
	11	4	-12х15	108	0.8	3.2	С245-4	
	35	2	-12х190	463	7.4	14.8	С245-4	
	36	1	-12х200	660	12.4	12.4	С245-4	
	173	1	-10х240	698	13.2	13.2	С245-4	
	201	4	-10х120	220	2.1	8.4	С245-4	
	237	1	-10х200	230	3.6	3.6	С245-4	
	441	1	ДВУТАВР25К1	11573	724.2	724.2	С255-4	Отв.
	443	1	ДВУТАВР20К1	2150	88.9	88.9	С255-4	
	445	2	ДВУТАВР20К1	6254	258.7	517.4	С255-4	
	470	1	-30х300	350	24.7	24.7	С355-5	Отв.
	480	2	-16х250	437	13.7	27.4	С245-4	Отв.
	Масса напл. металла (1.0%), кг:				14.6	14.71.5		

Требуется изготовить

Марка эл-та	Кол-во, шт.	Масса, кг марки	Масса, кг всех
2ФП1-1	26	1471.5	38259.0
		Итого:	38259.0

Выборка металла

Марка стали	Профиль	ГОСТ или ТУ	Масса, кг
С245-4	-10	ГОСТ 19903-2015	655.2
С245-4	-12	ГОСТ 19903-2015	1276.6
С245-4	-16	ГОСТ 19903-2015	712.4
С255-4	ДВУТАВР20К1	ГОСТ Р 57837-2017	15763.8
С255-4	ДВУТАВР25К1	ГОСТ Р 57837-2017	18829.2
С355-5	-30	ГОСТ 19903-2015	642.2
		Масса напл. металла:	379.6
		Итого:	38259.0

2 – 2

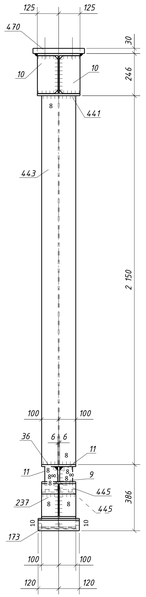

3 – 3

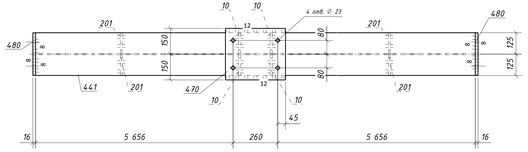

1 – 1

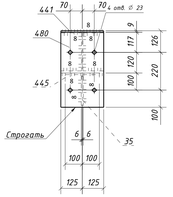

Типовой стык для ДВУТАВР25К1 швы с полным проваром УЗК-100%

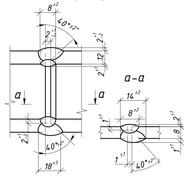

1. Общие данные см. л.1
2. Катеты сварных швов 6 мм, кроме оговоренных;
3. Диаметры отверстий оговорены на чертеже;
4. Места, заштрихованные на чертеже, не окрашивать в соответствии с меткой:
   - БС - с ближней стороны детали;
   - ДС - с дальней стороны детали;
   - БС/ДС - с ближней и с дальней стороны детали.

Условные обозначения:
◇ - отверстие под постоянный болт

Изм.	Кол.уч.	Лист	№док.	Подпись	Дата	1632-2021-2.1.3-КМД2/3			
						Терминал по перевалке минеральных удобрений в морском торговом порту Усть-Луга. Берковые объекты терминала			
						Конвейерная галерея №3	Стадия	Лист	Листов
							Р	441	1
Проверил		Голикнов Ю.В.			30.04.24	Ферма 2ФП1-1	ООО СОЭКС ИНЖИНИРИНГ		
Разраб.		Сотникова С.С.			30.04.24				

1251x594 m

Инв. № подл. | Подп. и дата | Взам. инв. №