Спецификация металла на один сборочный элемент

Марка эл-та	Дет. №	Кол. шт.	Профиль	Длина, мм	Масса, кг шт.	Масса, кг общ.	Масса, кг марки	Марка стали	Примечание
ЗБ13-14	264	1	Швеллер20П	2460	45.2	45.2		С245-4	Отв.
	429	3	-6х125	180	1.1	3.3		С245-4	Отв.
	Масса напл. металла (1.0%), кг: 0.5						49.0		

Требуется изготовить

Марка эл-та	Кол-во, шт.	Масса, кг марки	Масса, кг всех
ЗБ13-14	3	49.0	147.0
		Итого:	147.0

Выборка металла

Марка стали	Профиль	ГОСТ или ТУ	Масса, кг
С245-4	-6	ГОСТ 19903-2015	9.9
С245-4	Швеллер20П	ГОСТ 8240-97	135.6
		Масса напл. металла:	1.5
		Итого:	147.0

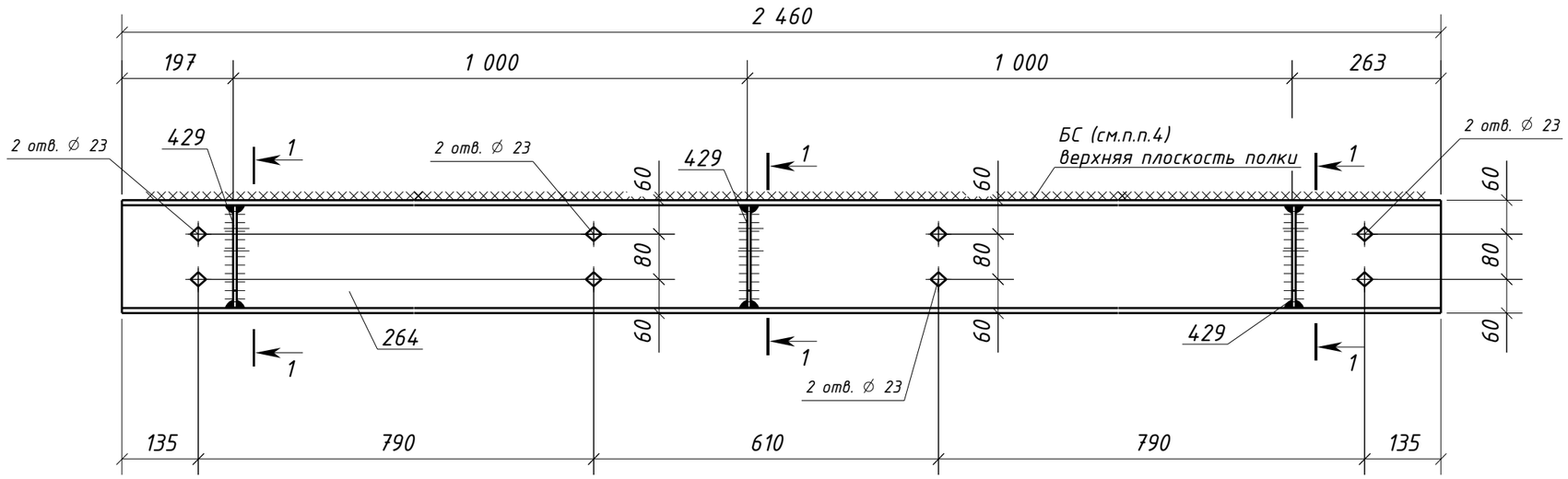

1 - 1

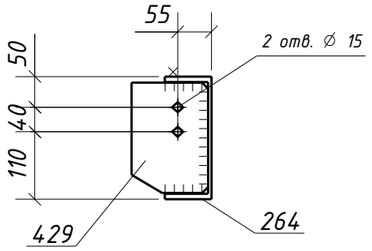

Типовой стык для Швеллер20П/У швы с полным проваром УЗК-100%

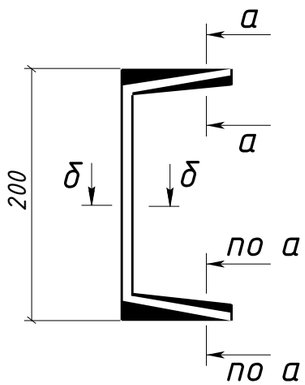

а - а

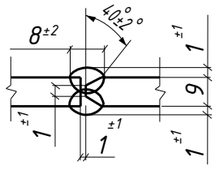

б - б

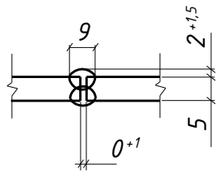

1. Общие данные см. л.1
2. Катеты сварных швов 5 мм, кроме оговоренных;
3. Диаметры отверстий оговорены на чертеже;
4. Места, заштрихованные на чертеже, не окрашивать в соответствии с меткой:
   -БС - с ближней стороны детали;
   -ДС - с дальней стороны детали;
   -БС/ДС - с ближней и с дальней стороны детали.

Условные обозначения:
◇ - отверстие под постоянный болт

Изм.	Кол.уч.	Лист	№док.	Подпись	Дата
Проверил		Толкунов Ю.В.			15.05.24
Разраб.		Салтымаков С.С.			15.05.24

1632-2021-2.1.3-КМД4

Терминал по перевалке минеральных удобрений в морском торговом порту Усть-Луга. Береговые объекты терминала

Конвейерная галерея №3

Стадия	Лист	Листов
Р	107	1

Балка ЗБ13-14

ООО СОЭКС ИНЖИНИРИНГ

Взам. инв. №

Подп. и дата

Инв. № подл.

Формат А3