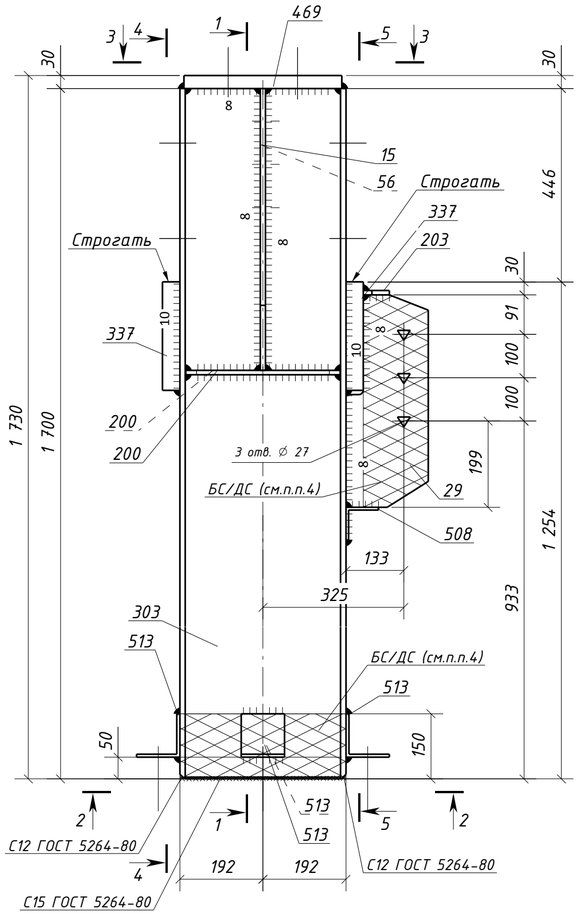

1 - 1

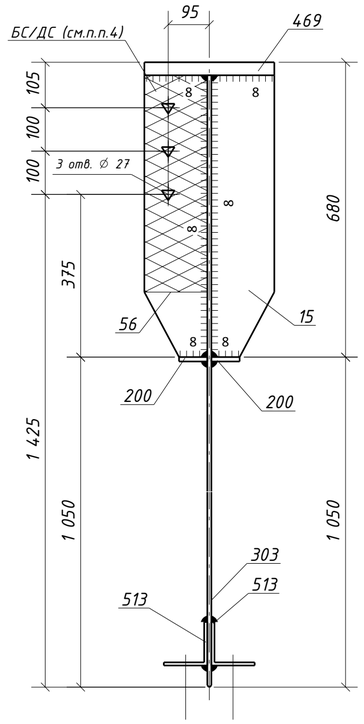

4 - 4

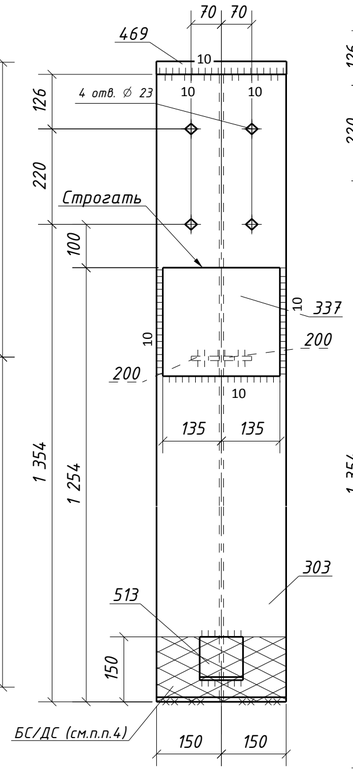

5 - 5

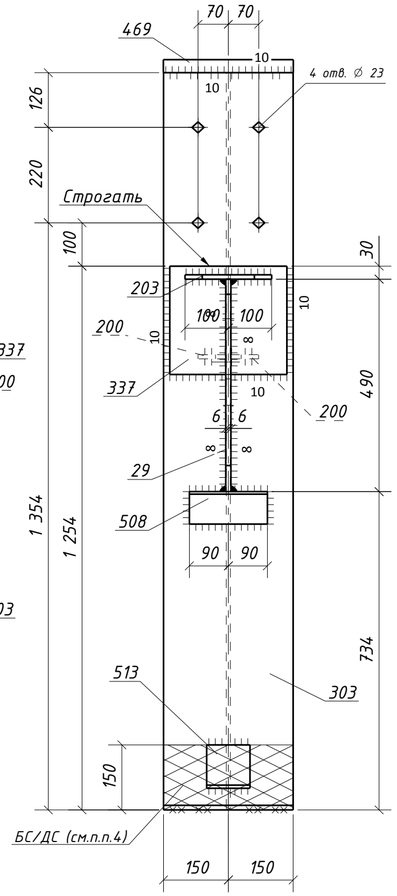

2 - 2

(дет. 513 срезать после монтажа)

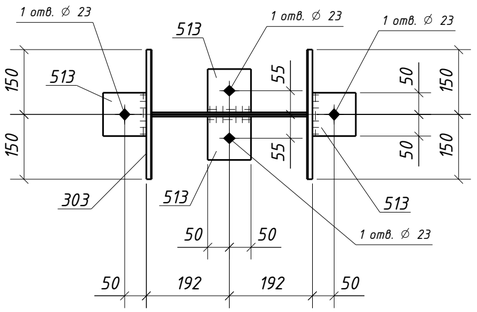

3 - 3

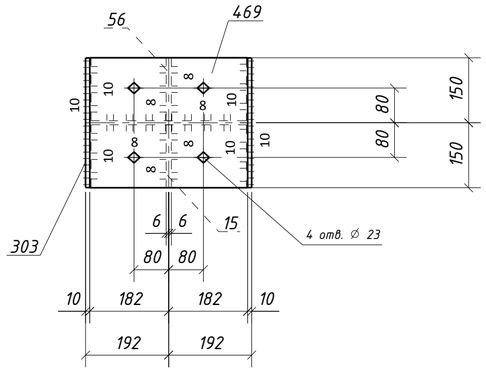

Спецификация металла на один сборочный элемент

Марка эл-та	Дет. №	Кол. шт.	Профиль	Длина, мм	Масса, кг шт.	Масса, кг общ.	Масса, кг марки	Марка стали	Примечание
ЗК1-10	15	1	-12х145	650	8.9	8.9		С245-4	
	29	1	-12х190	490	8.8	8.8		С245-4	Отв.
	56	1	-12х145	650	8.9	8.9		С245-4	Отв.
	200	2	-10х65	356	1.8	3.6		С245-4	
	203	1	-10х60	200	0.9	0.9		С245-4	
	303	1	ДВУТАВР40Ш1	1700	150.7	150.7		С255-4	Отв.
	337	2	-40х250	270	21.2	42.4		С355-5	
	469	1	-30х300	364	25.7	25.7		С355-5	Отв.
	508	1	L 75х6	180	1.2	1.2		С245-4	
	513	4	L 100х7	100	1.1	4.4		С245-4	Отв.
	Масса напл. металла (1.0%), кг: 2.6					258.1			

Требуется изготовить

Марка эл-та	Кол-во, шт.	Масса, кг марки	Масса, кг всех
ЗК1-10	1	258.1	258.1
		Итого:	258.1

Выборка металла

Марка стали	Профиль	ГОСТ или ТУ	Масса, кг
С245-4	-10	ГОСТ 19903-2015	4.5
С245-4	-12	ГОСТ 19903-2015	26.6
С245-4	L 75х6	ГОСТ 8509-93	1.2
С245-4	L 100х7	ГОСТ 8509-93	4.4
С255-4	ДВУТАВР40Ш1	ГОСТ Р 57837-2017	150.7
С355-5	-30	ГОСТ 19903-2015	25.7
С355-5	-40	ГОСТ 19903-2015	42.4
		Масса напл. металла:	2.6
		Итого:	258.1

Типовой стык для ДВУТАВР40Ш1 швы с полным проваром УЗК-100%

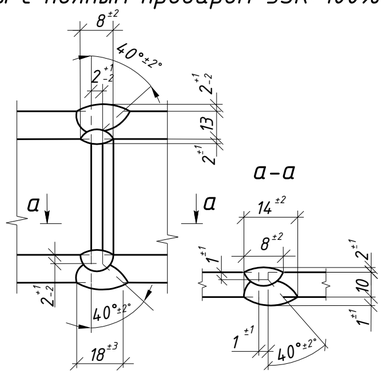

1. Общие данные см. л.1
2. Катеты сварных швов 6 мм, кроме оговоренных;
3. Диаметры отверстий оговорены на чертеже;
4. Места, заштрихованные на чертеже, не окрашивать в соответствии с меткой:
   - БС - с ближней стороны детали;
   - ДС - с дальней стороны детали;
   - БС/ДС - с ближней и с дальней стороны детали.

Условные обозначения:
- ◇ - отверстие под постоянный болт
- ◆ - отверстие под временный болт
- △ - отверстие под высокопрочный болт

Изм.	Кол.уч.	Лист	№док.	Подпись	Дата	1632-2021-2.1.3-КМД4		
						Терминал по перевалке минеральных удобрений в морском торговом порту Усть-Луга. Береговые объекты терминала		
						Конвейерная галерея №3	Стадия: Р	Лист: 135 / Листов: 1
Проверил		Толкунов Ю.В.			15.05.24	Колонна ЗК1-10	ООО СОЭКС ИНЖИНИРИНГ	
Разраб.		Салтымаков С.С.			15.05.24			

Взам. инв. №
Подп. и дата
Инв. № подл.

Формат А2