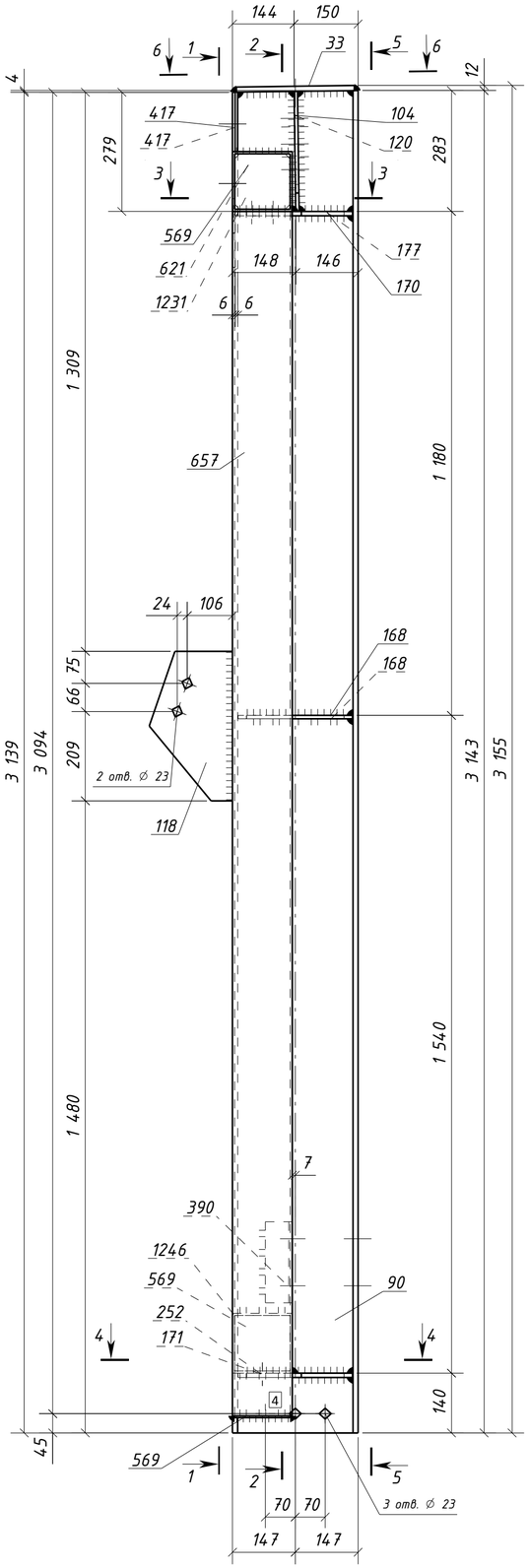

1 – 1

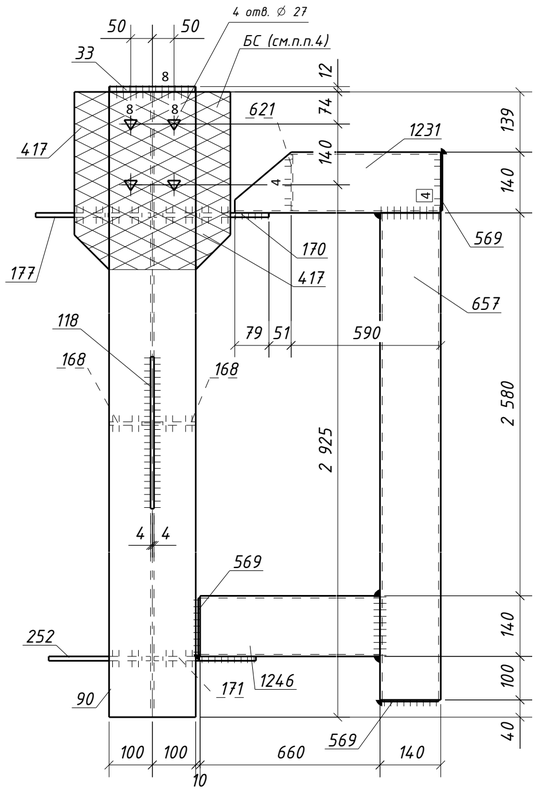

5 – 5

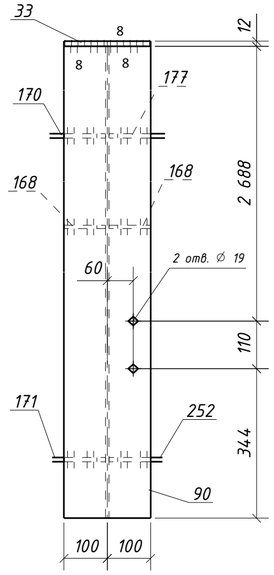

4 – 4

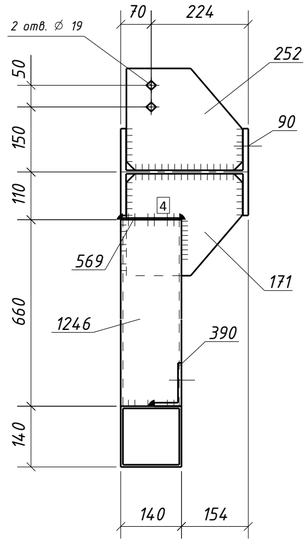

3 – 3

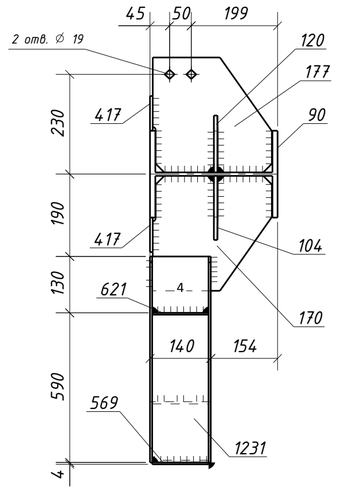

6 – 6

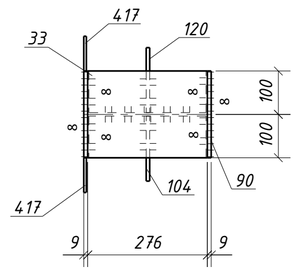

2 – 2

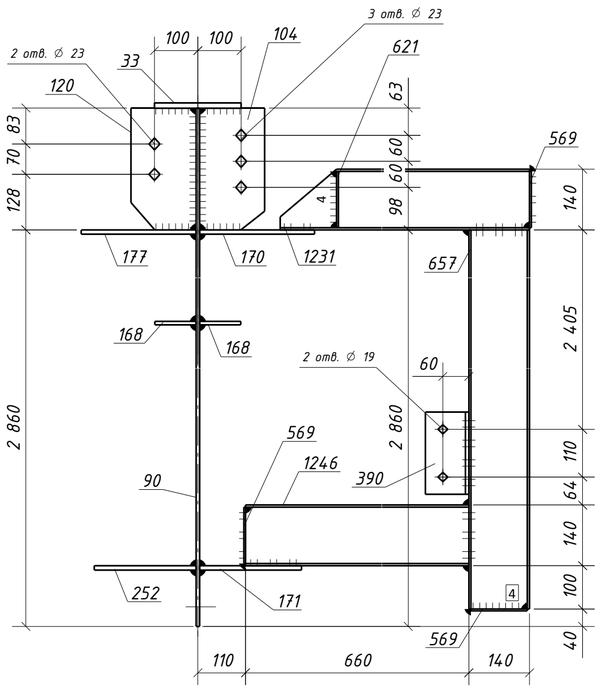

Типовой стык для ДВУТАВР30Ш1 швы с полным проваром УЗК-100%

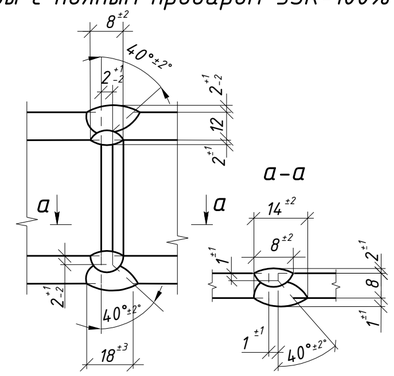

Спецификация металла на один сборочный элемент

Марка эл-та	Дет. №	Кол. шт.	Профиль	Длина, мм	Масса, кг шт.	Масса, кг общ.	Масса, кг марки	Марка стали	Примечание
ЗК4-11	33	1	-12х200	276	5.2	5.2		С245-4	
	90	1	ДВУТАВР30Ш1	3143	178.6	178.6		С255-4	Отв.
	104	1	-8х150	281	2.6	2.6		С245-4	Отв.
	118	1	-8х195	350	4.3	4.3		С245-4	Отв.
	120	1	-8х150	281	2.6	2.6		С245-4	Отв.
	168	2	-8х95	268	1.6	3.2		С245-4	
	170	1	-10х265	275	5.7	5.7		С245-4	
	171	1	-10х235	268	4.9	4.9		С245-4	
	177	1	-10х265	275	5.7	5.7		С245-4	Отв.
	252	1	-10х235	268	4.9	4.9		С245-4	Отв.
	390	1	L100х63х8	190	1.9	1.9		С245-4	Отв.
	417	2	-6х80	410	1.5	3.0		С245-4	
	569	3	-4х130	130	0.5	1.5		С235	
	621	1	-4х128	128	0.5	0.5		С235	
	657	1	ГН []140х5.0	2820	58.4	58.4		С245-4	
	1231	1	ГН []140х5.0	720	14.9	14.9		С245-4	
	1246	1	ГН []140х5.0	660	13.7	13.7		С245-4	
	Масса напл. металла (1.0%), кг: 3.1						314.7		

Требуется изготовить

Марка эл-та	Кол-во, шт.	Масса, кг марки	Масса, кг всех
ЗК4-11	1	314.7	314.7
		Итого:	314.7

Выборка металла

Марка стали	Профиль	ГОСТ или ТУ	Масса, кг
С235	-4	ГОСТ 19903-2015	2.0
С245-4	-6	ГОСТ 19903-2015	3.0
С245-4	-8	ГОСТ 19903-2015	12.7
С245-4	-10	ГОСТ 19903-2015	21.2
С245-4	-12	ГОСТ 19903-2015	5.2
С245-4	L100х63х8	ГОСТ 8510-93	1.9
С245-4	Тр.кв.140х5.0	ГОСТ 30245-2003	87.0
С255-4	ДВУТАВР30Ш1	ГОСТ Р 57837-2017	178.6
		Масса напл. металла:	3.1
		Итого:	314.7

1. Общие данные см. л.1
2. Катеты сварных швов 6 мм, кроме оговоренных;
3. Диаметры отверстий оговорены на чертеже;
4. Места, заштрихованные на чертеже, не окрашивать в соответствии с меткой:
   - БС – с ближней стороны детали;
   - ДС – с дальней стороны детали;
   - БС/ДС – с ближней и с дальней стороны детали.

Условные обозначения:
◇ – отверстие под постоянный болт
△ – отверстие под высокопрочный болт

Изм.	Кол.уч.	Лист	№док.	Подпись	Дата	1632-2021-2.1.3-КМД4		
						Терминал по перевалке минеральных удобрений в морском торговом порту Усть-Луга. Береговые объекты терминала		
						Конвейерная галерея №3	Стадия: Р	Лист: 157 / Листов: 1
Проверил		Толкунов Ю.В.			15.05.24	Колонна ЗК4-11	ООО СОЭКС ИНЖИНИРИНГ	
Разраб.		Салтымаков С.С.			15.05.24			

Взам. инв. №
Подп. и дата
Инв. № подл.

Формат А2