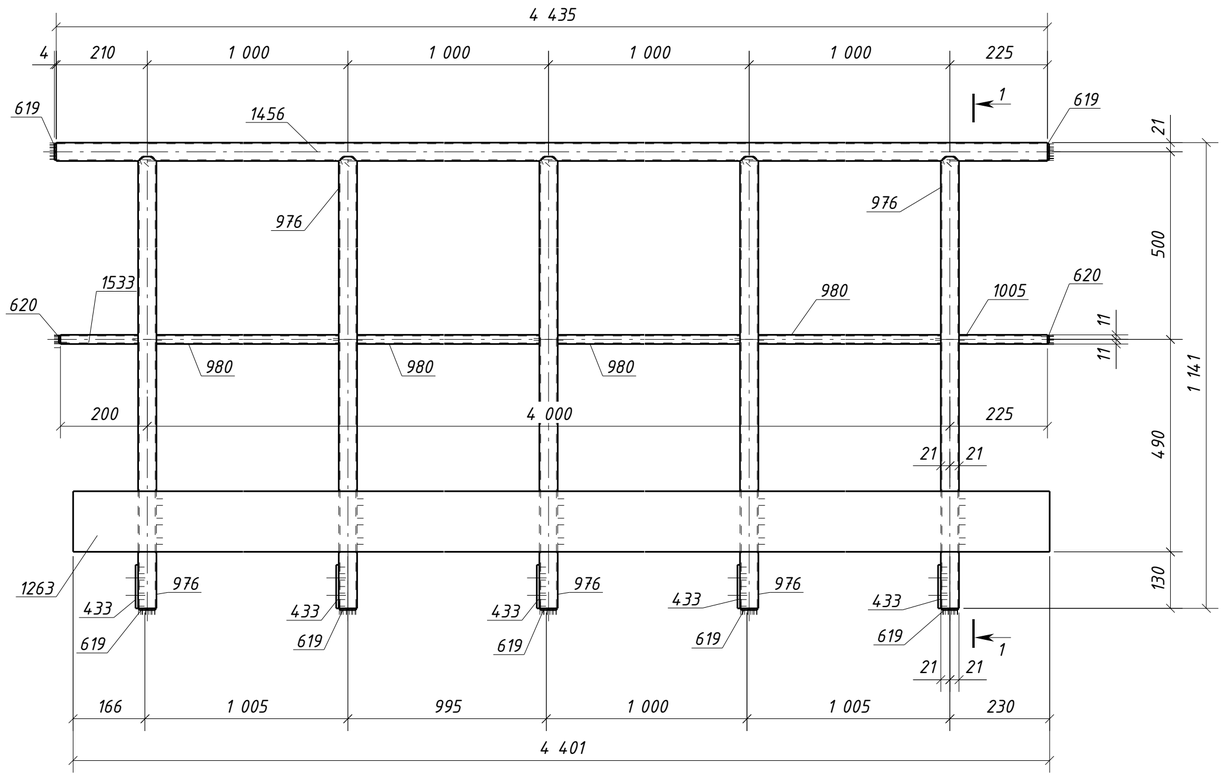

Спецификация металла на один сборочный элемент

Марка эл-та	Дет. №	Кол. шт.	Профиль	Длина, мм	Масса, кг шт.	Масса, кг общ.	Масса, кг марки	Марка стали	Примечание
ЗОГ1-1	433	5	-6х100	105	0.5	2.5		С245-4	Отв.
	619	7	-4х38	38	0.03	0.21		С235	
	620	2	-4х18	18	0.01	0.02		С235	
	976	5	О 42.3х2.8	1109	3.0	15.0		С235	
	980	4	О 21.3х2.5	958	1.1	4.4		С235	
	1005	1	О 21.3х2.5	204	0.2	0.2		С235	
	1263	1	-4х140	4401	19.3	19.3		С235	
	1456	1	О 42.3х2.8	4435	12.1	12.1		С235	
	1533	1	О 21.3х2.5	179	0.2	0.2		С235	
	Масса напл. металла (1.0%), кг: 0.5						54.4		

Требуется изготовить

Марка эл-та	Кол-во, шт.	Масса, кг марки	Масса, кг всех
ЗОГ1-1	1	54.4	54.4
		Итого:	54.4

Выборка металла

Марка стали	Профиль	ГОСТ или ТУ	Масса, кг
С235	-4	ГОСТ 19903-2015	19.5
С235	Труба21.3х2.5	ГОСТ 3262-75	4.8
С235	Труба42.3х2.8	ГОСТ 3262-75	27.1
С245-4	-6	ГОСТ 19903-2015	2.5
		Масса напл. металла:	0.5
		Итого:	54.4

1 – 1

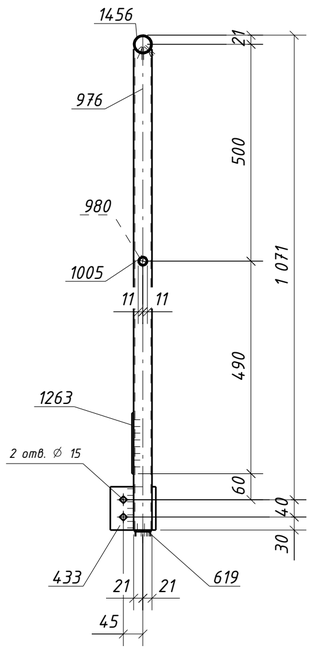

1. Общие данные см. л.1
2. Катеты сварных швов 3 мм, кроме оговоренных;
3. Диаметры отверстий оговорены на чертеже;
4. Места, заштрихованные на чертеже, не окрашивать в соответствии с меткой:
   -БС – с ближней стороны детали;
   -ДС – с дальней стороны детали;
   -БС/ДС – с ближней и с дальней стороны детали.

Условные обозначения:
◇ – отверстие под постоянный болт

Изм.	Кол.уч.	Лист	№док.	Подпись	Дата
Проверил		Толкунов Ю.В.			15.05.24
Разраб.		Салтымаков С.С.			15.05.24

1632-2021-2.1.3-КМД4

Терминал по перевалке минеральных удобрений в морском торговом порту Усть-Луга. Береговые объекты терминала

Конвейерная галерея №3

Стадия	Лист	Листов
Р	348	1

Ограждение ЗОГ1-1

ООО СОЭКС ИНЖИНИРИНГ

Взам. инв. №

Подп. и дата

Инв. № подл.

Формат А2