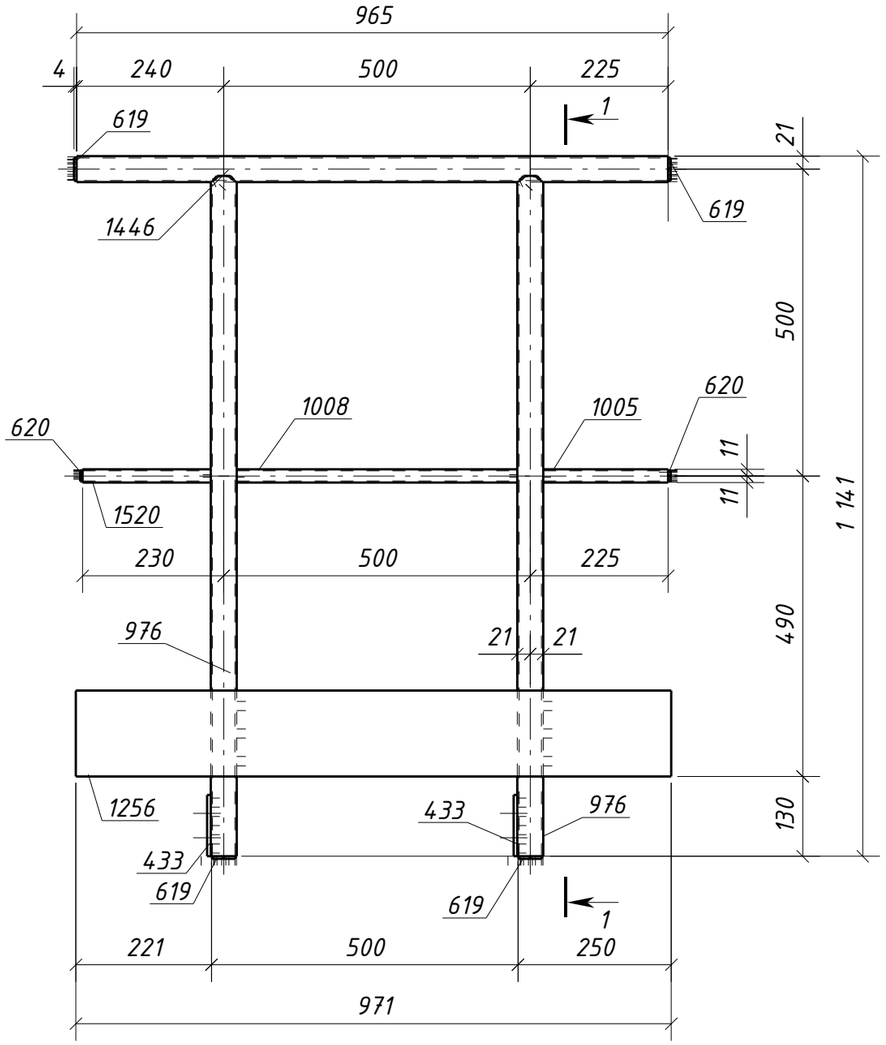

1 – 1

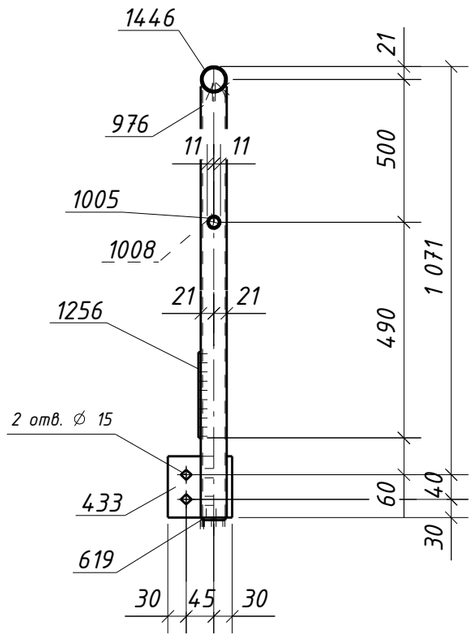

Спецификация металла на один сборочный элемент

Марка эл-та	Дет. №	Кол. шт.	Профиль	Длина, мм	Масса, кг шт.	Масса, кг общ.	Масса, кг марки	Марка стали	Примечание
	433	2	-6x100	105	0.5	1.0		C245-4	Отв.
	619	4	-4x38	38	0.03	0.12		C235	
	620	2	-4x18	18	0.01	0.02		C235	
	976	2	O 42.3x2.8	1109	3.0	6.0		C235	
	1005	1	O 21.3x2.5	204	0.2	0.2		C235	
	1008	1	O 21.3x2.5	458	0.5	0.5		C235	
	1256	1	-4x140	971	4.3	4.3		C235	
3ОГ1-26	1446	1	O 42.3x2.8	965	2.6	2.6		C235	
	1520	1	O 21.3x2.5	209	0.2	0.2		C235	
	Масса напл. металла (1.0%), кг:				0.1		15.0		

Требуется изготовить

Марка эл-та	Кол-во, шт.	Масса, кг марки	Масса, кг всех
3ОГ1-26	1	15.0	15.0
		Итого:	15.0

Выборка металла

Марка стали	Профиль	ГОСТ или ТУ	Масса, кг
C235	Труба21.3x2.5	ГОСТ 3262-75	0.9
C235	Труба42.3x2.8	ГОСТ 3262-75	8.6
C245-4	-6	ГОСТ 19903-2015	1.0
C235	-4	ГОСТ 19903-2015	4.44
		Масса напл. металла:	0.1
		Итого:	15.0

1. Общие данные см. л.1
2. Катеты сварных швов 3 мм, кроме оговоренных;
3. Диаметры отверстий оговорены на чертеже;
4. Места, заштрихованные на чертеже, не окрашивать в соответствии с меткой:
   - БС – с ближней стороны детали;
   - ДС – с дальней стороны детали;
   - БС/ДС – с ближней и с дальней стороны детали.

Условные обозначения:
⊕ – отверстие под постоянный болт

Изм.	Кол.уч.	Лист	№док.	Подпись	Дата
Проверил		Толкунов Ю.В.			15.05.24
Разраб.		Салтымаков С.С.			15.05.24

1632-2021-2.1.3-КМД4

Терминал по перевалке минеральных удобрений в морском торговом порту Усть-Луга. Береговые объекты терминала

Конвейерная галерея №3

Стадия	Лист	Листов
Р	373	1

Ограждение 3ОГ1-26

ООО СОЭКС ИНЖИНИРИНГ

Взам. инв. №

Подп. и дата

Инв. № подл.

Формат А3