Спецификация металла на один сборочный элемент

Марка эл-та	Дет. №	Кол. шт.	Профиль	Длина, мм	Масса, кг шт.	Масса, кг общ.	Масса, кг марки	Марка стали	Примечание
ЗОГ2-14	427	5	-6х60	60	0.2	1.0		С245-4	
	619	2	-4х38	38	0.03	0.06		С235	
	620	2	-4х18	18	0.01	0.02		С235	
	973	4	О 42.3х2.8	683	1.9	7.6		С235	
	974	1	О 42.3х2.8	691	1.9	1.9		С235	
	980	3	О 21.3х2.5	958	1.1	3.3		С235	
	983	2	О 21.3х2.5	359	0.4	0.8		С235	
	1440	1	О 42.3х2.8	4540	12.4	12.4		С235	
	1515	1	О 21.3х2.5	678	0.8	0.8		С235	
	Масса напл. металла (1.0%), кг: 0.3						28.2		

Требуется изготовить

Марка эл-та	Кол-во, шт.	Масса, кг марки	Масса, кг всех
ЗОГ2-14	2	28.2	56.4
		Итого:	56.4

Выборка металла

Марка стали	Профиль	ГОСТ или ТУ	Масса, кг
С235	Труба21.3х2.5	ГОСТ 3262-75	9.8
С235	Труба42.3х2.8	ГОСТ 3262-75	43.8
С245-4	-6	ГОСТ 19903-2015	2.0
С235	-4	ГОСТ 19903-2015	0.16
		Масса напл. металла:	0.6
		Итого:	56.4

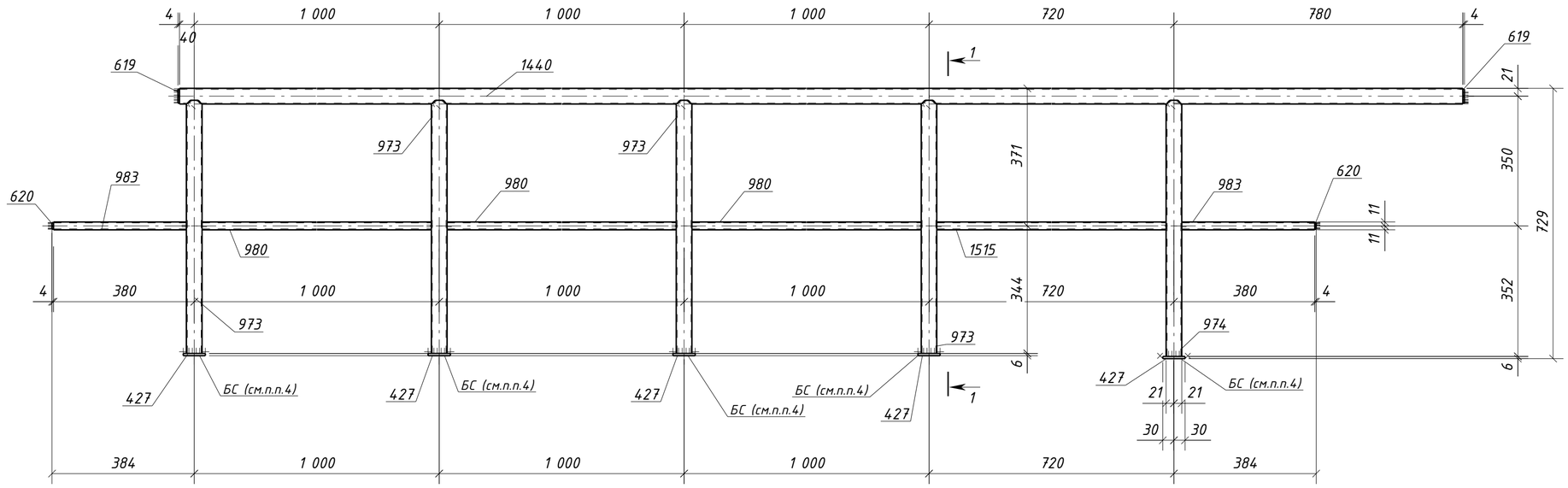

1 - 1

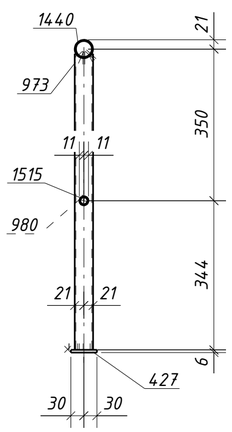

1. Общие данные см. л.1
2. Катеты сварных швов 3 мм, кроме оговоренных;
3. Диаметры отверстий оговорены на чертеже;
4. Места, заштрихованные на чертеже, не окрашивать в соответствии с меткой:
   -БС - с ближней стороны детали;
   -ДС - с дальней стороны детали;
   -БС/ДС - с ближней и с дальней стороны детали.

Изм.	Кол.уч.	Лист	№док.	Подпись	Дата	1632-2021-2.1.3-КМД4		
						Терминал по перевалке минеральных удобрений в морском торговом порту Усть-Луга. Береговые объекты терминала		
						Конвейерная галерея №3	Стадия: Р	Лист: 389 / Листов: 1
Проверил		Толкунов Ю.В.			15.05.24	Ограждение ЗОГ2-14	ООО СОЭКС ИНЖИНИРИНГ	
Разраб.		Салтымаков С.С.			15.05.24			

Взам. инв. №
Подп. и дата
Инв. № подл.

Формат А2