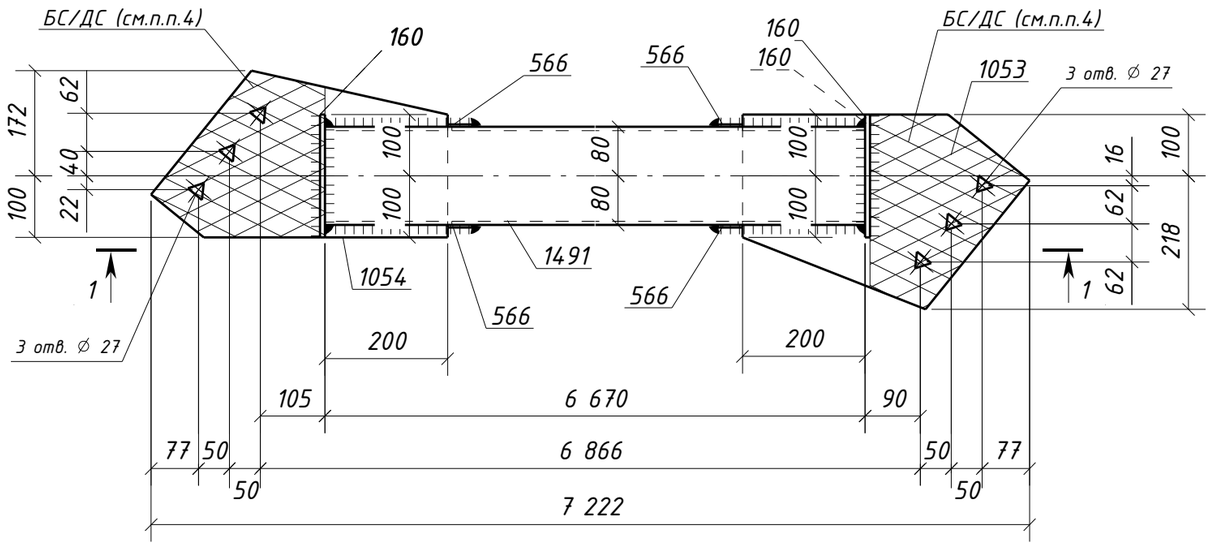

1 – 1

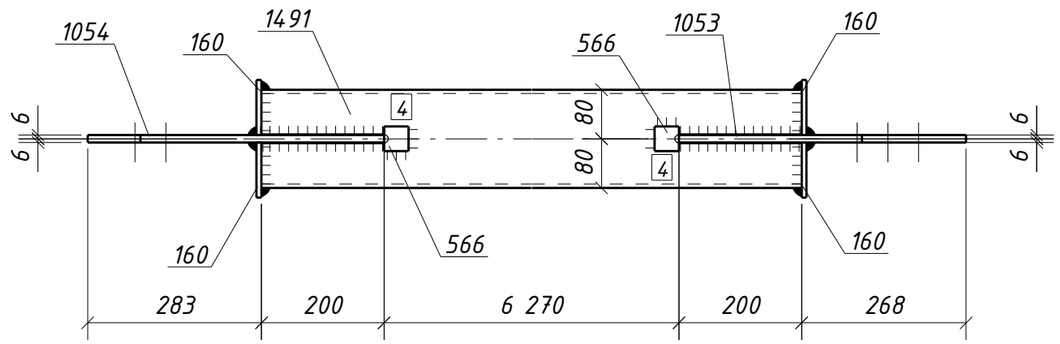

Спецификация металла на один сборочный элемент

Марка эл-та	Дет. №	Кол. шт.	Профиль	Длина, мм	Масса, кг шт.	Масса, кг общ.	Масса, кг марки	Марка стали	Примечание
ЗСВ4-2	160	4	-8x90	200	1.1	4.4		С245-4	
	566	4	-4x40	40	0.05	0.20		С235	
	1053	1	-12x318	468	10.0	10.0		С245-4	Отв.
	1054	1	-12x272	483	9.5	9.5		С245-4	Отв.
	1491	1	ГН []160x6.0	6670	188.7	188.7		С245-4	
	Масса напл. металла (1.0%), кг: 2.1						214.9		

Требуется изготовить

Марка эл-та	Кол-во, шт.	Масса, кг марки	Масса, кг всех
ЗСВ4-2	2	214.9	429.8
		Итого:	429.8

Выборка металла

Марка стали	Профиль	ГОСТ или ТУ	Масса, кг
С235	-4	ГОСТ 19903-2015	0.4
С245-4	-8	ГОСТ 19903-2015	8.8
С245-4	-12	ГОСТ 19903-2015	39.0
С245-4	Тр.кв.160x6.0	ГОСТ 30245-2003	377.4
		Масса напл. металла:	4.2
		Итого:	429.8

1. Общие данные см. л.1
2. Катеты сварных швов 6 мм, кроме оговоренных;
3. Диаметры отверстий оговорены на чертеже;
4. Места, заштрихованные на чертеже, не окрашивать в соответствии с меткой:
   - БС – с ближней стороны детали;
   - ДС – с дальней стороны детали;
   - БС/ДС – с ближней и с дальней стороны детали.

Условные обозначения:
⚠ – отверстие под высокопрочный болт

Изм.	Кол.уч.	Лист	№док.	Подпись	Дата	1632-2021-2.1.3-КМД4		
						Терминал по перевалке минеральных удобрений в морском торговом порту Усть-Луга. Береговые объекты терминала		
						Конвейерная галерея №3	Стадия: Р	Лист: 490 / Листов: 1
Проверил		Толкунов Ю.В.			15.05.24	Связь ЗСВ4-2	ООО СОЭКС ИНЖИНИРИНГ	
Разраб.		Салтымаков С.С.			15.05.24			

Взам. инв. №
Подп. и дата
Инв. № подл.

Формат А3