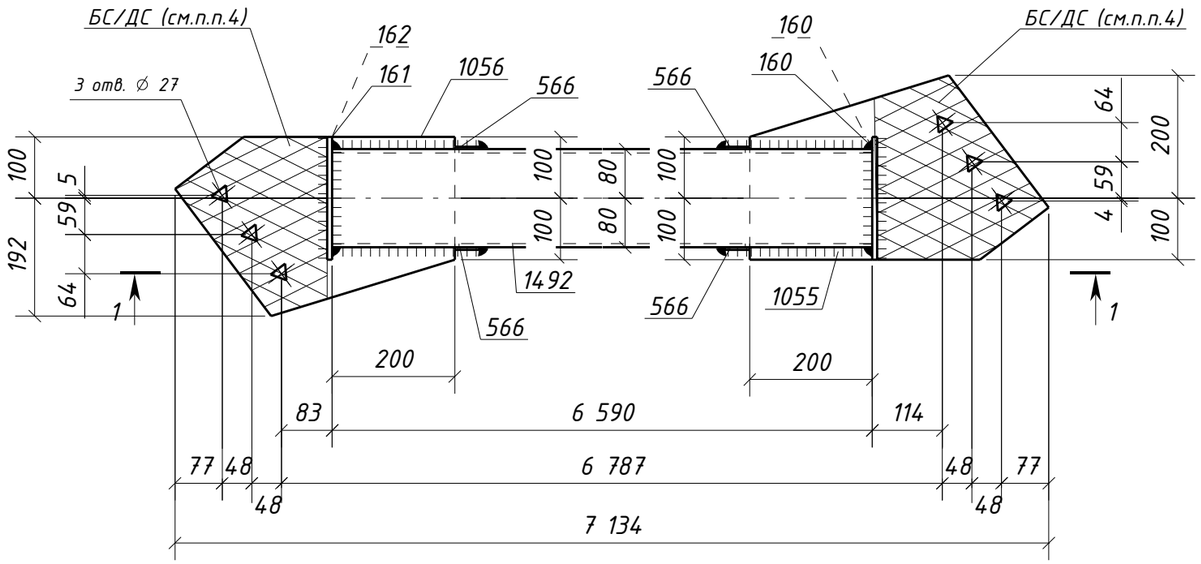

Спецификация металла на один сборочный элемент

Марка эл-та	Дет. №	Кол. шт.	Профиль	Длина, мм	Масса, кг шт.	Масса, кг общ.	Масса, кг марки	Марка стали	Примечание
	160	2	-8x90	200	1.1	2.2		С245-4	
	161	1	-8x85	200	1.1	1.1		С245-4	
	162	1	-8x95	200	1.2	1.2		С245-4	
	566	4	-4x40	40	0.05	0.20		С235	
	1055	1	-12x300	488	10.2	10.2		С245-4	Отв.
	1056	1	-12x292	456	9.3	9.3		С245-4	Отв.
ЗСВ4-3	1492	1	ГН []160x6.0	6590	186.4	186.4		С245-4	
	Масса напл. металла (1.0%), кг: 2.1						212.7		

Требуется изготовить

Марка эл-та	Кол-во, шт.	Масса, кг марки	Масса, кг всех
ЗСВ4-3	1	212.7	212.7
		Итого:	212.7

Выборка металла

Марка стали	Профиль	ГОСТ или ТУ	Масса, кг
С245-4	-8	ГОСТ 19903-2015	4.5
С245-4	-12	ГОСТ 19903-2015	19.5
С245-4	Тр.кв.160x6.0	ГОСТ 30245-2003	186.4
С235	-4	ГОСТ 19903-2015	0.20
		Масса напл. металла:	2.1
		Итого:	212.7

1 – 1

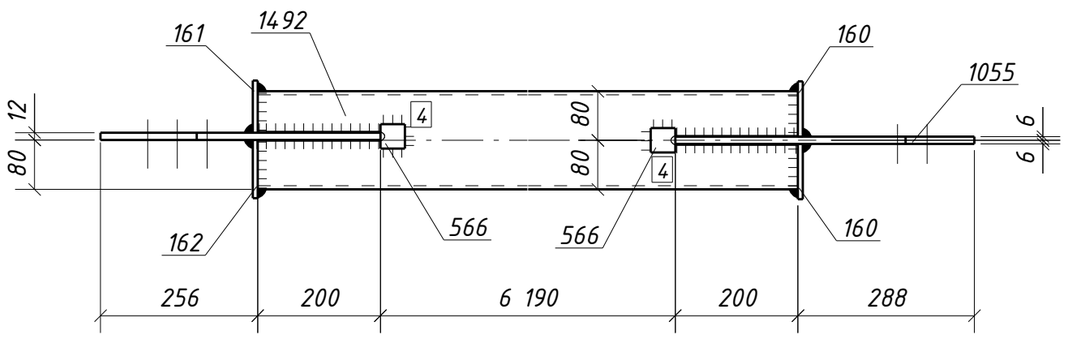

1. Общие данные см. л.1
2. Катеты сварных швов 6 мм, кроме оговоренных;
3. Диаметры отверстий оговорены на чертеже;
4. Места, заштрихованные на чертеже, не окрашивать в соответствии с меткой:
   -БС – с ближней стороны детали;
   -ДС – с дальней стороны детали;
   -БС/ДС – с ближней и с дальней стороны детали.

Условные обозначения:
△ – отверстие под высокопрочный болт

Изм.	Кол.уч.	Лист	№док.	Подпись	Дата
Проверил		Толкунов Ю.В.			15.05.24
Разраб.		Салтымаков С.С.			15.05.24

1632-2021-2.1.3-КМД4

Терминал по перевалке минеральных удобрений в морском торговом порту Усть-Луга. Береговые объекты терминала

Конвейерная галерея №3

Стадия	Лист	Листов
Р	491	1

Связь ЗСВ4-3

ООО СОЭКС ИНЖИНИРИНГ

Взам. инв. №

Подп. и дата

Инв. № подл.

Формат А3