1 – 1

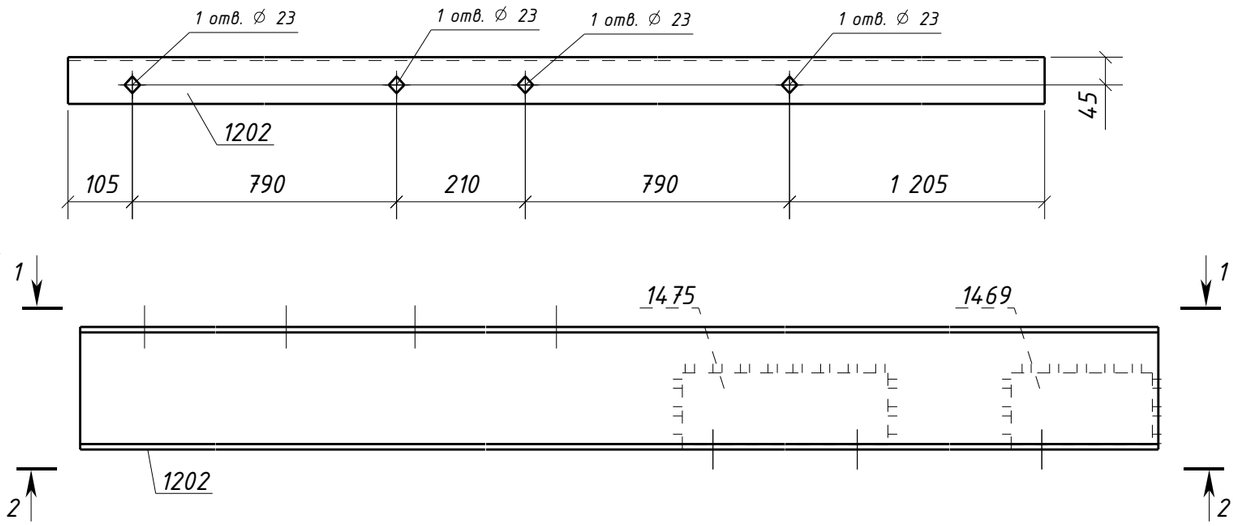

2 – 2

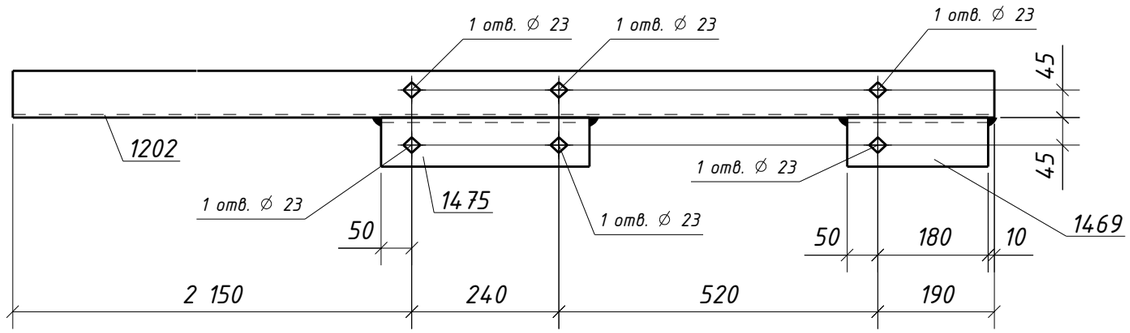

Спецификация металла на один сборочный элемент

Марка эл-та	Дет. №	Кол. шт.	Профиль	Длина, мм	Масса, кг шт.	Масса, кг общ.	Масса, кг марки	Марка стали	Примечание
ЗБ13-2	1202	1	Швеллер20П	3100	56.9	56.9		С245-4	Отв.
	1469	1	L125x80x8	230	2.9	2.9		С245-4	Отв.
	1475	1	L125x80x8	340	4.3	4.3		С245-4	Отв.
	Масса напл. металла (1.0%), кг: 0.6						64.7		

Требуется изготовить

Марка эл-та	Кол-во, шт.	Масса, кг марки	Масса, кг всех
ЗБ13-2	2	64.7	129.4
		Итого:	129.4

Выборка металла

Марка стали	Профиль	ГОСТ или ТУ	Масса, кг
С245-4	L125x80x8	ГОСТ 8510-93	14.4
С245-4	Швеллер20П	ГОСТ 8240-97	113.8
		Масса напл. металла:	1.2
		Итого:	129.4

Типовой стык для Швеллер20П/У швы с полным проваром УЗК-100%

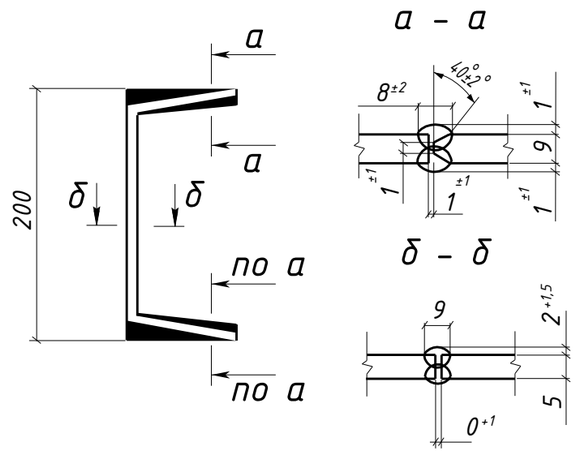

1. Общие данные см. л.1
2. Катеты сварных швов 5 мм, кроме оговоренных;
3. Диаметры отверстий оговорены на чертеже;
4. Места, заштрихованные на чертеже, не окрашивать в соответствии с меткой:
   -БС – с ближней стороны детали;
   -ДС – с дальней стороны детали;
   -БС/ДС – с ближней и с дальней стороны детали.

Условные обозначения:
⊕ – отверстие под постоянный болт

Изм.	Кол.уч.	Лист	№док.	Подпись	Дата	1632-2021-2.1.3-КМД4			
						Терминал по перевалке минеральных удобрений в морском торговом порту Усть-Луга. Береговые объекты терминала			
						Конвейерная галерея №3	Стадия	Лист	Листов
							Р	95	1
Проверил		Толкунов Ю.В.			15.05.24	Балка ЗБ13-2	ООО СОЭКС ИНЖИНИРИНГ		
Разраб.		Салтымаков С.С.			15.05.24				

Взам. инв. №
Подп. и дата
Инв. № подл.

Формат А3