Спецификация металла на один сборочный элемент

Марка эл-та	Дет. №	Кол. шт.	Профиль	Длина, мм	Масса, кг шт.	Масса, кг общ.	Масса, кг марки	Марка стали	Примечание
4Б-1	569	2	-4х130	130	0.5	1.0		С235	
	659	1	ГН []140х5.0	3330	68.9	68.9		С245-4	
	Масса напл. металла (1.0%), кг: 0.7						70.6		

Требуется изготовить

Марка эл-та	Кол-во, шт.	Масса, кг марки	Масса, кг всех
4Б-1	1	70.6	70.6
		Итого:	70.6

Выборка металла

Марка стали	Профиль	ГОСТ или ТУ	Масса, кг
С235	-4	ГОСТ 19903-2015	1.0
С245-4	Тр.кв.140х5.0	ГОСТ 30245-2003	68.9
		Масса напл. металла:	0.7
		Итого:	70.6

1 – 1

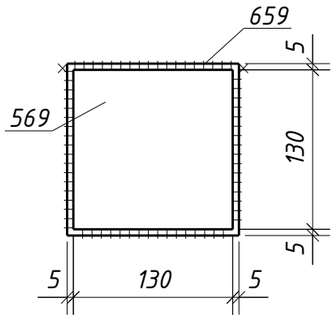

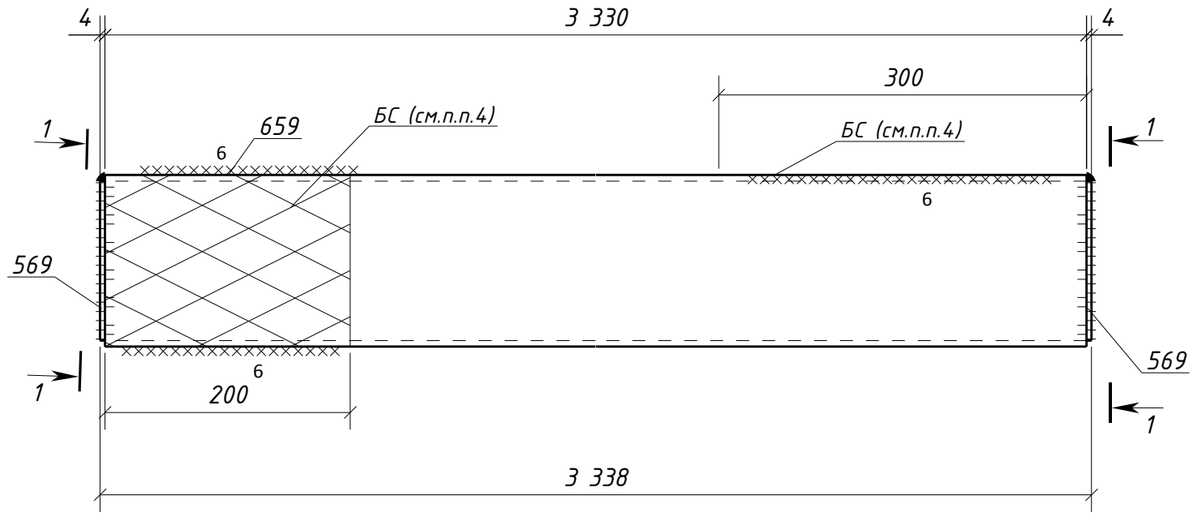

1. Общие данные см. л.1
2. Катеты сварных швов 4 мм, кроме оговоренных;
3. Диаметры отверстий оговорены на чертеже;
4. Места, заштрихованные на чертеже, не окрашивать в соответствии с меткой:
   -БС – с ближней стороны детали;
   -ДС – с дальней стороны детали;
   -БС/ДС – с ближней и с дальней стороны детали.

Изм.	Кол.уч.	Лист	№док.	Подпись	Дата	1632-2021-2.1.3-КМД5		
						Терминал по перевалке минеральных удобрений в морском торговом порту Усть-Луга. Береговые объекты терминала		
						Конвейерная галерея №3	Стадия	Лист	Листов
							Р	3	1
Проверил		Толкунов Ю.В.			30.05.24	Распорка 4Б-1	ООО СОЭКС ИНЖИНИРИНГ		
Разраб.		Салтымаков С.С.			30.05.24				

Взам. инв. №

Подп. и дата

Инв. № подл.

Формат А3