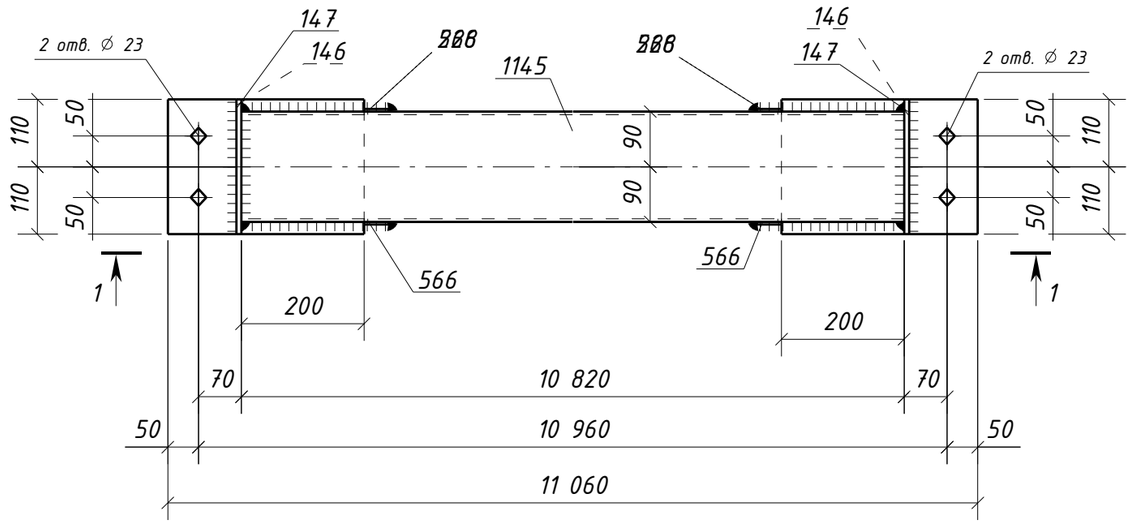


## Спецификация металла на один сборочный элемент

| Марка эл-та | Дет. № | Кол. шт. | Профиль | Длина, мм | Масса, кг шт. | Масса, кг общ. | Масса, кг марки | Марка стали | Примечание |
|---|---|---|---|---|---|---|---|---|---|
| 4РС3-1 | 146 | 2 | -8х110 | 220 | 1.5 | 3.0 | | С245-4 | |
| | 147 | 2 | -8х90 | 220 | 1.2 | 2.4 | | С245-4 | |
| | 228 | 2 | -10х220 | 320 | 5.5 | 11.0 | | С245-4 | Отв. |
| | 566 | 4 | -4х40 | 40 | 0.05 | 0.20 | | С235 | |
| | 1145 | 1 | ГН []180х5.0 | 10820 | 291.8 | 291.8 | | С245-4 | |
| | Масса напл. металла (1.0%), кг: 3.1 | | | | | | 311.5 | | |

## Требуется изготовить

| Марка эл-та | Кол-во, шт. | Масса, кг марки | Масса, кг всех |
|---|---|---|---|
| 4РС3-1 | 10 | 311.5 | 3115.0 |
| | | | |
| | | Итого: | 3115.0 |

## Выборка металла

| Марка стали | Профиль | ГОСТ или ТУ | Масса, кг |
|---|---|---|---|
| С235 | -4 | ГОСТ 19903-2015 | 2.0 |
| С245-4 | -8 | ГОСТ 19903-2015 | 54.0 |
| С245-4 | -10 | ГОСТ 19903-2015 | 110.0 |
| С245-4 | Тр.кв.180х5.0 | ГОСТ 30245-2003 | 2918.0 |
| | | | |
| | | Масса напл. металла: | 31.0 |
| | | Итого: | 3115.0 |

## 1 – 1

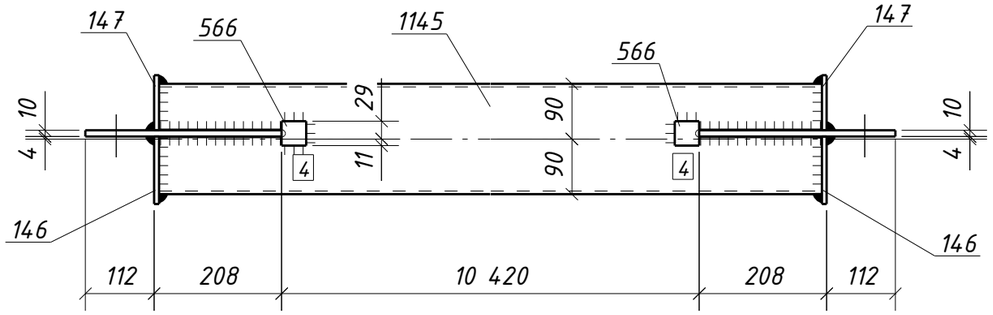


1. Общие данные см. л.1
2. Катеты сварных швов 6 мм, кроме оговоренных;
3. Диаметры отверстий оговорены на чертеже;
4. Места, заштрихованные на чертеже, не окрашивать в соответствии с меткой:
   - БС – с ближней стороны детали;
   - ДС – с дальней стороны детали;
   - БС/ДС – с ближней и с дальней стороны детали.

Условные обозначения:
⊕ – отверстие под постоянный болт

| Изм. | Кол.уч. | Лист | №док. | Подпись | Дата |
|---|---|---|---|---|---|
| Проверил | | Толкунов Ю.В. | | | 30.05.24 |
| Разраб. | | Салтымаков С.С. | | | 30.05.24 |

1632-2021-2.1.3-КМД5

Терминал по перевалке минеральных удобрений в морском торговом порту Усть-Луга. Береговые объекты терминала

Конвейерная галерея №3

| Стадия | Лист | Листов |
|---|---|---|
| Р | 423 | 1 |

Распорка 4РС3-1

ООО СОЭКС ИНЖИНИРИНГ

Взам. инв. №

Подп. и дата

Инв. № подл.

Формат А3