Спецификация металла на один сборочный элемент

Марка эл-та	Дет. №	Кол. шт.	Профиль	Длина, мм	Масса, кг шт.	Масса, кг общ.	Масса, кг марки	Марка стали	Примечание
4РС7-1	907	2	L50x5	1266	4.8	9.6		С245-4	
	908	2	L50x5	1266	4.8	9.6		С245-4	
	1152	1	Швеллер22П	5370	112.6	112.6		С245-4	Отв.
	1153	1	Швеллер22П	5370	112.6	112.6		С245-4	Отв.
	1562	1	L50x5	1103	4.2	4.2		С245-4	
	1563	1	L50x5	1103	4.2	4.2		С245-4	
	Масса напл. металла (1.0%), кг: 2.5						255.3		

Требуется изготовить

Марка эл-та	Кол-во, шт.	Масса, кг марки	Масса, кг всех
4РС7-1	11	255.3	2808.3
		Итого:	2808.3

Выборка металла

Марка стали	Профиль	ГОСТ или ТУ	Масса, кг
С245-4	L50x5	ГОСТ 8509-93	303.6
С245-4	Швеллер22П	ГОСТ 8240-97	2477.2
		Масса напл. металла:	27.5
		Итого:	2808.3

1 – 1

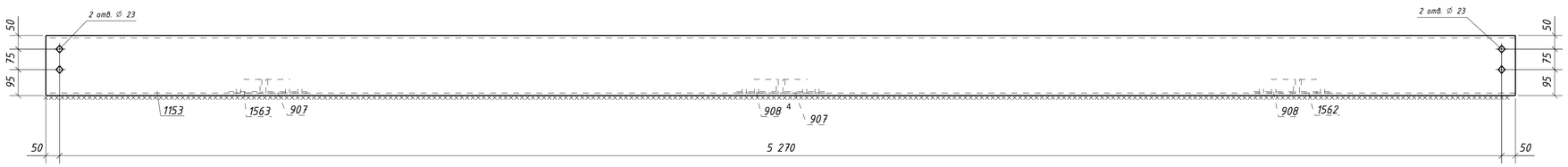

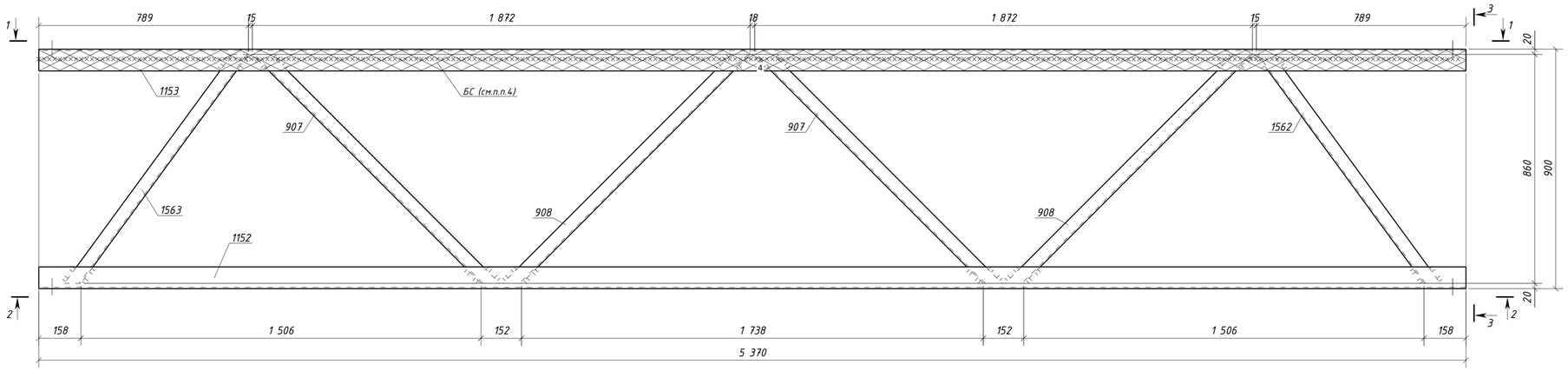

3 – 3

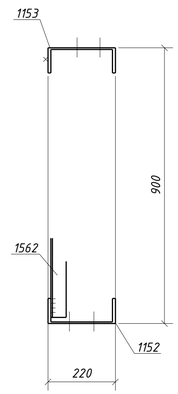

2 – 2

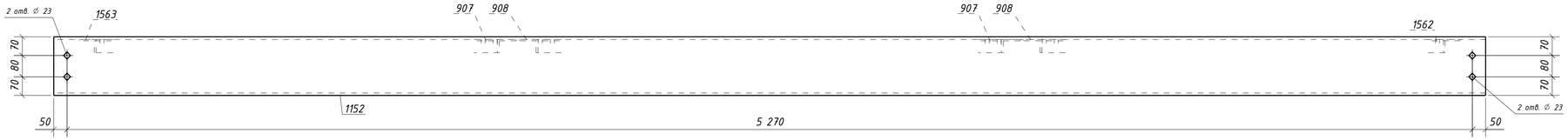

Типовой стык для Швеллер22П/У швы с полным проваром УЗК-100%

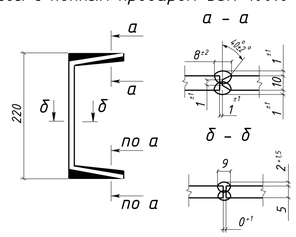

1. Общие данные см. л.1
2. Катеты сварных швов 5 мм, кроме оговоренных;
3. Диаметры отверстий оговорены на чертеже;
4. Места, заштрихованные на чертеже, не окрашивать в соответствии с меткой:
   - БС – с ближней стороны детали;
   - ДС – с дальней стороны детали;
   - БС/ДС – с ближней и с дальней стороны детали.

Условные обозначения:
◇ – отверстие под постоянный болт

Изм.	Кол.уч.	Лист	№док.	Подпись	Дата	1632-2021-2.1.3-КМД5		
						Терминал по перевалке минеральных удобрений в морском торговом порту Усть-Луга. Береговые объекты терминала		
						Конвейерная галерея №3	Стадия: Р	Лист: 431 / Листов: 1
Проверил		Толкунов Ю.В.			30.05.24	Распорка 4РС7-1	ООО СОЭКС ИНЖИНИРИНГ	
Разраб.		Салтыков С.С.			30.05.24			

Взам. инв. № | Подп. и дата | Инв. № подл.

Формат А1