Спецификация металла на один сборочный элемент

Марка эл-та	Дет. №	Кол. шт.	Профиль	Длина, мм	Масса, кг шт.	Масса, кг общ.	Масса, кг марки	Марка стали	Примечание
4Б5-3	42	2	-12х180	220	3.7	7.4		С245-4	Отв.
	1580	1	ДВУТАВР30Ш1	5370	305.1	305.1		С255-4	
	1589	2	-10х205	300	4.8	9.6		С245-4	Отв.
	Масса напл. металла (1.0%), кг: 3.2						325.3		

Требуется изготовить

Марка эл-та	Кол-во, шт.	Масса, кг марки	Масса, кг всех
4Б5-3	1	325.3	325.3
		Итого:	325.3

Выборка металла

Марка стали	Профиль	ГОСТ или ТУ	Масса, кг
С245-4	-10	ГОСТ 19903-2015	9.6
С245-4	-12	ГОСТ 19903-2015	7.4
С255-4	ДВУТАВР30Ш1	ГОСТ Р 57837-2017	305.1
		Масса напл. металла:	3.2
		Итого:	325.3

1 – 1

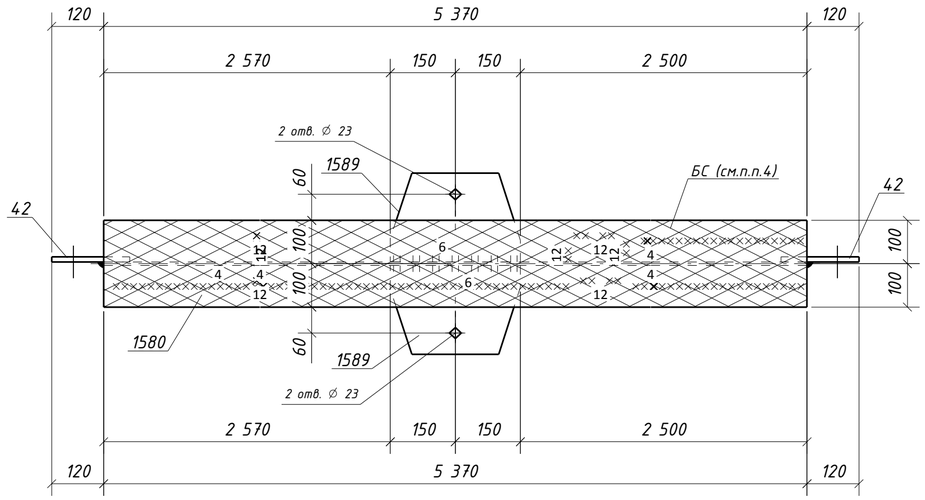

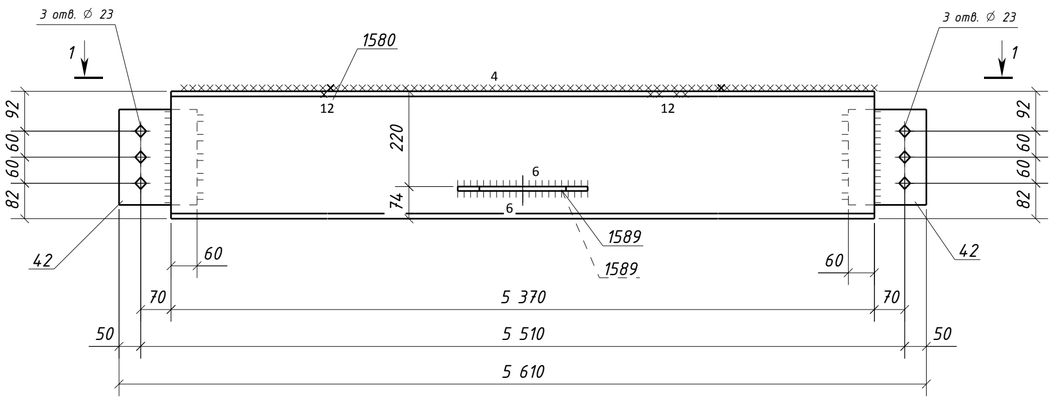

Типовой стык для ДВУТАВР30Ш1 швы с полным проваром УЗК-100%

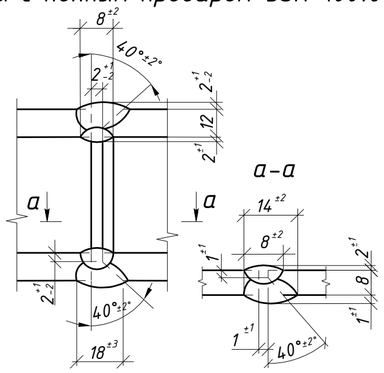

1. Общие данные см. л.1
2. Катеты сварных швов 8 мм, кроме оговоренных;
3. Диаметры отверстий оговорены на чертеже;
4. Места, заштрихованные на чертеже, не окрашивать в соответствии с меткой:
   - БС – с ближней стороны детали;
   - ДС – с дальней стороны детали;
   - БС/ДС – с ближней и с дальней стороны детали.

Условные обозначения:
◇ – отверстие под постоянный болт

Изм.	Кол.уч.	Лист	№док.	Подпись	Дата	1632-2021-2.1.3-КМД5		
						Терминал по перевалке минеральных удобрений в морском торговом порту Усть-Луга. Береговые объекты терминала		
						Конвейерная галерея №3	Стадия: Р	Лист: 46 / Листов: 1
Проверил		Толкунов Ю.В.			30.05.24	Балка 4Б5-3	ООО СОЭКС ИНЖИНИРИНГ	
Разраб.		Салтымаков С.С.			30.05.24			

Взам. инв. №

Подп. и дата

Инв. № подл.

Формат А2