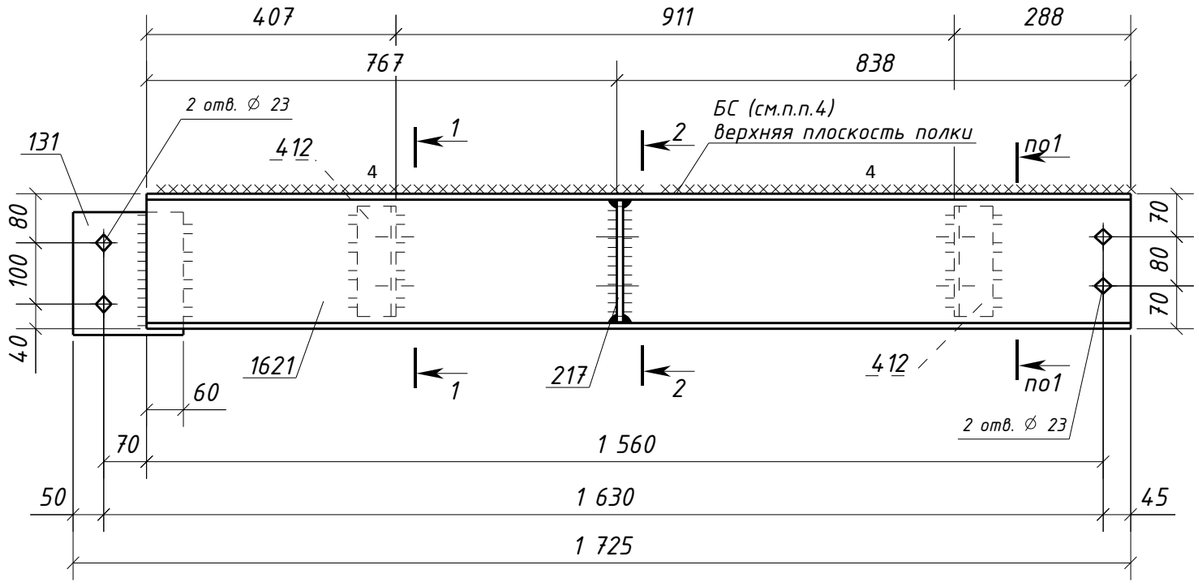

Спецификация металла на один сборочный элемент

Марка эл-та	Дет. №	Кол. шт.	Профиль	Длина, мм	Масса, кг шт.	Масса, кг общ.	Масса, кг марки	Марка стали	Примечание
4Б7-21	131	1	-8х180	200	2.3	2.3		С245-4	Отв.
	217	1	-10х115	199	1.8	1.8		С245-4	Отв.
	412	2	L100х63х8	180	1.8	3.6		С245-4	Отв.
	1621	1	Швеллер22П	1605	33.6	33.6		С245-4	Отв.
	Масса напл. металла (1.0%), кг: 0.4						41.7		

Требуется изготовить

Марка эл-та	Кол-во, шт.	Масса, кг марки	Масса, кг всех
4Б7-21	1	41.7	41.7
		Итого:	41.7

Выборка металла

Марка стали	Профиль	ГОСТ или ТУ	Масса, кг
С245-4	-8	ГОСТ 19903-2015	2.3
С245-4	-10	ГОСТ 19903-2015	1.8
С245-4	L100х63х8	ГОСТ 8510-93	3.6
С245-4	Швеллер22П	ГОСТ 8240-97	33.6
		Масса напл. металла:	0.4
		Итого:	41.7

1 - 1

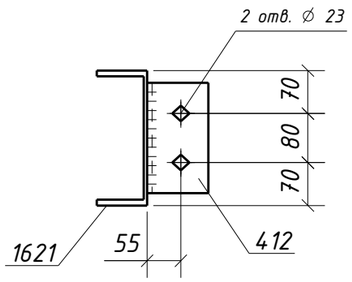

2 - 2

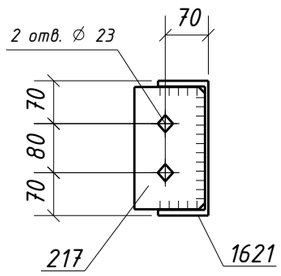

Типовой стык для Швеллер22П/У швы с полным проваром УЗК-100%

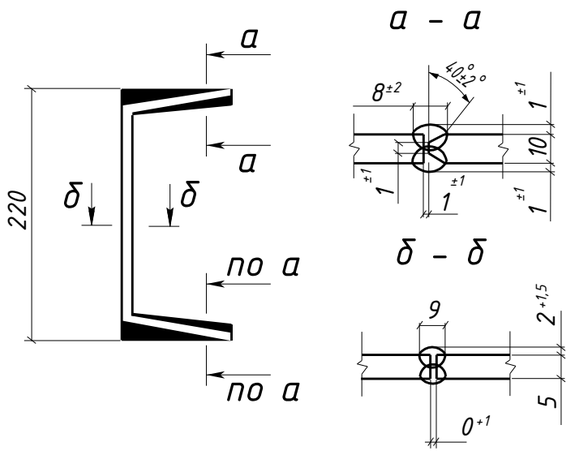

1. Общие данные см. л.1
2. Катеты сварных швов 6 мм, кроме оговоренных;
3. Диаметры отверстий оговорены на чертеже;
4. Места, заштрихованные на чертеже, не окрашивать в соответствии с меткой:
   - БС - с ближней стороны детали;
   - ДС - с дальней стороны детали;
   - БС/ДС - с ближней и с дальней стороны детали.

Условные обозначения:
⊕ - отверстие под постоянный болт

Изм.	Кол.уч.	Лист	№док.	Подпись	Дата	1632-2021-2.1.3-КМД5		
						Терминал по перевалке минеральных удобрений в морском торговом порту Усть-Луга. Береговые объекты терминала		
						Конвейерная галерея №3	Стадия: Р	Лист: 74 / Листов: 1
Проверил		Толкунов Ю.В.			30.05.24	Балка 4Б7-21	ООО СОЭКС ИНЖИНИРИНГ	
Разраб.		Салтымаков С.С.			30.05.24			

Взам. инв. №

Подп. и дата

Инв. № подл.

Формат А3